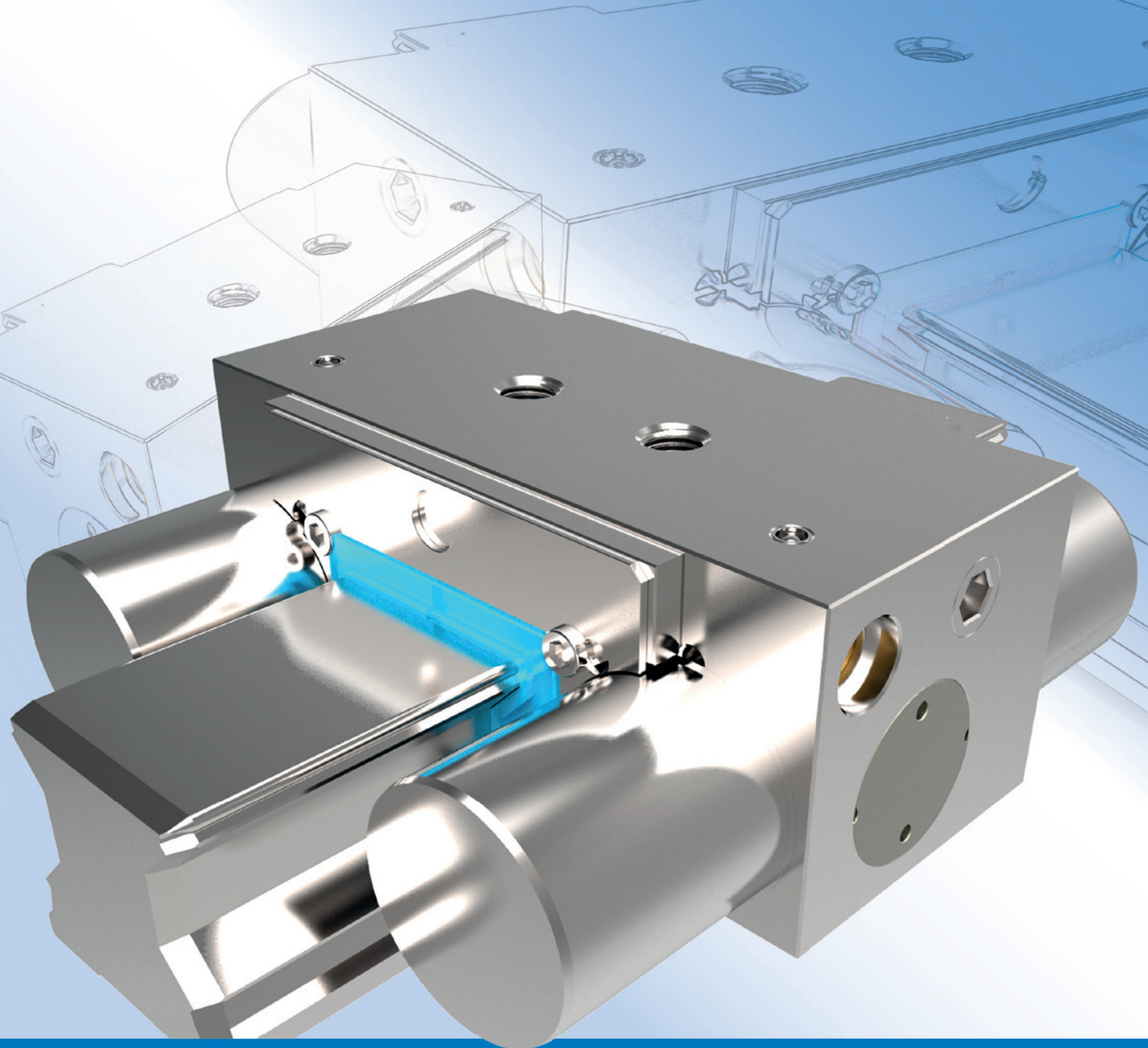

Klemm- und Bremselemente

für Linearführungen und Kolbenstangen

ZIMMER®
TECHNISCHE WERKSTÄTTEN

0812DE00K

Inhalt

		Seite
Produktübersicht		4
Technische Grundlagen		6
Bremswegberechnung		8
Nummernschlüssel-Erklärung		10
HK	manuell	12
HKR	manuell	26
miniHK	manuell	30
MK/MKS	pneumatisch	36
MKR/MKRS	pneumatisch	50
LKP/LKPS	pneumatisch	54
MCP/MCPS	pneumatisch	62
TPS	pneumatisch	68
MBPS	pneumatisch	72
UBPS	pneumatisch	82
LBPS	pneumatisch	92
RBPS	pneumatisch	100
KWH	hydraulisch	104
KBH	hydraulisch	112
KBHS	hydraulisch	120
LCE	elektrisch	126
Einsatzmöglichkeiten		132
Sonderlösungen		134
Kontakt		135

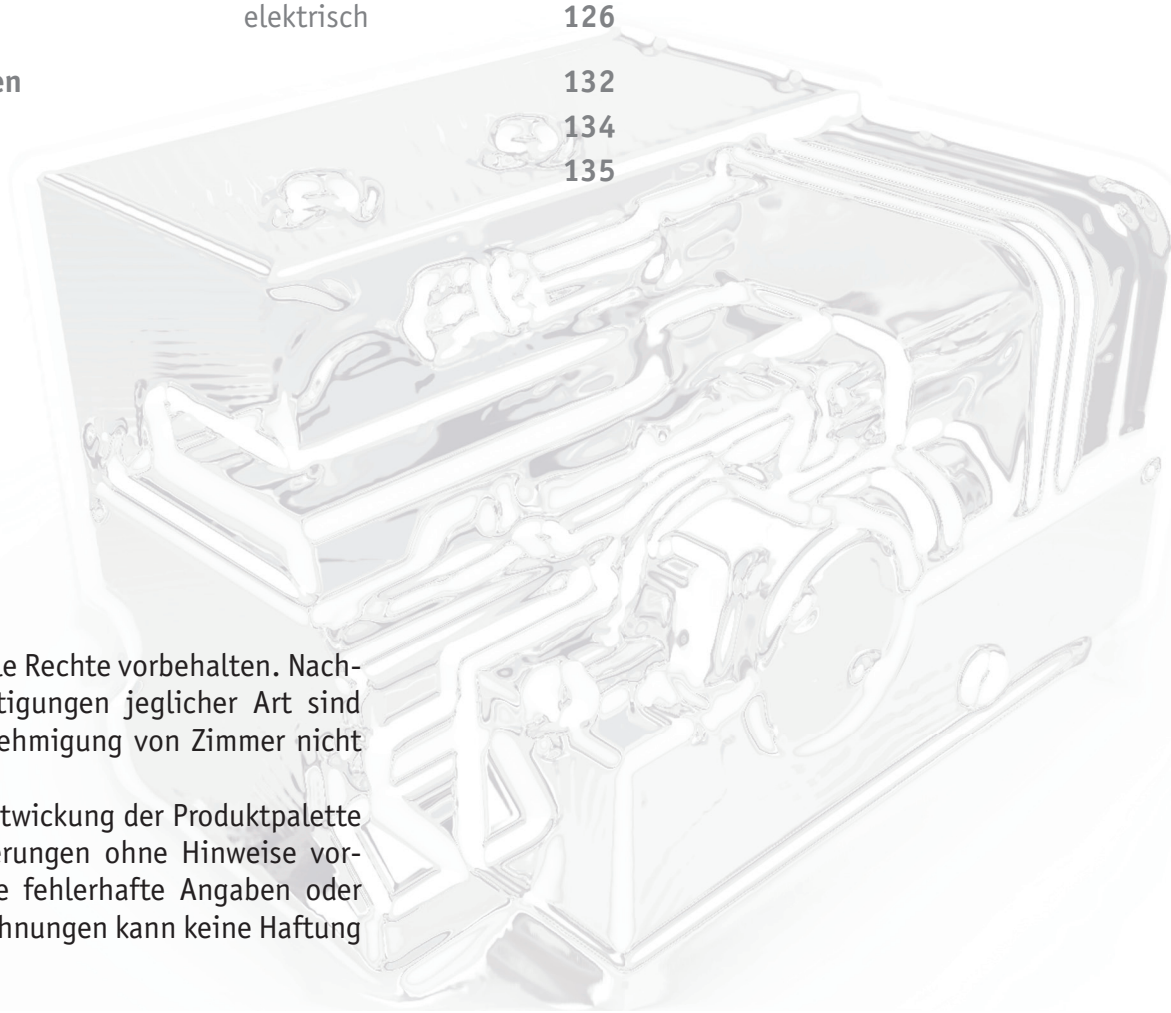

©Zimmer GmbH 12. Alle Rechte vorbehalten. Nachdruck oder Vervielfältigungen jeglicher Art sind ohne schriftliche Genehmigung von Zimmer nicht gestattet.
Durch ständige Fortentwickung der Produktpalette sind technische Änderungen ohne Hinweise vorbehalten. Für etwaige fehlerhafte Angaben oder unvollständige Bezeichnungen kann keine Haftung übernommen werden.

Leistungsfähig, langlebig, innovativ und einzigartig:

Alles spricht für
Zimmer® Klemm- und Bremselemente.

Unsere Produkte durchlaufen bis zur Ihrer Serienreife viele Entwicklungs- und Teststunden. Unser Ziel dabei ist nicht nur, sie zu optimieren und neuen Anforderungen anzupassen, sondern durch innovative Entwicklungen dem Konstrukteur vollkommen neue Möglichkeiten und Einsatzgebiete zu erschließen.

Unsere Baureihen zeichnen sich durch viele besondere Eigenschaften aus, die typisch für alle Zimmer®-Entwicklungen sind:

Extreme Leistungsfähigkeit bei höchster Qualität.

Speziell unsere Klemm- und Bremselemente bieten neue ungeahnte Möglichkeiten in den unterschiedlichsten Anwendungsbereichen wie Positionieren, Halten und Bremsen. Hier einige der wichtigsten Vorteile:

- **Höchste Haltekräfte bei kleinster Bauform**
- **Keine Relativbewegung für das Werkstück**
- **Keine auf den Führungswagen wirkenden Klemmkräfte**
- **Hohe Positioniergenauigkeit**
- **Hohe Steifigkeit**
- **Nahezu verschleißfrei**
- **Einfachste Montage**
- **Sehr gutes Preis-/Leistungsverhältnis**
- **Kostengünstige Sonderlösungen**
- **Baureihen mit integriertem Spezialbelag zum Bremsen, geeignet als Notstopp-Element**

Qualifizierte und motivierte Mitarbeiter sind der Garant unseres Know-hows. Sie sichern die gleichbleibend hohe Qualität unserer Produkte. Selbstverständlich sind wir DIN EN ISO 9001 und DIN EN ISO 14001:2004 zertifiziert .

Wir freuen uns auf die Zusammenarbeit mit Ihnen. Gerne können wir auch einen Besuch in unserem Hause oder bei Ihnen vor Ort vereinbaren.

Produktübersicht

manuell → **klemmen**

pneumatisch → **klemmen** → **aktiv**

HK
Seite: 12
Haltekraft bis 2 000 N
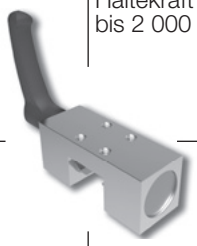
einfach, zuverlässig

HKR
Seite: 26
Haltekraft bis 2 000 N
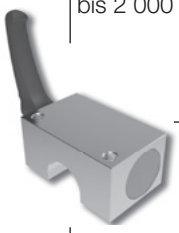
einfach, zuverlässig

miniHK
Seite: 30
Haltekraft bis 220 N

klein, leistungsfähig

pneumatisch → **klemmen** → **passiv**

MK
Seite: 36
Haltekraft bis 2 250 N
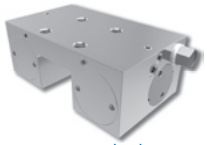
hohe Haltekräfte, niedrige Kosten
6 bar

MKR
Seite: 50
Haltekraft bis 2 000 N

hohe Haltekräfte, niedrige Kosten
6 bar

LKP
Seite: 54
Haltekraft bis 5 400 N

schmal, niedrig (S2)
6 bar

MCP
Seite: 62
Haltekraft bis 550 N

klein, leistungsfähig
6 bar

pneumatisch → **klemmen** → **passiv**

MKS
Seite: 36
Haltekraft bis 3 000 N

hohe Haltekräfte, niedrige Kosten
5,5 bar

MKRS
Seite: 50
Haltekraft bis 1 700 N
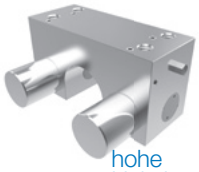
hohe Haltekräfte, niedrige Kosten
5,5 bar

LKPS
Seite: 54
Haltekraft bis 3 600 N
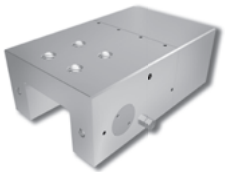
schmal, niedrig (S2)
5,5 bar

MCPS
Seite: 62
Haltekraft bis 400 N
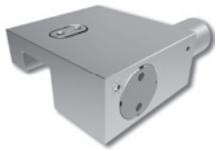
klein, leistungsfähig
5,5 bar

TPS
Seite: 68
Haltemoment bis 1 000 N

drucklos aktiv, flache Bauform
4 bar

pneumatisch → **bremsen** → **passiv**

MBPS
Seite: 72
Haltekraft bis 4 700 N

hohe Haltekräfte, niedrige Kosten
4 bar

UBPS
Seite: 82
Haltekraft bis 9 200 N

BG - Zertifiziert
kompakt, höchste Haltekräfte
6 bar

LBPS
Seite: 92
Haltekraft bis 3 600 N
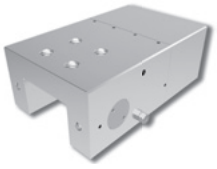
schmal, niedrig (S2)
4 bar

RBPS
Seite: 100
Haltekraft bis 35 000 N

BG - Zertifiziert
kompakt, höchste Haltekräfte
4 bar

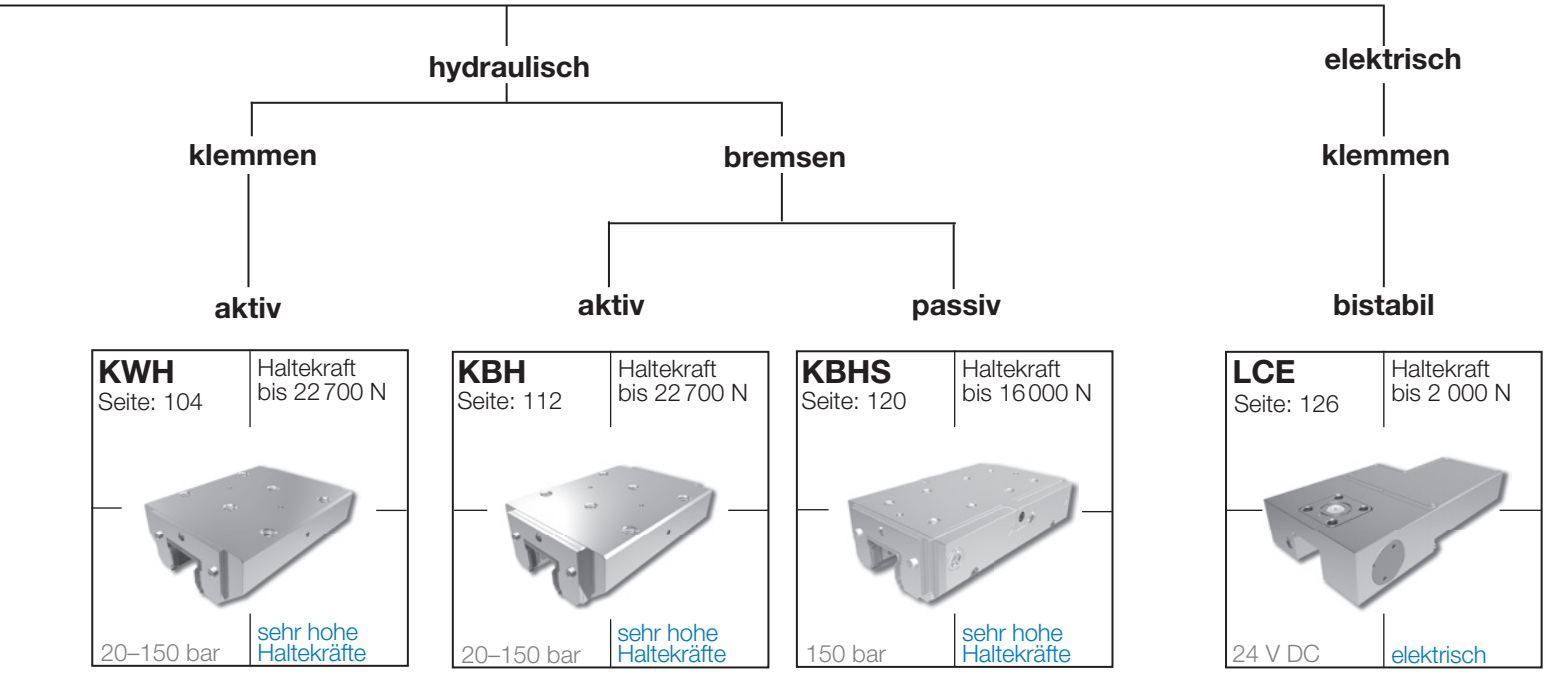

aktiv:	Elemente sind drucklos offen
passiv:	Elemente sind drucklos geschlossen
bistabil:	Elemente verharren in der aktuellen Position

© Copyright

Klemmen, Bremsen, Einsatzbereiche

Die Baureihen MK/MKS/MKR/MKRS/MBPS/UBPS sind mit zwei parallel (synchron) laufenden Keilgetrieben aufgebaut, d.h. die Hubbewegung der Kontaktprofile wird von beiden Seiten ausgeführt. Relativbewegungen durch den Klemmvorgang sind daher, bei entsprechend ausgeführter Anschlusskonstruktion, nicht zu erwarten.

Die Baureihen KWH/KBH/MCP/MCPS/LCE/HK/HKR/ mini**HK** sind schwimmend gelagert, somit treten beim Klemmvorgang keine Querkräfte in der Anschlusskonstruktion auf.
Grundsätzlich wird die reibschlüssige Verbindung zwischen Klemmelement und Linearführung an den Freiflächen der Führungsschiene erzeugt, ohne einen Verschleiß an den Schienen hervorzurufen.

Die Baureihen MK/MKS/ MKR/MKRS/ MCP/MCPS/KWH/HK/HKR und mini**HK** sind ausschließlich für statische Klemmvorgänge konzipiert.

Die Baureihen MBPS/UBPS/KBH/KBHS und RBPS erlauben durch die Verwendung entsprechender Kontaktprofile zusätzlich den dynamischen Einsatz (Bremsen).

Pneumatik-Anschlüsse

Für die pneumatischen Elemente ist gereinigte, geölte Luft zu verwenden. Die empfohlene Filtergröße liegt bei 25 µm. Der Leitungsquerschnitt der Elemente sollte, entsprechend des Luftanschlusses, so groß wie möglich ausgelegt werden. Kleinere Leitungsquerschnitte verschlechtern die Ansprech- und Reaktionszeit der Elemente. Die Zuleitungen sind möglichst kurz zu gestalten.

Grundsätzlich sind alle marktüblichen Pneumatikventile geeignet. Die Reaktionszeit für das entsprechende Ventil ist, vor allem bei Einsatz als Bremse oder Absturzsicherung, beim jeweiligen Hersteller zu erfragen.

Höhere Haltekräfte mittels PLUS-Anschluss

Durch Druckunterstützung des Federenergiespeichers und durch Vorschalten eines 5/2-(überströmungsfrei) oder 5/3- Wegeventils kann die Haltekraft der Elemente MKS/UBPS und MCPS gesteigert werden. In diesem Fall wird der Entlüftungsfilter durch den Anschluss einer zweiten Pneumatikleitung ersetzt.

Bei Einsatz als Sicherheitselement ist zu beachten, dass die höhere Haltekraft (PLUS-Anschluss) nur durch die zusätzliche Beaufschlagung mit vorhandenem pneumatischem Druck erzielt werden kann.

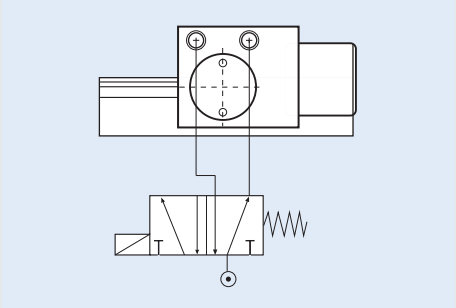

Hydraulik-Anschlüsse

Die hydraulischen Klemmelemente sind mit HLP 46 werkseitig vorgefüllt. Der Hydraulikanschluss ist beidseitig angebracht. Für die Beaufschlagung genügt ein Anschluss. Auf besondere Sorgfalt ist bei dem Entlüften der festen und flexiblen Hydraulikzuleitungen zu achten, da Lufteinschlüsse zu Beschädigungen der Dichtelemente führen können.

Anschlusskonstruktion, Montage der Klemmelemente

Um nachteilige Auswirkungen, z. B. permanentes Schleifen an der Linearführung zu vermeiden, muß die Anschlusskonstruktion entsprechend ihrer Belastung und Anforderungen steif ausgelegt werden. Bei einer Schiefstellung der Klemmelemente kann es zur Berührung, zum Verschleiß und damit zur Beschädigung der Linearführung kommen.
Die werkseitige Voreinstellung ist auf die Linearführung angepasst und darf bei der Montage nicht geändert werden. Beachten Sie dazu unbedingt die Montageanleitungen zu den Klemm- und Bremselementen und den Linearführungen.
Manche Federspeicherelemente sind mit einer Transportsicherung zwischen den Kontaktprofilen ausgestattet. Diese ist bei der Montage durch Druckbeaufschlagung des Elementes zu entfernen. Bei der Wegnahme des Druckes, muss immer die Transportsicherung oder die dazugehörige Linearführung zwischen den Kontaktprofilen anliegen!

Die Klemmelemente übernehmen keinerlei Führungsfunktion. Der Austausch eines Führungswagens durch ein Klemmelement ist daher nicht möglich. Die ideale Position des Klemmelementes befindet sich zwischen zwei Führungswagen.
Bei dem Einsatz von mehreren Klemmelementen, sollten diese auf beiden Führungsschienen gleichmäßig verteilt werden, um eine maximale Steifigkeit der Gesamtkonstruktion zu erreichen.

Weitere Montagehinweise können Sie unter www.zimmer-gmbh.com "Produktauswahl" abrufen.

Schmierung

Bei Verwendung des vorgeschriebenen Druckmediums ist eine Schmierung nicht erforderlich.

Oberflächenschutz

Alle Gehäuse der Klemmelemente sind chemisch vernickelt und haben daher einen bedingten Rostschutz. Teilbereiche aus Aluminium sind entsprechend ihrer Anforderung chemisch vernickelt oder hartcoatiert.

B10d-Wert

Der B10d-Wert gibt die Anzahl von Schaltzyklen an, bis 10 % der Komponenten gefährlich ausgefallen sind.

Theoretische Bremswegberechnung

Beispiel: zwei Führungswagen und ein Bremselement UBPS (Größe 45)

A (Anzahl der Bremselemente)	= 1	v_0 (Anfangsgeschwindigkeit)	= 2 m/s
F (Haltekraft des Bremselements)	= 3 100 N	μ_G (Gleitreibung)	= 0,06
t_R (Reaktionszeit)	= 0,06 s	μ_R (Haftreibung)	= 0,1
t_A (Ansprechzeit)	= 0,01 s	g (Gewichtskraft)	= 9,81 m/s²
m (Masse)	= 50 kg		

Die Werte für μ_G und μ_R stützen sich auf Versuchsreihen sowie auf langjährige Erfahrung aus der Industrie. Dennoch kann es aufgrund besonderer Umgebungsbedingungen zu anderen Ergebnissen kommen. Die Werte t_R und t_A beziehen sich auf gemessene Versuchswerte.

Halteweg (horizontaler Einbau)

Der Halteweg ist die theoretische Strecke, die zu erwarten ist, um eine bekannte Masse mit einer definierten Geschwindigkeit zum Stehen zu bringen. Beim Bremsen wird die kinetische Energie in Reibungsenergie umgewandelt.
Zusätzlich wird der Bremsweg durch die Strecke verlängert, die das Gesamtsystem benötigt, bis der Bremsvorgang eingeleitet wird. Kurze Schlauchleitungen, schnelle Ventile und saubere Schienen verkürzen den Halteweg.

Energieformeln:

$$W_{Kin} = \tfrac{1}{2} m \times v_0^2$$

$$W_{Reib} = F \times A \times \frac{\mu_G}{\mu_H} \times S_B$$

$$W_{Kin} = W_{Reib}$$

Bremsweg S_B:

$$S_B = \frac{m \times v_0^2}{2 \times F \times A \times \frac{\mu_G}{\mu_H}} = \frac{50kg \times (2\,\frac{m}{s})^2}{2 \times 3\,100N \times 1 \times \frac{0,06}{0,1}} = 0,054m$$

Reaktionsweg + Ansprechweg S_R:

$$S_R = v_0 \times (t_R + t_A) = 2\,\frac{m}{s} \times (0,06s + 0,01s) = 0,14m$$

Halteweg S_H:

$$S_H = S_B + S_R = 0,054m + 0,14m = 0,194m$$

Halteweg (vertikaler Einbau)
Durch den vertikalen Einsatz beschleunigt das System bis das Element auslöst und es zum Bremsvorgang kommt. Die Haltekraft wird um die Gewichtskraft verringert.

Geschwindigkeit zu Beginn des Bremsvorgangs V_{Brems}:

$$V_{Brems} = v_0 + g \times (t_R + t_A) = 2\,\frac{m}{s} + 9{,}81\,\frac{m}{s^2} \times (0{,}06s + 0{,}01s) = 2{,}69\,\frac{m}{s}$$

Bremsweg S_B:

$$S_B = \frac{m \times v^2_{Brems}}{2 \times ((F \times A \times \frac{\mu_G}{\mu_H}) - m \times g)} = \frac{50kg \times (2{,}69\,\frac{m}{s})^2}{2 \times ((3\,100N \times 1 \times \frac{0{,}06}{0{,}1}) - 50kg \times 9{,}81\,\frac{m}{s^2})} = 0{,}112m$$

Reaktionsweg + Ansprechweg S_R:

$$S_R = v_0 \times (t_R + t_A) + \frac{1}{2} \times g \times (t_R + t_A)^2 = 2\,\frac{m}{s} \times (0{,}06s + 0{,}01s) + \frac{1}{2} \times 9{,}81\,\frac{m}{s^2} \times (0{,}06s + 0{,}01s)^2 = 0{,}164m$$

Halteweg S_H:

$$S_H = S_B + S_R = 0{,}112m + 0{,}164m = 0{,}276m$$

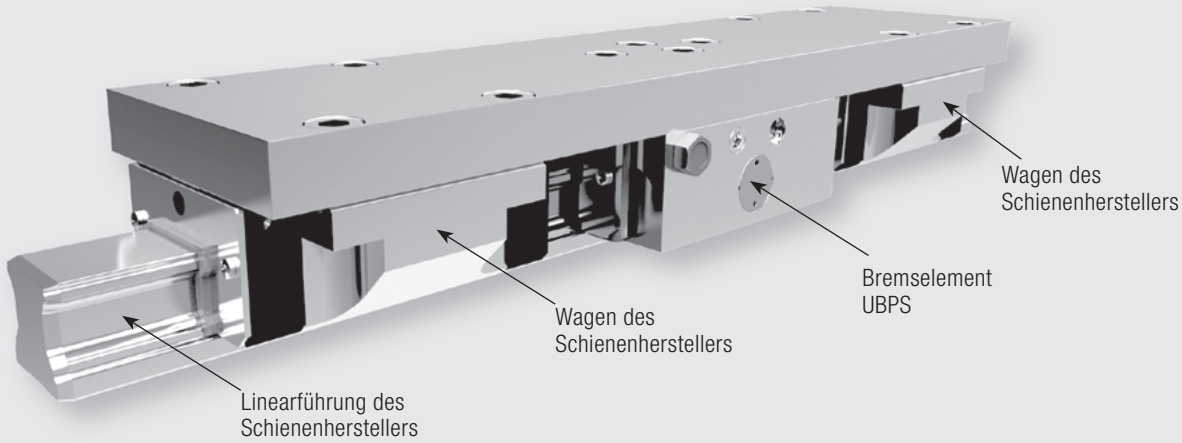

Bei Auslegung der Achse inklusive Bremsen sind die jeweils gültigen Maschinenbaurichtlinien zu beachten. Wir sind Ihnen gerne bei der Auslegung behilflich!

Nummerschlüssel-Erklärung

Nummernschlüssel für Baureihen:

- ➜ **MK/MKS**
- ➜ **MKR/MKRS**
- ➜ **MCP/MCPS**
- ➜ **HK**
- ➜ **miniHK**
- ➜ **HKR**
- ➜ **RBPS**
- ➜ **TPS**

Baureihe	Federenergiespeicher Baugröße	Hersteller der Linearführung	Schienenvariante		Adapterplatte
M K	S 3 5	0 3	M R	+	PMK 35-7 [Zubehör]

Der Nummernschlüssel am Beispiel unserer MK/MKS-Baureihe.
Die Tabellen der Übersichts-Seiten enthalten die Bestellnummern der Elemente und, sofern erforderlich, die Bestellnummer der zugehörigen Adapterplatte (Zubehör).
Geben Sie bitte beide Bestellnummern an, wenn eine Adapterplatte erforderlich ist.

Maße und Aufrisszeichnungen finden Sie unter den jeweiligen Baureihen.

Beispiel
(Baureihe MKS)

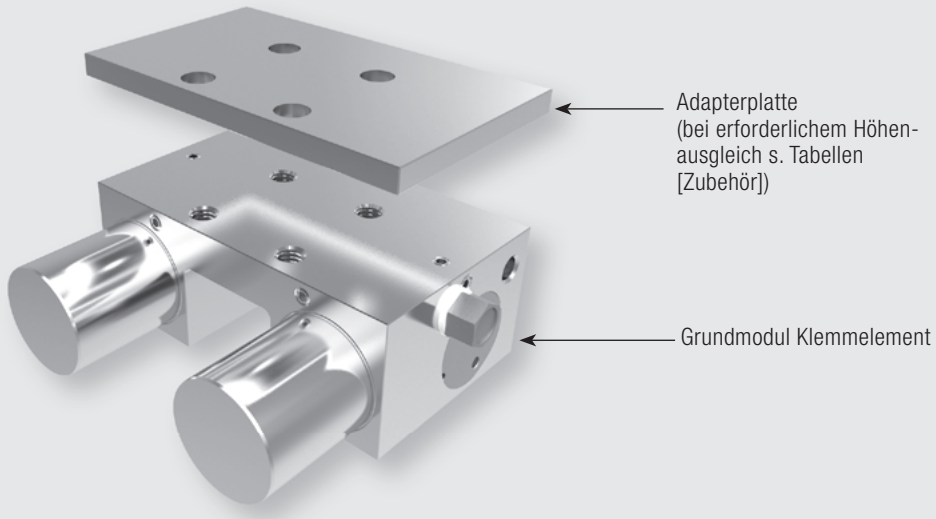

Baureihe	Druckmedium/ Federenergiespeicher	Baugröße	Hersteller der Linearführung	Schienenvariante	Wagenausführung*	Abstreifer-Kit
U B	P S	3 5	0 1	A	S 1 (L)	A [Zubehör]

Der Nummernschlüssel am Beispiel unserer UBPS-Baureihe.
Die Tabellen der Übersichts-Seiten enthalten bereits die kompletten Bestellnummern, ausgenommen das Abstreifer-Kit.
Fügen Sie bei Bedarf des Abstreifer-Kits den Buchstaben A an die Bestellnummer an.
Unsere Baureihe KBHS ist nur mit Abstreifer-Kit erhältlich!
Unsere Baureihe LCE ist nur ohne Abstreifer-Kit erhältlich!

Maße und Aufrisszeichnungen finden Sie unter den jeweiligen Baureihen.

Beispiel
(Baureihe UBPS)

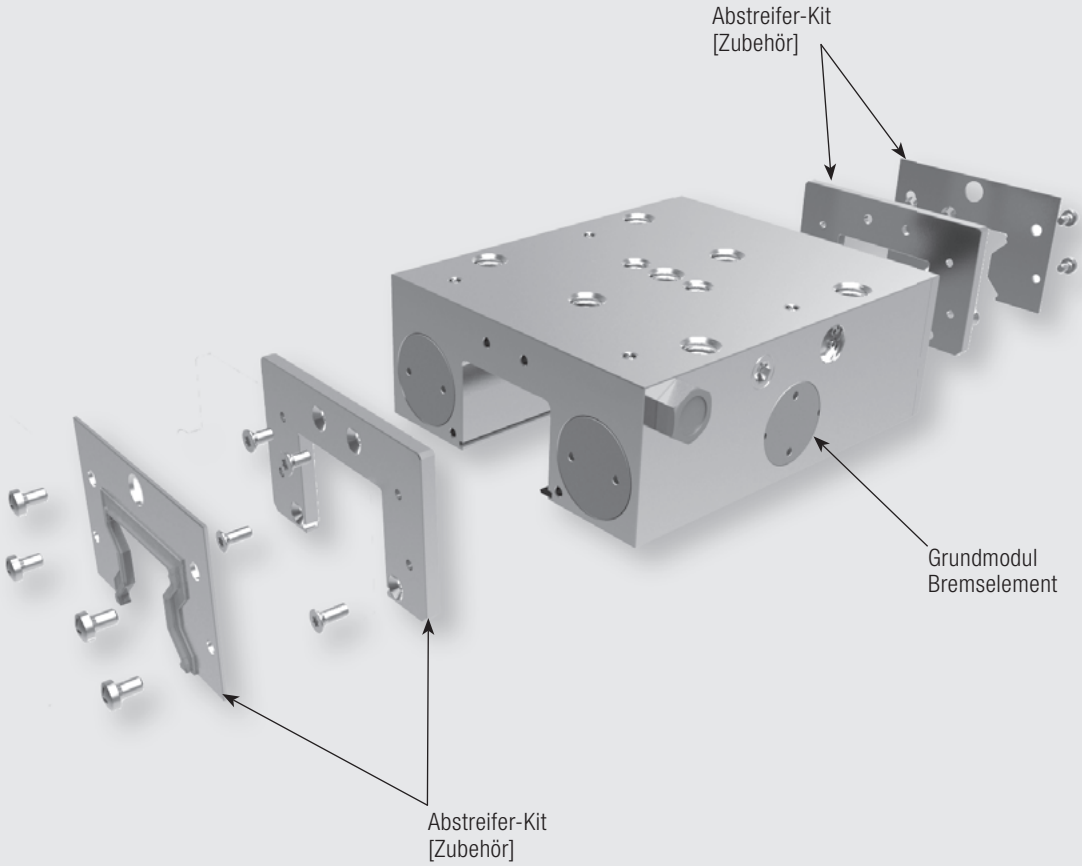

Nummernschlüssel für Baureihen:

- ➜ **MBPS**
- ➜ **UBPS**
- ➜ **KWH**
- ➜ **KBH**
- ➜ **LKP/LKPS**
- ➜ **LBPS**
- ➜ **KBHS**
- ➜ **LCE**

* Wagenausführung nach DIN645-1: S1 (Flanschwagen), S2 (schmal, niedrig) und S3 (schmal, hoch)

© Copyright
✆ +49.7844.9138-0
www.zimmer-gmbh.com

HK

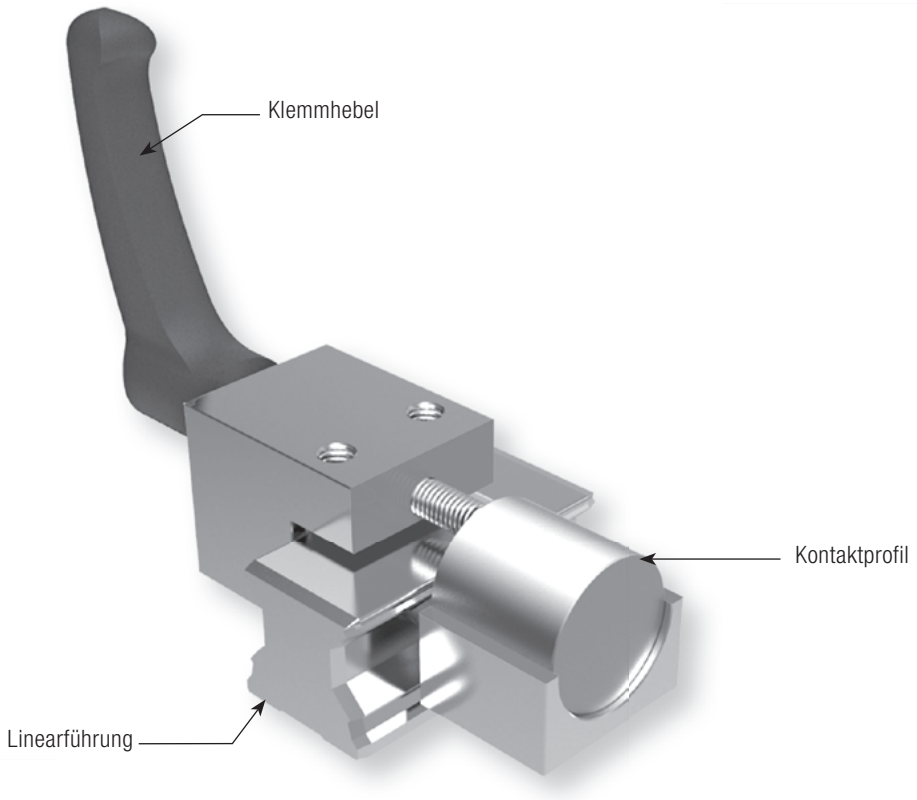

Einfach und zuverlässig:
Das manuelle Klemmelement **HK**

Die HK-Baureihe ist ein manuell betätigtes Klemmelement. Durch Verwenden des frei justierbaren Handhebels pressen sich die Kontaktprofile synchron an die Freiflächen der Profilschienenführung.

Die schwimmend gelagerten Kontaktprofile garantieren eine symmetrische Krafteinleitung auf die Linearführung.

Baureihe HK

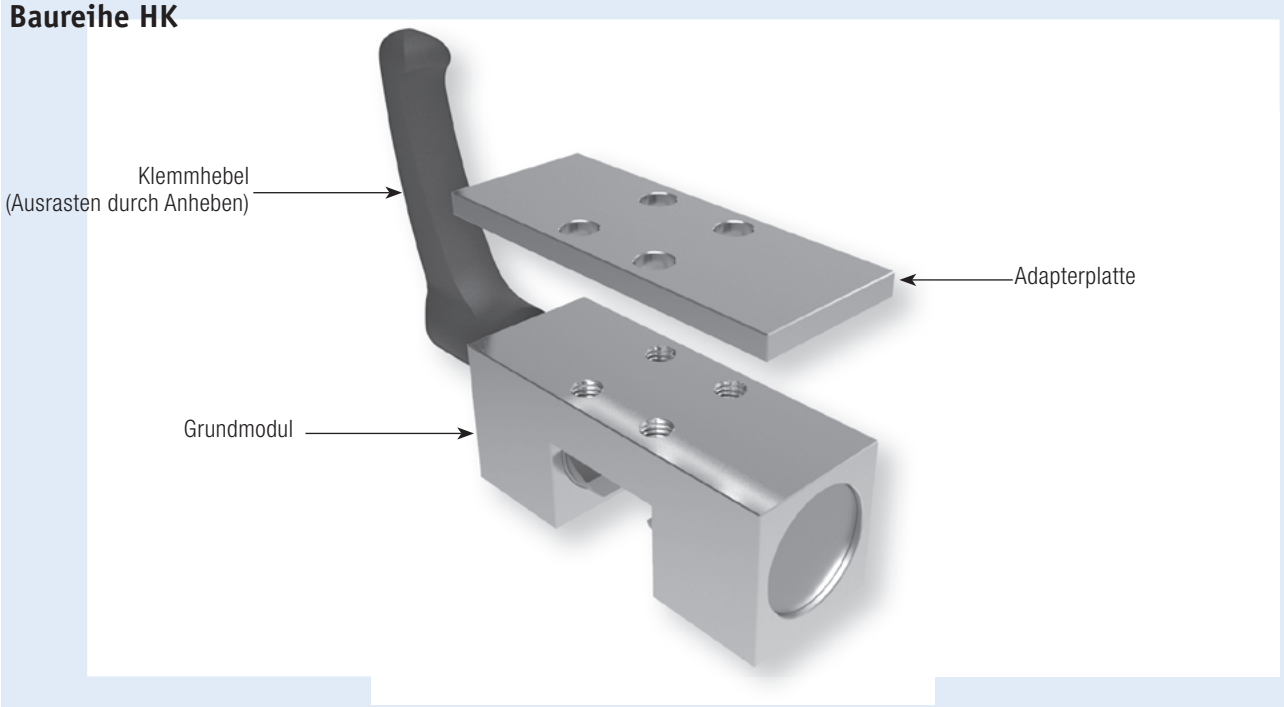

Technische Daten Baureihe HK:

Schienengöße	12–100
Haltekräfte	1 200 N–2 000 N
Anzugsmoment	4 Nm - 17 Nm
Federenergiespeicher	-
PLUS-Anschluss	-
Klemmzyklen	50 0000 (Bd10d-Wert)
Bremszyklen	nicht geeignet

Einsatzmöglichkeiten HK:
- Tischtraversen und Schlitten
- Breitenverstellung, Anschläge
- Positionieren an optischen Geräten und Messtischen

Zubehör Adapterplatte HK:
Je nach Höhe des Führungswagens (Maß D) ist zusätzlich eine Adapterplatte zu bestellen (siehe Tabelle ab Seite 14).

Betätigung HK:
Standard mit Handhebel, weitere Betätigungsmöglichkeiten z. B. mittels Schraube DIN 912 auf Anfrage möglich.

© Copyright

HK

Schienenhersteller
THK
The Mark of Linear Motion

Schienentyp	Schienengröße	Wagentyp	Artikelnummer	Adapterplatte [für Höhenausgleich]	Maß D [mm] *1	Maßtabelle [Seite 24 und 25]
SR, SSR	15	SR..W, SR..WM, SR..V, SR..VM, SR..TB, SR..TBM, SR..SB, SR..SBM, SSR..XW, SSR..XWM, SSR..XV, SSR..XVM, SSR..XTB	HK 1501 A		24	3
	20	SR..W, SR..WM, SR..V, SR..VM, SR..TB, SR..TBM, SR..SB, SR..SBM, SSR..XW, SSR..XWM, SSR..XV, SSR..XVM, SSR..XTB	HK 2001 A		28	8
	25	SR..W, SR..WM, SR..V, SR..VM, SR..TB, SR..TBM, SR..SB, SR..SBM, SSR..XW, SSR..XWM, SSR..XV, SSR..XVM, SSR..XTB	HK 2501 A		33	17
	30	SR..W, SR..WM, SR..V, SR..VM, SR..TB, SR..TBM, SR..SB, SR..SBM, SSR..XW, SSR..XWM	HK 3001 A		42	28
	35	SR..W, SR..WM, SR..V, SR..VM, SR..TB, SR..TBM, SR..SB, SR..SBM, SSR..XW	HK 3501 A	PMK 35-4	48	31
	45	SR..W, SR..TB	HK 4501 A		60	43
	55	SR..W, SR..TB	HK 5501 S		68	48
HSR	15	HSR..A, HSR..AM, HSR..B, HSR..BM, HSR..C	HK 1501 A		24	3
		HSR..R, HSR..RM, HSR..YR, HSR..YRM	HK 1501 A	PHK 15-4	28	
	20	HSR..A, HSR..AM, HSR..LA, HSR..LAM, HSR..B, HSR..M, HSR..LB, HSR..LBM, HSR..C, HSR..R, HSR..RM, HSR..R, HSR..LRM, HSR..YR, HSR..YRM, HSR..CA, HSR..CAM, HSR..HA, HSR..HAM, HSR..CB, HSR..CBM, HSR..HB, HSR..HBM	HK 2001 A		30	11
	25	HSR..A, HSR..AM, HSR..LA, HSR..LAM, HSR..B, HSR..BM, HSR..LB, HSR..LBM, HSR..C, HSR..CA, HSR..CAM, HSR..HA, HSR..HAM, HSR..CB, HSR..CBM, HSR..HB, HSR..HBM	HK 2501 A		36	21
		HSR..R, HSR..RM, HSR..LR, HSR..LRM, HSR..YR, HSR..YRM	HK 2501 A	PHK 25-4	40	
	30	HSR..A, HSR..AM, HSR..LA, HSR..LAM, HSR..B, HSR..BM, HSR..LB, HSR..LBM, HSR..C, HSR..CA, HSR..CAM, HSR..HA, HSR..HAM, HSR..CB, HSR..CBM, HSR..HB, HSR..HBM	HK 3001 A		42	28
		HSR..R, HSR..RM, HSR..LR, HSR..LRM, HSR..YR, HSR..YRM	HK 3001 A	PHK 30-3	45	
	35	HSR..A, HSR..AM, HSR..LA, HSR..LAM, HSR..B, HSR..BM, HSR..LB, HSR..LBM, HSR..C, HSR..CA, HSR..CAM, HSR..HA, HSR..HAM, HSR..CB, HSR..CBM, HSR..HB, HSR..HBM	HK 3501 A		48	35
		HSR..R, HSR..RM, HSR..LR, HSR..LRM, HSR..YR, HSR..YRM	HK 3501 A	PMK 35-7	55	
	45	HSR..A, HSR..LA, HSR..B, HSR..LB, HSR..CA, HSR..HA, HSR..CB, HSR..HB	HK 4501 A		60	43
		HSR..R, HSR..LR, HSR..YR	HK 4501 A	PHK 45-10	70	
	55	HSR..A, HSR..LA, HSR..B, HSR..LB, HSR..CA, HSR..HA, HSR..CB, HSR..HB	HK 5501 A		70	62
		HSR..R, HSR..LR, HSR..YR	HK 5501 A	PHK 55-10	80	
	65	HSR..A, HSR..LA, HSR..B, HSR..LB, HSR..CA, HSR..HA, HSR..CB, HSR..HB, HSR..R, HSR..LR, HSR..YR	HK 6501 A		90	53
	85	HSR..A, HSR..LA, HSR..B, HSR..LB, HSR..CA, HSR..HA, HSR..CB, HSR..HB, HSR..R, HSR..LR	✆		110	✆
GSR	15	GSR..T, GSR..V	HK 1501 G		20	58
	20	GSR..T, GSR..V	HK 2001 G		24	59
	25	GSR..T, GSR..V	HK 2501 G		30	60
	30	GSR..T	HK 3001 G		33	57
	35	GSR..T	HK 3501 G		38	61
HRW	17	HRW..CA, HRW..CAM, HRW..CR, HSR..CRM	HK 1701 B		17	39
	21	HRW..CA, HRW..CAM, HRW..CR, HSR..CRM	HK 2101 B		21	23
	27	HRW..CA, HRW..CAM, HRW..CR, HSR..CRM	HK 2701 B		27	24
	35	HRW..CA, HRW..CAM, HRW..CR, HSR..CRM	HK 3501 B		35	45
	50	HRW..CA, HRW..CR	HK 5001 B		50	50
	60	HRW..CA	✆		60	✆
SHW	17	SHW..CAM, SHW..CRM, SHW..HRM	HK 1701 B		17	39
	21	SHW..CAM, SHW..CRM	HK 2101 B		21	23
	27	SHW..CA, SHW..CR	HK 2701 B		27	24
	35	SHW..CA, SHW..CR	HK 3501 B		35	45
	50	SHW..CA, SHW..CR	HK 5001 B		50	50
SHS	15	SHS..C, SHS..LC, SHS..V, SHS..LV	HK 1501 A	PHK 15-2	24	1
		SHS..R	HK 1501 A	PHK 15-6	28	
	20	SHS..C, SHS..LC, SHS..V, SHS..LV	HK 2001 A	PHK 20-2	30	8
	25	SHS..C, SHS..LC, SHS..V, SHS..LV	HK 2501 A	PHK 25-2	36	19
		SHS..R, SHS..LR	HK 2501 A	PHK 25-6	40	
	30	SHS..C, SHS..LC, SHS..V, SHS..LV	HK 3001 A		42	28
		SHS..R, SHS..LR	HK 3001 A	PHK 30-3	45	
	35	SHS..C, SHS..LC, SHS..V, SHS..LV	HK 3501 A	PMK 35-4	48	31
		SHS..R, SHS..LR	HK 3501 A	PMK 35-11	55	
	45	SHS..C, SHS..LC, SHS..V, SHS..LV	HK 4501 A		60	43
		SHS..R, SHS..LR	HK 4501 A	PHK 45-10	70	
	55	SHS..C, SHS..LC, SHS..V, SHS..LV	HK 5501 A	PHK 55-4	70	65
		SHS..R, SHS..LR	HK 5501 A	PHK 55-14	80	
	65	SHS..C, SHS..LC, SHS..V, SHS..LV	HK 6501 A		90	53

*1 Dient zur Erweiterung der Maßtabelle sowie des Datenblattes

Nummerschlüssel-Erklärung siehe Seite 10

Schienenhersteller

THK
The Mark of Linear Motion

Schienentyp	Schienengröße	Wagentyp	Artikelnummer	Adapterplatte [für Höhenausgleich]	Maß D [mm] *1	Maßtabelle [Seite 24 und 25]
SNR, SNS	25	SNR..R, SNR..LR, SNR..C, SNR..LC, SNS..R, SNS..LR, SNS..C, SNS..LC	HK 2501 N		31	13
	30	SNR..R, SNR..LR, SNR..C, SNR..LC, SNS..R, SNS..LR, SNS..C, SNS..LC	HK 3001 A		38	25
	35	SNR..R, SNR..LR, SNR..C, SNR..LC, SNS..R, SNS..LR, SNS..C, SNS..LC	HK 3501 A		44	31
		SNR..CH, SNR..LCH, SNS..CH, SNS..LCH		PMK 35-4	48	
		SNR..RH, SNR..LRH, SNS..RH, SNS..LRH		PMK 35-11	55	
	45	SNR..R, SNR..LR, SNR..C, SNR..LC, SNS..R, SNS..LR, SNS..C, SNS..LC	HK 4501 A		52	40
		SNR..CH, SNR..LCH, SNS..CH, SNS..LCH		PHK 45-8	60	
		SNR..RH, SNR..LRH, SNS..RH, SNS..LRH		PHK 45-18	70	
	55	SNR..R, SNR..LR, SNR..C, SNR..LC, SNS..R, SNS..LR, SNS..C, SNS..LC	HK 5501 A		63	46
		SNR..CH, SNR..LCH, SNS..CH, SNS..LCH		PHK 55-7	70	
		SNR..RH, SNR..LRH, SNS..RH, SNS..LRH		PHK 55-17	80	
	65	SNR..R, SNR..LR, SNR..C, SNR..LC, SNS..R, SNS..LR, SNS..C, SNS..LC	HK 6501 N		75	52
	85	SNR..LR, SNR..LC, SNS..LR, SNS..LC	✆		90	✆
NR, NRS	25	NR..XR, NR..XLR, NR..XA, NR..XLA, NR..XB, NR..XLB, NRS..XR, NR S..XLR, NRS..XA, NRS..XLA, NRS..XB, NRS..XLB	HK 2501 N		31	13
	30	NR..R, NR..LR, NR..A, NR..LA, NR..B, NR..LB, NRS..R, NRS..LR, NRS..A, NRS..LA, NRS..B, NRS..LB	HK 3001 A		38	25
	35	NR..R, NR..LR, NR..A, NR..LA, NR..B, NR..LB, NRS..R, NRS..LR, NRS..A, NRS..LA, NRS..B, NRS..LB	HK 3501 A		44	31
	45	NR..R, NR..LR, NR..A, NR..LA, NR..B, NR..LB, NRS..R, NRS..LR, NRS..A, NRS..LA, NRS..B, NRS..LB	HK 4501 A		52	40
	55	NR..R, NR..LR, NR..A, NR..LA, NR..B, NR..LB, NRS..R, NRS..LR, NRS..A, NRS..LA, NRS..B, NRS..LB	HK 5501 A		63	46
	65	NR..R, NR..LR, NR..A, NR..LA, NR..B, NR..LB, NRS..R, NRS..LR, NRS..A, NRS..LA, NRS..B, NRS..LB	HK 6501 N		75	52
	85	NR..R, NR..LR, NR..A, NR..LA, NR..B, NR..LB, NRS..R, NRS..LR, NRS..A, NRS..LA, NRS..B, NRS..LB	✆		90	✆
SRG	15	SRG..A, SRG..V	✆		24	
	20	SRG..A, SRG..LA, SRG..V, SRG..LV	✆		30	
	25	SRG..C, SRG..LC	HK 2501 E		36	20
		SRG..R, SRG..LR	HK 2501 E	PHK 25-4	40	
	30	SRG..C, SRG..LC	HK 3001 E		42	27
		SRG..R, SRG..LR	HK 3001 E	PHK 30-3	45	
	35	SRG..C, SRG..LC	HK 3501 E		48	33
		SRG..R, SRG..LR	HK 3501 E	PMK 35-7	55	
	45	SRG..C, SRG..LC	HK 4501 E		60	42
		SRG..R, SRG..LR	HK 4501 E	PHK 45-10	70	
	55	SRG..C, SRG..LC	HK 5501 E		70	47
		SRG..R, SRG..LR	HK 5501 E	PHK 55-10	80	
	65	SRG..LC, SRG..LV	HK 6501 E		90	51
HCR	15	HCR 15A +60/150R	HK 1501/150		24	3
		HCR 15A +60/300R				
		HCR 15A +60/400R				
	25	HCR 25A +60/500R	HK 2501/1000		36	21
		HCR 25A +60/750R				
		HCR 25A +60/1000R				
		HCR 25A +60/1600R				
	35	HCR 35A +60/600R	HK 3501/1000		48	56
		HCR 35A +60/800R				
		HCR 35A +60/1000R				
		HCR 35A +60/1300R				
	45	HCR 45A +60/800R	✆		60	✆
		HCR 45A +60/1000R				
		HCR 45A +60/1200R				
		HCR 45A +60/1600R				
	65	HCR 65A +60/1000R	✆		90	✆
		HCR 65A +60/1500R				
		HCR 65A +60/2000R				
		HCR 65A +45/2500R				

*1 Dient zur Erweiterung der Maßtabelle sowie des Datenblattes

Nummerschlüssel-Erklärung siehe Seite 10

HK

Schienenhersteller

Rexroth
Bosch Group

Schienentyp	Schienengröße	Wagentyp	Artikelnummer	Adapterplatte [für Höhenausgleich]	Maß D [mm] *1	Maßtabelle [Seite 24 und 25]
R1605, R1606, R1607, R1608, R1645, R1647, R2045, R2047	15	R1622, R1623, R1631, R1632, R1651, R1653, R1661, R1662, R1665, R1666, R2001, R2002, R2011, R2012, R2000, R2010	HK 1505 KR		24	2
		R1621	HK 1505 KR	PHK 15-4	28	
	20	R1622, R1623, R1631, R1632, R1651, R1653, R1661, R1662, R1665, R1666, R2001, R2002, R2011, R2012, R2000, R2010	HK 2005 KR		30	10
	25	R1622, R1623, R1631, R1632, R1651, R1653, R1661, R1662, R1665, R1666, R2001, R2002, R2011, R2012, R2000, R2010	HK 2505 KR		36	20
		R1621, R1624	HK 2505 KR	PHK 25-4	40	
	30	R1622, R1623, R1631, R1632, R1651, R1653, R1661, R1662, R1665, R1666, R2001, R2002, R2011, R2012, R2000, R2010	HK 3005 KR		42	27
		R1621, R1624	HK 3005 KR	PHK 30-3	45	
	35	R1622, R1623, R1631, R1632, R1651, R1653, R1661, R1662, R1665, R1666, R2001, R2002, R2011, R2012, R2000, R2010	HK 3505 KR		48	33
		R1621, R1624	HK 3505 KR	PMK 35-7	55	
	45	R1622, R1623, R1651, R1653	HK 4505 KR		60	42
		R1621, R1624	HK 4505 KR	PHK 45-10	70	
	55	R1622, R1623, R1651, R1653	HK 5505 KR		70	47
		R1621, R1624	HK 5505 KR	PHK 55-10	80	
	65	R1622, R1623, R1651, R1653	HK 6505 KR		90	51
R1675, R1677	20	R1671, R1672	HK 2005 KB		27	49
	25	R1671, R1672	HK 2505 KB		35	38
	35	R1671	HK 3505 KB		50	50
R1805, R1807	25	R1851, R1853	HK 2505 KR		36	20
		R1821, R1824	HK 2505 KR	PHK 25-4	40	
	35	R1851, R1853	HK 3505 KR		48	33
		R1821, R1824	HK 3505 KR	PMK 35-7	55	
	45	R1851, R1853	HK 4505 KR		60	42
		R1821, R1824	HK 4505 KR	PHK 45-10	70	
	55	R1851, R1853	HK 5505 KR		70	47
		R1821, R1824	HK 5505 KR	PHK 55-10	80	
	65	R1824, R1851, R1853	HK 6505 KR		90	51

Schienenhersteller

SCHNEEBERGER

MRS	25	MRW..A, MRW..B	HK 2503 MR		36	20
		MRW..C, MRW..D, MRW..E	HK 2503 MR	PHK 25-4	40	
	35	MRW..A, MRW..B	HK 3503 MR		48	33
		MRW..C, MRW..D, MRW..E	HK 3503 MR	PMK 35-7	55	
	45	MRW..A, MRW..B	HK 4503 MR		60	42
		MRW..C, MRW..D	HK 4503 MR	PHK 45-10	70	
	55	MRW..A, MRW..B	HK 5503 MR		70	47
		MRW..C, MRW..D	HK 5503 MR	PHK 55-10	80	
	65	MRW..B, MRW..D	HK 6501 A		90	51
	100	MRW..B	✆		120	✆
BMS	15	BMW..A, BMW..F	HK 1503 BM		24	2
		BMW..C	HK 1503 BM	PHK 15-4	28	
	20	BMW..A, BMW..B, BMW..C, BMW..D,	HK 2003 BM		30	10
	25	BMW..A ,BMW..B, BMW..F, BMW..G	HK 2503 BM		36	20
		BMW..C, BMW..D, BMW..E	HK 2503 BM	PHK 25-4	40	
	30	BMW..A ,BMW..B, BMW..F, BMW..G	HK 3003 BM		42	27
		BMW..C, BMW..D, BMW..E	HK 3003 BM	PHK 30-3	45	
	35	BMW..A ,BMW..B, BMW..F, BMW..G	HK 3503 BM		48	33
		BMW..C, BMW..D, BMW..E	HK 3503 BM	PMK 35-7	55	
	45	BMW..A ,BMW..B	HK 4503 BM		60	42
		BMW..C, BMW..D	HK 4503 BM	PHK 45-10	70	

*1 Dient zur Erweiterung der Maßtabelle sowie des Datenblattes

Nummerschlüssel-Erklärung siehe Seite 10

Schienenhersteller
IKO

Schienentyp	Schienengröße	Wagentyp	Artikelnummer	Adapterplatte [für Höhenausgleich]	Maß D [mm] *1	Maßtabelle [Seite 24 und 25]
LWH	12	LWHT, LWHT..SL	✆		19	✆
		LWHDC..SL, LWHD, LWHD..SL, LWHDG..SL	✆		20	✆
	15	LWH..B, LWH..SL, LWH..M, LWHT..B, LWHT..SL, LWHT..M, LWHS..B, LWHS..SL, LWHS..M	HK 1501 A		24	3
		LWHD..B, LWHD..M, LWHY	HK 1501 A	PHK 15-4	28	
	20	LWH..B, LWH..SL, LWH..M, LWHG, LWHT..B, LWHT..SL, LWHT..M, LWHTG, LWHS..B, LWHS..SL, LWHS..M, LWHSG, LWHY	HK 2001 A		30	11
	25	LWH..B, LWH..SL, LWH..M, LWHG, LWHT..B, LWHT..SL, LWHT..M, LWHTG, LWHS..B, LWHS..SL, LWHS..M, LWHSG	HK 2501 A		36	21
		LWHD..B, LWHD..M, LWHDG, LWHY	HK 2501 A	PHK 25-4	40	
	30	LWH..B, LWH..SL, LWH..M, LWHG, LWHT..B, LWHT..SL, LWHT..M, LWHTG, LWHS..B, LWHS..SL, LWHS..M, LWHSG	HK 3001 A		42	28
		LWHD..B, LWHD..M, LWHDG, LWHY	HK 3001 A	PHK 30-3	45	
	35	LWH..B, LWH..M, LWHG, LWHT..B, LWHT..M, LWHTG	HK 3501 A		48	35
		LWHD..B, LWHD..M, LWHDG, LWHY	HK 3501 A	PMK 35-7	55	
	45	LWH..B, LWH..M, LWHG, LWHT..B, LWHT..M, LWHTG	HK 4501 A		60	43
		LWHD..B, LWHD..M, LWHDG, LWHY	HK 4501 A	PHK 45-10	70	
	55	LWH..B, LWHG, LWHT..B, LWHTG	HK 5501 A		70	62
		LWHD..B, LWHDG, LWHY	HK 5501 A	PHK 55-10	80	
	65	LWH..B, LWHG, LWHT..B, LWHTG, LWHD..B, LWHDG, LWHY	HK 6501 A		90	53
	85	LWHG, LWHTG	✆		110	✆
MH	12	MHT, MHT..SL	✆		19	✆
		MHDC..SL, MHD, MHD..SL, MHDG..SL	✆		20	✆
	15	MH, MHT, MHS	HK 1501 A		24	3
		MHD	HK 1501 A	PHK 15-4	28	
	20	MH, MHG, MHT, MHTG, MHS, MHSG	HK 2001 A		30	11
	25	MH, MHG, MHT, MHTG, MHS, MHSG	HK 2501 A		36	21
		MHD, MHDG	HK 2501 A	PHK 25-4	40	
	30	MH, MHG, MHT, MHTG, MHS, MHSG	HK 3001 A		42	28
		MHD, MHDG	HK 3001 A	PHK 30-3	45	
	35	MH, MHG, MHT, MHTG	HK 3501 A		48	35
		MHD, MHDG	HK 3501 A	PMK 35-7	55	
	45	MH, MHG, MHT, MHTG	HK 4501 A		60	43
		MHD, MHDG	HK 4501 A	PHK 45-10	70	
LRX	12	LRXC, LRX, LRXG	✆		19	✆
		LRXDC, LRXDC..SL, LRXD, LRXD..SL, LRXDG, LRXDG..SL	✆		20	✆
	15	LRXC, LRX, LRXG, LRXSC, LRXS, LRXSG	HK 1510 B		24	5
		LRXDC, LRXDC..SL, LRXD, LRXD..SL, LRXDG, LRXDG..SL	HK 1510 B	PHK 15-4/01	28	
	20	LRXC, LRX, LRXG, LRXSC, LRXS, LRXSG	HK 2010 B		30	10
		LRXDC, LRXDC..SL, LRXD, LRXD..SL, LRXDG, LRXDG..SL	HK 2010 B	PHK 20-4	34	
	25	LRXC, LRX, LRXG, LRXSC, LRXS, LRXSG	HK 2514 A		36	63
		LRXDC, LRXDC..SL, LRXD, LRXD..SL, LRXDG, LRXDG..SL	HK 2501 A		40	22
	30	LRXC, LRX, LRXG, LRXSC, LRXS, LRXSG	HK 3001 A		42	28
		LRXDC, LRXDC..SL, LRXD, LRXD..SL, LRXDG, LRXDG..SL	HK 3001 A		45	29
	35	LRXC, LRX, LRXG	HK 3501 A		48	35
		LRXDC, LRXD, LRXDG	HK 3501 A	PMK 35-7	55	
	45	LRXC, LRX, LRXG	HK 4501 A		60	43
		LRXDC, LRXD, LRXDG	HK 4501 A	PHK 45-10	70	
	55	LRXC, LRX, LRXG	HK 5501 A		70	62
		LRXDC, LRXD, LRXDG	HK 5501 A	PHK 55-10	80	
	65	LRXC, LRX, LRXG, LRXDC, LRXD, LRXDG	HK 6501 A		90	51
	85	LRX, LRXG	✆		110	✆
	100	LRXG	✆		120	✆
MX	15	MXC, MX, MXG, MXSC, MXS, MXSG	HK 1510 B		24	5
		MXDC, MXD, MXDG	HK 1510 B	PHK 15-4/01	28	
	20	MXC, MX, MXG, MXL, MXSC, MXS, MXSG, MXSL	HK 2010 B		30	10
		MXDC, MXD, MXDG, MXDL	HK 2010 B	PHK 20-4	34	
	25	MXC, MX, MXG, MXL, MXSC, MXS, MXSG, MXSL	HK 2514 A		36	63
		MXDC, MXD, MXDG, MXDL	HK 2501 A		40	22
	30	MXC, MX, MXG, MXL, MXSC, MXS, MXSG, MXSL	HK 3001 A		42	28
		MXDC, MXD, MXDG, MXDL	HK 3001 A		45	29
	35	MXN, MXNG, MXNS, MXNSG	✆		44	✆
		MXC, MX, MXG, MXL	HK 3501 A		48	35
	45	MXN, MXNG, MXNS, MXNSG	✆		52	✆
		MXC, MX, MXG, MXL	HK 4501 A		60	43
	55	MXN, MXNG, MXNS, MXNSG	✆		63	✆
		MXC, MX, MXG	HK 5501 A		70	62
	65	MXC, MX, MXG	HK 6510 R		90	44

LRX: bei Verwendung des Abdeckbandes der Schiene bitte anrufen!
*1 Dient zur Erweiterung der Maßtabelle sowie des Datenblattes

Nummerschlüssel-Erklärung siehe Seite 10

© Copyright

HK

Schienenhersteller

IKO

Schienentyp	Schienengröße	Wagentyp	Artikelnummer	Adapterplatte [für Höhenausgleich]	Maß D [mm] *1	Maßtabelle [Seite 24 und 25]
LWE	15	LWE..Q, LWET..Q, LWES..Q, LWEC, LWEC..SL, LWE, LWE..SL, LWEG, LWEG..SL, LWETC, LWETC..SL, LWET, LWET..SL, LWETG, LWETG..SL, LWESC, LWESC..SL, LWES, LWES..SL, LWESG, LWESG..SL	HK 1501 A		24	3
	20	LWE..Q, LWET..Q, LWES..Q, LWEC, LWEC..SL, LWE, LWE..SL, LWEG, LWEG..SL, LWETC, LWETC..SL, LWET, LWET..SL, LWETG, LWETG..SL, LWESC, LWESC..SL, LWES, LWES..SL, LWESG, LWESG..SL	HK 2001 A		28	8
	25	LWE..Q, LWET..Q, LWES..Q, LWEC, LWEC..SL, LWE, LWE..SL, LWEG, LWEG..SL, LWETC, LWETC..SL, LWET, LWET..SL, LWETG, LWETG..SL, LWESC, LWESC..SL, LWES, LWES..SL, LWESG, LWESG..SL	HK 2501 A		33	17
	30	LWE..Q, LWET..Q, LWES..Q, LWEC, LWEC..SL, LWE, LWE..SL, LWEG, LWEG..SL, LWETC, LWETC..SL, LWET, LWET..SL, LWETG, LWETG..SL, LWESC, LWESC..SL, LWES, LWES..SL, LWESG, LWESG..SL	HK 3001 A		42	28
	35	LWE..Q, LWET..Q, LWES..Q, LWEC, LWE, LWETC, LWET, LWESC, LWES	HK 3501 A		48	35
	45	LWE, LWET, LWES	HK 4501 A		60	43
ME	15	MEC, MEC..SL, ME, ME..SL, MEG, MEG..SL, METC, METC..SL, MET, MET..SL, METG, METG..SL, MESC, MESC..SL, MES, MES..SL, MESG, MESG..SL, MH, MHT, MHS	HK 1501 A		24	3
		MHD	HK 1501 A	PHK 15-4	28	
	20	MEC, MEC..SL, ME, ME..SL, MEG, MEG..SL, METC, METC.. SL, MET, MET..SL, METG, METG..SL, MESC, MESC..SL, MES, MES..SL, MESG, MESG..SL	HK 2001 A		28	8
		MH, MHG, MHT, MHTG, MHS, MHSG	HK 2001 A	PHK 20-2	30	
	25	MEC, MEC..SL, ME, ME..SL, MEG, MEG..SL, METC, METC..SL, MET, MET..SL, METG, METG..SL, MESC, MESC..SL, MES, MES..SL, MESG, MESG..SL	HK 2501 A		33	17
		MH, MHG, MHT, MHTG, MHS, MHSG	HK 2501 A	PHK 25-3	36	
		MHD, MHDG	HK 2501 A	PHK 25-7	40	
	30	MEC, MEC..SL, ME, ME..SL, MEG, MEG..SL, METC, METC..SL, MET, MET..SL, METG, METG..SL, MESC, MESC..SL, MES, MES..SL, MESG, MESG..SL, MH, MHG, MHT, MHTG, MHS, MHSG	HK 3001 A		42	28
		MHD, MHDG	HK 3001 A		45	29
	35	MEC, ME, METC, MET, MESC, MES, MH, MHG, MHT, MHTG	HK 3501 A		48	35
		MHD, MHDG	HK 3501 A	PMK 35-7	55	
	45	ME, MET, MES, MH, MHG, MHT, MHTG	HK 4501 A		60	43
		MHD, MHDG	HK 4501 A	PHK 45-10	70	

Schienenhersteller

INA

TKD (KUE)	15	KWE	HK 1501 A		24	3
		KWE..-H	HK 1501 A	PHK 15-4	28	
	20	KWE, KWE..-H	HK 2001 A		30	11
	25	KWE	HK 2501 A	PHK 25-4	36	15
		KWE..-H	HK 2501 A	PHK 25-8	40	
	30	KWE	HK 3001 A	PHK 30-4	42	25
		KWE..-H	HK 3001 A	PHK 30-7	45	
	35	KWE	HK 3501 A	PMK 35-8	48	30
		KWE..-H	HK 3501 A	PMK 35-15	55	

*1 Dient zur Erweiterung der Maßtabelle sowie des Datenblattes

Nummerschlüssel-Erklärung siehe Seite 10

Schienentyp	Schienengröße	Wagentyp	Artikelnummer	Adapterplatte [für Höhenausgleich]	Maß D [mm] *1	Maßtabelle [Seite 24 und 25]
TKVD (KUVE)	15	KWVE..-B, KWVE..-B-EC, KWVE..-B-ESC, KWVE..-B-S	HK 1502 K		24	3
		KWVE..-B-H	HK 1502 K	PHK 15-4	28	
	20	KWVE..-B, KWVE..-B-L, KWVE..-B-S, KWVE..-B-SL, KWVE..B-H	HK 2002 K		30	12
		KWVE..-B-N, KWVE..-B-NL, KWVE..-B-SN, KWVE..-B-SNL	HK 2002 K		27	7
		KWVE..-B-EC, KWVE..-B-ESC	HK 2002 K		28	9
	25	KWVE..-B, KWVE..-B-L, KWVE..-B-S, KWVE..-B-SL, KWVE..B-HS, KWVE..B-S-HS	HK 2502 K	PHK 25-4	36	16
		KWVE..-B-N, KWVE..-B-NL, KWVE..-B-SN, KWVE..-B-SNL, KWVE..-B-N-HS, KWVE..B-SN-HS	HK 2502 K		31	14
		KWVE..-B-EC, KWVE..-B-ESC	HK 2502 K		33	18
		KWVE..-B-H, KWVE..-B-HL, KWVE..B-H-HS	HK 2502 K	PHK 25-7	40	
	30	KWVE..-B, KWVE..-B-EC, KWVE..-B-L, KWVE..-B-ESC, KWVE..-B-S, KWVE..-B-SL	HK 3002 K		42	28
		KWVE..-B-N, KWVE..-B-NL, KWVE..-B-SN, KWVE..-B-SNL	HK 3002 K		38	25
		KWVE..-B-H, KWVE..-B-HL	HK 3002 K	PHK 30-3	45	28
	35	KWVE..-B, KWVE..-B-EC, KWVE..-B-L, KWVE..-B-ESC, KWVE..-B-S, KWVE..-B-SL	HK 3502 K	PMK 35-4	48	31
		KWVE..-B-N, KWVE..-B-NL, KWVE..-B-SN, KWVE..-B-SNL	HK 3502 K		44	
		KWVE..-B-H, KWVE..-B-HL	HK 3502 K	PMK 35-11	55	
	45	KWVE..-B, KWVE..-B-EC, KWVE..-B-L, KWVE..-B-ESC, KWVE..-B-S, KWVE..-B-SL	HK 4502 K		60	41
		KWVE..-B-N, KWVE..-B-NL, KWVE..-B-SN, KWVE..-B-SNL	HK 4502 K		52	64
		KWVE..-B-H, KWVE..-B-HL	HK 4502 K	PHK 45-10	70	41
	55	KWVE..-B, KWVE..-B-L, KWVE..-B-S, KWVE..-B-SL	✆		70	✆
TKSD (KUSE)	20	KWSE, KWSE..-L, KWSE..-H, KWSE..-HL	HK 2001 A		30	11
	25	KWSE, KWSE.. -L	HK 2501 A		36	21
		KWSE..-H, KWSE..-HL	HK 2501 A	PHK 25-4	40	
	30	KWSE, KWSE..-L	HK 3001 A		42	28
		KWSE..-H, KWSE..-HL	HK 3001 A	PHK 30-3	45	
	35	KWSE, KWSE..-L	HK 3501 A		48	35
	45	KWSE, KWSE..-L	HK 4501 A		60	43
TKVD..W (KUVE..W)	15	KWVE..-W	HK 1502 KB		21	4
	20	KWVE..-W, KWVE..-WL	HK 2002 KB		27	24
	25	KWVE..-W, KWVE..-WL	HK 2502 KB		35	37
	30	KWVE..-W	HK 3002 KB		42	54
	35	KWVE..-WL	HK 3502 KB		50	50
TSX..D (RUE)	25	RWU..-D-FE, RWU..-D-OE, RWU..-D-L-FE, RWU..-D-L-OE	HK 2502 R		36	21
		RWU..-D-H-FE, RWU..-D-H-OE, RWU..-D-HL-FE, RWU..-D-HL-OE	HK 2502 R	PHK 25-4	40	
	35	RWU..-E, RWU..-E-L	HK 3502 R		48	35
		RWU..-E-H, RWU..-E-HL	HK 3502 R	PMK 35-7	55	
	45	RWU..-E, RWU..-E-L	HK 4502 R		60	43
		RWU..-E-H, RWU..-E-HL	HK 4502 R	PHK 45-10	70	
	55	RWU..-E, RWU..-E-L	HK 5502 R		70	47
		RWU..-E-H, RWU..-E-HL	HK 5502 R	PHK 55-10	80	
	65	RWU..-E, RWU..-E-L	HK 6501 A		90	51
		RWU..-E, RWU..-E-L	HK 6501 A	PHK 65-10	100	

Schienenhersteller

INA

LH	15	LAH..EMZ, LAH..GMZ	HK 1501 A		24	3
		LAH..ANZ, LAH..BNZ	HK 1501 A	PHK 15-4	28	
	20	LAH..EMZ, LAH..GMZ, LAH..ANZ, LAH..BNZ	HK 2001 A		30	11
	25	LAH..EMZ, LAH..GMZ, LAH..ALZ, LAH..BLZ	HK 2501 A		36	21
		LAH..ANZ, LAH..BNZ	HK 2501 A	PHK 25-4	40	
	30	LAH..EMZ, LAH..GMZ, LAH..ALZ, LAH..BLZ	HK 3001 A		42	28
		LAH..ANZ, LAH..BNZ	HK 3001 A	PHK 30-3	45	
	35	LAH..EMZ, LAH..GMZ, LAH..ALZ, LAH..BLZ	HK 3501 A		48	35
		LAH..ANZ, LAH..BNZ	HK 3501 A	PMK 35-7	55	
	45	LAH..EMZ, LAH..GMZ	HK 4501 A		60	43
		LAH..ANZ, LAH..BNZ	HK 4501 A	PHK 45-10	70	
	55	LAH..EMZ, LAH..GMZ	HK 5501 A		70	62
		LAH..ANZ, LAH..BNZ	HK 5501 A	PHK 55-10	80	
	65	LAH..EMZ, LAH..GMZ, LAH..ANZ, LAH..BNZ	HK 6501 A		90	53

Schienenhersteller

NSK

*1 Dient zur Erweiterung der Maßtabelle sowie des Datenblattes

Nummerschlüssel-Erklärung siehe Seite 10

© Copyright

HK

Schienenhersteller NSK

Schienentyp	Schienengröße	Wagentyp	Artikelnummer	Adapterplatte [für Höhenausgleich]	Maß D [mm] *1	Maßtabelle [Seite 24 und 25]
SH	15	SAH..EMZ, SAH..GMZ	HK 1501 A		24	3
		SAH..ANZ, SAH..BNZ	HK 1501 A	PHK 15-4	28	
	20	SAH..EMZ, SAH..GMZ, SAH..ANZ, SAH..BNZ	HK 2001 A		30	11
	25	SAH..EMZ, SAH..GMZ, SAH..ALZ, SAH..BLZ	HK 2501 A		36	21
		SAH..ANZ, SAH..BNZ	HK 2501 A	PHK 25-4	40	
	30	SAH..EMZ, SAH..GMZ, SAH..ALZ, SAH..BLZ	HK 3001 A		42	28
		SAH..ANZ, SAH..BNZ	HK 3001 A	PHK 30-3	45	
	35	SAH..EMZ, SAH..GMZ, SAH..ALZ, SAH..BLZ	HK 3501 A		48	35
		SAH..ANZ, SAH..BNZ	HK 3501 A	PMK 35-7	55	
LS	15	LAS..JMZ, LAS..EMZ, LAS..CLZ, LAS..ALZ	HK 1501 A	PHK 15-2	24	1
	20	LAS..JMZ, LAS..EMZ, LAS..CLZ, LAS..ALZ	HK 2001 A		28	8
	25	LAS..JMZ, LAS..EMZ, LAS..CLZ, LAS..ALZ	HK 2501 A		33	17
	30	LAS..JMZ, LAS..EMZ, LAS..CLZ, LAS..ALZ	HK 3001 A	PHK 30-4	42	25
	35	LAS..JMZ, LAS..EMZ, LAS..CLZ, LAS..ALZ	HK 3501 A		48	35
SS	15	SAS..KLZ, SAS..EMZ, SAS..CLZ, SAS..ALZ	HK 1501 A	PHK 15-2	24	1
	20	SAS..KLZ, SAS..EMZ, SAS..CLZ, SAS..ALZ	HK 2001 A		28	8
	25	SAS..KLZ, SAS..EMZ, SAS..CLZ, SAS..ALZ	HK 2501 A		33	17
	30	SAS..KLZ, SAS..EMZ, SAS..CLZ, SAS..ALZ	HK 3001 A	PHK 30-4	42	25
	35	SAS..KLZ, SAS..EMZ, SAS..CLZ, SAS..ALZ	HK 3501 A		48	35
LW	17	LW..ELZ	HK 1701 B		17	39
	21	LW..ELZ	HK 2101 B		21	23
	27	LW..ELZ	HK 2701 B		27	24
	35	LW..ELZ	HK 3501 B		35	45
	50	LW..ELZ	HK 5001 B		50	50
RA	15	RA..AL, RA..BL, RA..EM, RA..GM	HK 1505 KR		24	2
		RA..AN, RA..BN	HK 1505 KR	PHK 15-4	28	
	20	RA..EM, RA..GM, RA..AN, RA..BN	✆		30	✆
	25	RA..AL, RA..BL, RA..EM, RA..GM	✆		36	✆
		RA..AN, RA..BN	HK 2501 A		40	22
	30	RA..AL, RA..BL, RA..EM, RA..GM	✆		42	✆
		RA..AN, RA..BN	✆		45	✆
	35	RA..AL, RA..BL, RA..EM, RA..GM	HK 3504 F		48	33
		RA..AN, RA..BN	HK 3504 F	PMK 35-7	55	
	45	RA..AL, RA..BL, RA..EM, RA..GM	HK 4504 F		60	42
		RA..AN, RA..BN	HK 4504 F	PHK 45-10	70	
	55	RA..AL, RA..BL, RA..EM, RA..GM	HK 5504 F		70	47
		RA..AN, RA..BN	HK 5504 F	PHK 55-10	80	
	65	RA..EM, RA..GM, RA..AN, RA..BN	HK 6504 F		90	51

Schienenhersteller HIWIN Lineartechnologie

HGR..R, HGR..T	15	HGW..CC, HGL..CA, QHW..CC	HK 1501 A		24	3
		HGH..CA, QHH..CA	HK 1501 A	PHK 15-4	28	
	20	HGW..CC, HGW..HC, HGH..CA, HGH..HA, QHW..CC, QHW..HC, QHH..CA, QHH..HA	HK 2001 A	PHK 20-1	30	55
	25	HGW..CC, HGW..HC, HGL..CA, HGL..HA, QHW..CC, QHW..HC	HK 2501 A		36	21
		HGH..CA, HGH..HA, QHH..CA, QHH..HA	HK 2501 A	PHK 25-4	40	
	30	HGW..CC, HGW..HC, HGL..CA, HGL..HA, QHW..CC, QHW..HC	HK 3001 A		42	28
		HGH..CA, HGH..HA, QHH..CA, QHH..HA	HK 3001 A	PHK 30-3	45	
	35	HGW..CC, HGW..HC, HGL..CA, HGL..HA, QHW..CC, QHW..HC	HK 3501 A	PMK 35-3	48	32
		HGH..CA, HGH..HA, QHH..CA, QHH..HA	HK 3501 A	PMK 35-10	55	
	45	HGW..CC, HGW..HC, HGL..CA, HGL..HA QHW..CC, QHW..HC	HK 4501 A		60	43
		HGH..CA, HGH..HA, QHH..CA, QHH..HA	HK 4501 A	PHK 45-10	70	
	55	HGW..CC, HGW..HC, HGL..CA, HGL..HA	HK 5501 A		70	62
		HGH..CA, HGH..HA		PHK 55-10	80	
	65	HGW..CC, HGW..HC, HGH..CA, HGH..HA	HK 6501 A		90	53

*1 Dient zur Erweiterung der Maßtabelle sowie des Datenblattes

Nummerschlüssel-Erklärung siehe Seite 10

Schienenhersteller HIWIN Lineartechnologie

Schienentyp	Schienengröße	Wagentyp	Artikelnummer	Adapterplatte [für Höhenausgleich]	Maß D [mm] *1	Maßtabelle [Seite 24 und 25]
EGR..R, EGR..U, EGR..T	15	EGH...SA, EGH...CA, EGW...SC, EGW...CC QEH..SA, QEH..CA, QEW..SC, QEW..CC	HK 1501 A	PHK 15-3	24	36
	20	EGH...SA, EGH...CA, EGW...SC, EGW...CC QEH..SA, QEH..CA, QEW..SC, QEW..CC	HK 2001 A		28	8
	25	EGH...SA, EGH...CA, EGW...SC, EGW...CC QEH..SA, QEH..CA, QEW..SC, QEW..CC	HK 2501 A	PHK 25-1	33	15
	30	EGH...SA, EGH...CA, EGW...SC, EGW...CC QEH..SA, QEH..CA, QEW..SC, QEW..CC	HK 3001 A	PHK 30-4	42	25
	35	EGH...SA, EGH...CA, EGW...SC, EGW...CC	✆		48	✆
RG..T	15	RGW..CC	✆		24	✆
		RGH..CA	✆		28	✆
	20	RGW..CC, RGW..HC	✆		30	✆
		RGH..CA, RGH..HA	✆		34	✆
	25	RGW..CC, RGW..HC	HK 2503 MR		36	20
		RGH..CA, RGH..HA	HK 2503 MR	PHK 25-4	40	
	30	RGW..CC, RGW..HC	HK 3001 A		42	28
		RGH..CA, RGH..HA	HK 3001 A		45	29
	35	RGW..CC, RGW..HC	HK 3501 A		48	35
		RGH..CA, RGH..HA	HK 3501 A	PMK 35-7	55	
	45	RGW..CC, RGW..HC	HK 4501 A		60	43
		RGH..CA, RGH..HA	HK 4501 A	PHK 45-10	70	
	55	RGW..CC, RGW..HC	HK 5501 A		70	62
		RGH..CA, RGH..HA	HK 5501 A	PHK 55-10	80	
	65	RGW..CC, RGW..HC, RGH..CA, RGH..HA	HK 6501 A		90	53
WE	27	WEW..CC, WEH..CA	HK 2701 B		27	24
	35	WEW..CC, WEH..CA	HK 3501 B		35	45

Schienenhersteller ROLLON

MRR	15	MRS, MRT..W, MRT..SW	HK 1501 A		24	3
		MRS..W	HK 1501 A	PHK 15-4	28	
	20	MRT..W, MRT..SW	HK 2006 A		28	26
		MRS, MRS..L, MRS..W, MRS..LW	HK 2006 A	PHK 20-2	30	
	25	MRT, MRT..S, MRT..W, MRT..SW, MRT..LW	HK 2514 A		33	34
		MRS, MRS..L, MRZ..W	HK 2501 A		36	21
		MRS..W, MRS..LW	HK 2501 A	PHK 25-4	40	
	30	MRS, MRS..L, MRT..W, MRT..SW, MRT..LW	HK 3001 A		42	28
		MRS..W, MRS..LW	HK 3001 A	PHK 30-3	45	
	35	MRS, MRS..L, MRT..W, MRT..SW, MRT..LW	HK 3501 A		48	35
		MRS..W, MRS..LW	HK 3501 A	PMK 35-7	55	
	45	MRS, MRS..L, MRT..W, MRT..LW	HK 4501 A		60	43
		MRS..W, MRS..LW	HK 4501 A	PHK 45-10	70	
	55	MCT..W, MCT..LW	X		68	X
		MCS, MCS..L	HK 5501 A		70	62
		MCS..W, MCS..LW	HK 5501 A	PHK 55-10	80	

*1 Dient zur Erweiterung der Maßtabelle sowie des Datenblattes
X: nicht realisierbar

Nummerschlüssel-Erklärung siehe Seite 10

HK

Schienenhersteller

NTN SNR

Schienentyp	Schienengröße	Wagentyp	Artikelnummer	Adapterplatte [für Höhenausgleich]	Maß D [mm] *1	Maßtabelle [Seite 24 und 25]
BG	15	BGCH..FN, BGCH..FL, BGCS..BS, BGCS..BN, BGCS..BL, BGXH..FN, BGXH..FL, BGXS..BS, BGXS..BN, BGXS..BL	HK 1501 A	PHK 15-2	24	1
		BGCH..BN, BGXH..BN	HK 1501 A	PHK 15-6	28	
	20	BGCS..BS, BGCS..BN, BGXS..BN, BGXS..BN	HK 2001 A		28	8
		BGCH..FN, BGCH..FL, BGCH..BN, BGCH..BL, BGCH..BE, BGXH..FN, BGXH..FL, BGXH..BN, BGXH..BL	HK 2001 A	PHK 20-2	30	
	25	BGCS..BS, BGCS..BN, BGXS..BS, BGXS..BN	HK 2501 A		33	17
		BGCH..FN, BGCH..FL, BGCH..FE, BGCX..BN, BGCX..BL, BGCX..BE, BGXH..FN, BGXH..FL, BGXH..FE, BGXX..BN, BGXX..BL, BGXX..BE	HK 2501 A	PHK 25-3	36	
		BGCH..BN, BGCH..BL, BGCH..BE, BGXH..BN, BGXH..BL, BGXH..BE	HK 2501 A	PHK 25-7	40	
	30	BGCH..FN, BGCH..FL, BGCH..FE, BGCS..BS, BGCS..BN, BGCS..BL, BGCS..BE, BGXH..FN, BGXH..FL, BGXH..FE, BGXS..BS, BGXS..BN, BGXS..BL, BGXS..BL	HK 3001 A		42	28
		BGCH..BN, BGCH..BL, BGCH..BE, BGXH..BN, BGXH..BL, BGXH..BE	HK 3001 A	PHK 30-3	45	
	35	BGCH..FN, BGCH..FL, BGCH..FE, BGCS..BS, BGCS..BN, BGCS..BL, BGCS..BE, BGXH..FN, BGXH..FL, BGXH..FE, BGXS..BS, BGXS..BN, BGXS..BL, BGXS..BE	HK 3501 A	PMK 35-4	48	31
		BGCH..BN, BGCH..BL, BGCH..BE, BGXH..BN, BGXH..BL, BGXH..BE	HK 3501 A	PMK 35-11	55	
	45	BGCH..FN, BGCH..FL, BGCH..FE, BGCS..BN, BGCS..BL, BGCS..BE, BGXH..FN, BGXH..FL, BGXH..FE, BGXS..BN, BGXS..BL, BGXS..BE	HK 4501 A	PHK 45-6	60	6
		BGCH..BN, BGCH..BL, BGCH..BE, BGXH..BN, BGXH..BL, BGXH..BE	HK 4501 A	PHK 45-16	70	
	55	BGCH..FN, BGCH..FL, BGCH..FE, BGCS..BN, BGCS..BL, BGCS..BE, BGXH..FN, BGXH..FL, BGXH..FE, BGXS..BN, BGXS..BL, BGXS..BE	HK 5501 A	PHK 55-4	70	65
		BGCH..BN, BGCH..BL, BGCH..BE, BGXH..BN, BGXH..BL, BGXH..BE	HK 5501 A	PHK 55-14	80	

Schienenhersteller

SKF

LLTHR, LLTHR..D4, LLTH..D6	15	LLTHC..SA, LLTHC..A, LLTHC..SU, LLTHC..U	HK 1501 A		24	3
		LLTHC..R	HK 1501 A	PHK 15-4	28	
	20	LLTHC..SA, LLTHC..A, LLTHC..LA, LLTHC..SU, LLTHC..U, LLTHC..LR	HK 2001 A		30	11
	25	LLTHC..SA, LLTHC..A, LLTHC..LA, LLTHC..SU, LLTHC..U, LLTHC..LU	HK 2501 A		36	21
		LLTHC..R, LLTHC..LR	HK 2501 A	PHK 25-4	40	
	30	LLTHC..SA, LLTHC..A, LLTHC..LA, LLTHC..SU, LLTHC..U, LLTHC..LU	HK 3001 A		42	28
		LLTHC..R, LLTHC..LR	HK 3001 A	PHK 30-3	45	
	35	LLTHC..SA, LLTHC..A, LLTHC..LA, LLTHC..SU, LLTHC..U, LLTHC..LU	HK 3501 A		48	35
		LLTHC..R, LLTHC..LR	HK 3501 A	PMK 35-7	55	
	45	LLTHC..A, LLTHC..LA, LLTHC..U, LLTHC..LU	HK 4501 A		60	43
		LLTHC..R, LLTHC..LR	HK 4501 A	PHK 45-10	70	

*1 Dient zur Erweiterung der Maßtabelle sowie des Datenblattes

Nummerschlüssel-Erklärung siehe Seite 10

© Copyright

Raum für Ihre Notizen

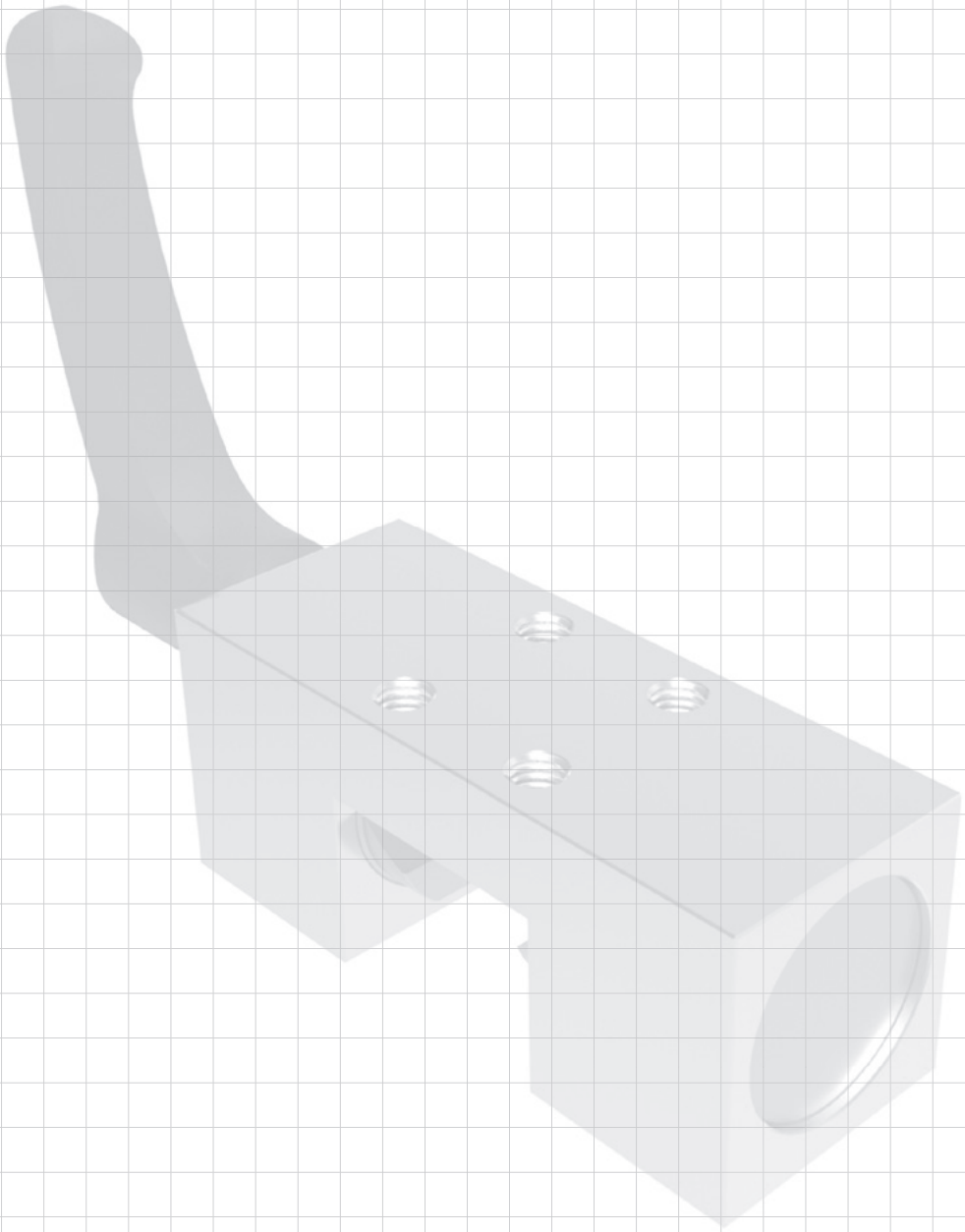

© Copyright
✆ +49.7844.9138-0
www.zimmer-gmbh.com

HK

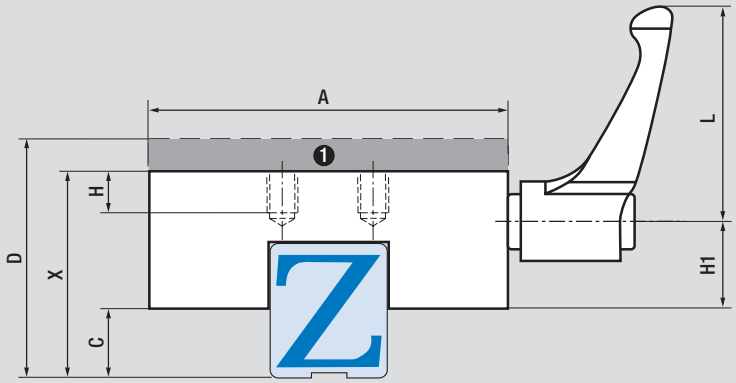

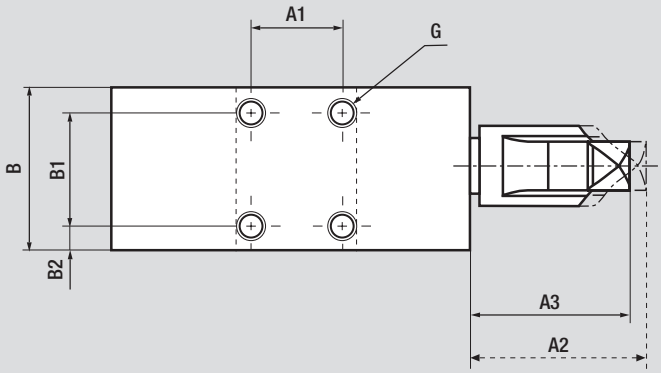

Achtung: C-Maß beachten/Störkontur möglich!

1 Adapterplatte (Zubehör)

X = einzuhaltendes Funktionsmaß
D = Einbaumaß-Linearführung
(ggf. mit Zubehör Adapterplatte)

© Copyright

Maßtabelle	Haltekraft [N] HK Anzugsmoment [Nm]	A [mm]	A1 [mm]	A2 [mm]	A3 [mm]	B [mm]	B1 [mm]	B2 [mm]	C [mm]	X [mm]	G	L [mm]	H [mm]	H1 [mm]
1	1200/5	47	17	33,5	30,5	25	17	4	4,5	22	M4	44	5	12,5
2	1200/4	47	17	33,5	30,5	25	17	4	5	24	M4	44	5	14,3
3	1200/5	47	17	33,5	30,5	25	17	4	6,5	24	M4	44	5	12,5
4	1200/5	69	17	33,5	30,5	25	17	4	3,5	21	M4	44	5	12,5
5	1200/5	47	38	33,5	30,5	29	20	4,5	6,5	24	M5	44	6	13,4
6	2000/15	120	26	50,5	46,5	44	26	9	12	54	M10	78	14	26,5
7	1200/4	60	15	33,5	30,5	24	15	4,5	8	27	M5	44	5	12,5
8	1200/7	60	15	41,5	38,5	24	15	4,5	8	28	M5	63	6	13
9	1200/4	60	15	33,5	30,5	24	15	4,5	9	28	M5	44	6	12,5
10	1200/5	60	15	33,5	30,5	24	15	4,5	7	30	M5	44	6	17,5
11	1200/7	60	15	41,5	38,5	24	15	4,5	10	30	M5	63	6	13
12	1200/4	60	15	33,5	30,5	24	15	4,5	11	30	M5	44	5	12,5
13	1200/7	72	20	41,5	38,5	30	20	5	7	31	M6	63	7	15
14	1200/7	70	20	41,5	38,5	30	20	5	8	31	M6	63	6	15,5
15	1200/7	70	20	41,5	38,5	30	20	5	8	32	M6	63	8	15
16	1200/7	70	20	41,5	38,5	30	20	5	9	32	M6	63	6	15,5
17	1200/7	70	20	41,5	38,5	30	20	5	9	33	M6	63	8	15
18	1200/7	70	20	41,5	38,5	30	20	5	10	33	M6	63	6	15,5
19	1200/7	70	20	41,5	38,5	30	20	5	10	34	M6	63	8	15
20	1200/7	70	20	41,5	38,5	30	20	5	7	36	M6	63	7	22,3
21	1200/7	70	20	41,5	38,5	30	20	5	12	36	M6	63	7	15
22	1200/7	70	20	41,5	38,5	30	20	5	16	40	M6	63	8	15
23	1200/4	77	24	33,5	30,5	24	15	4,5	3	21	M5	44	6	12,5
24	1200/4	80	20	33,5	30,5	30	20	5	4	27	M6	44	6	17
25	2000/12	90	22	50,5	46,5	38	22	8,5	8	38	M6	78	8	21,5
26	1200/5	60	15	33,5	30,5	24	15	4,5	5	28	M5	44	6	17,5
27	2000/12	90	22	50,5	46,5	39	22	8,5	9	42	M6	78	8	25
28	2000/12	90	22	50,5	46,5	38	22	8,5	12	42	M6	78	8	21,5
29	2000/12	90	22	50,5	46,5	38	22	8,5	15	45	M6	78	8	21,5
30	2000/12	100	24	50,5	46,5	38	24	7,5	8	40	M8	78	10	21,5
31	2000/12	100	24	50,5	46,5	38	24	7,5	12	44	M8	78	10	21,5
32	2000/12	100	24	50,5	46,5	38	24	7,5	13	45	M8	78	10	21,5
33	2000/12	100	24	50,5	46,5	39	24	7,5	7	48	M8	78	10	31
34	1200/7	70	20	41,5	38,5	30	20	5	11,5	33	M6	63	8	15
35	2000/12	100	24	50,5	46,5	38	24	7,5	16	48	M8	78	10	21,5
36	1200/5	47	17	33,5	30,5	25	17	4	3,5	21	M4	44	5	12,5
37	1200/7	118	20	41,5	38,5	30	20	5	11	35	M6	63	8	13,5
38	1200/7	120	50	41,5	38,5	39	25	7	5	35	M6	63	11	23,2
39	1200/4	60	17	33,5	30,5	25	17	4	2,5	17	M4	44	5	10
40	2000/12	120	26	50,5	46,5	44	26	9	10	52	M10	78	14	26,5
41	2000/15	120	26	50,5	46,5	44	26	9	12	60	M10	78	12,5	35,7
42	2000/15	120	26	50,5	46,5	44	26	9	12	60	M10	78	14	35
43	2000/15	120	26	50,5	46,5	44	26	9	18	60	M10	78	14	26,5
44	2000/17	170	35	61,5	56,5	64	35	14,5	26	90	M16	95	20	38,5
45	2000/15	135	50	50,5	46,5	39	20	9,5	4	35	M8	78	10	20,5
46	2000/17	140	30	61,5	56,5	49	30	9,5	14	63	M14	95	16	31
47	2000/17	140	30	61,5	56,5	49	30	9,5	19	70	M14	95	14	37,5
48	2000/17	140	30	61,5	56,5	49	30	9,5	19	68	M14	95	16	31
49	1200/4	80	15	33,5	30,5	24	15	4,5	4	27	M5	44	10	18,8
50	2000/12	145	60	50,5	46,5	39	20	9,5	11	50	M8	78	11	26,9
51	2000/17	160	35	61,5	56,5	64	35	14,5	24	90	M16	95	20	45,5
52	2000/17	170	35	61,5	56,5	64	35	14,5	15	75	M16	95	21	36
53	2000/17	170	35	61,5	56,5	64	35	14,5	26	90	M16	95	24	36
54	2000/12	140	22	50,5	46,5	39	22	8,5	12	42	M6	78	8	20,5
55	1200/4	60	15	33,5	30,5	24	15	4,5	9	29	M5	44	6	12,5
56	2000/12	100	24	50,5	46,5	39	24	7,5	16	48	M8	78	10	21,5
57	2000/12	57	18	50,5	46,5	29	18	5,5	12	33	M6	78	8	13
58	1200/4	32	17	33,5	30,5	25	17	4	7	20	M4	44	5	7,8
59	1200/5	43	15	33,5	30,5	24	15	4,5	8,5	24	M5	44	6	8,8
60	1200/7	47	20	41,5	38,5	30	20	5	11	30	M6	63	7	9,5
61	2000/12	68	24	50,5	46,5	39	24	7,5	14	38	M8	78	10	15
62	2000/17	140	30	61,5	56,5	49	30	9,5	21	70	M14	95	16	31
63	1200/7	70	20	41,5	38,5	30	20	5	14,5	36	M6	63	8	15
64	2000/12	120	26	50,5	46,5	44	26	9	4	52	M10	78	12,5	35,7
65	2000/17	140	30	61,5	56,5	49	30	9,5	17	66	M14	95	16	31

© Copyright
✆ +49.7844.9138-0
www.zimmer-gmbh.com

HKR

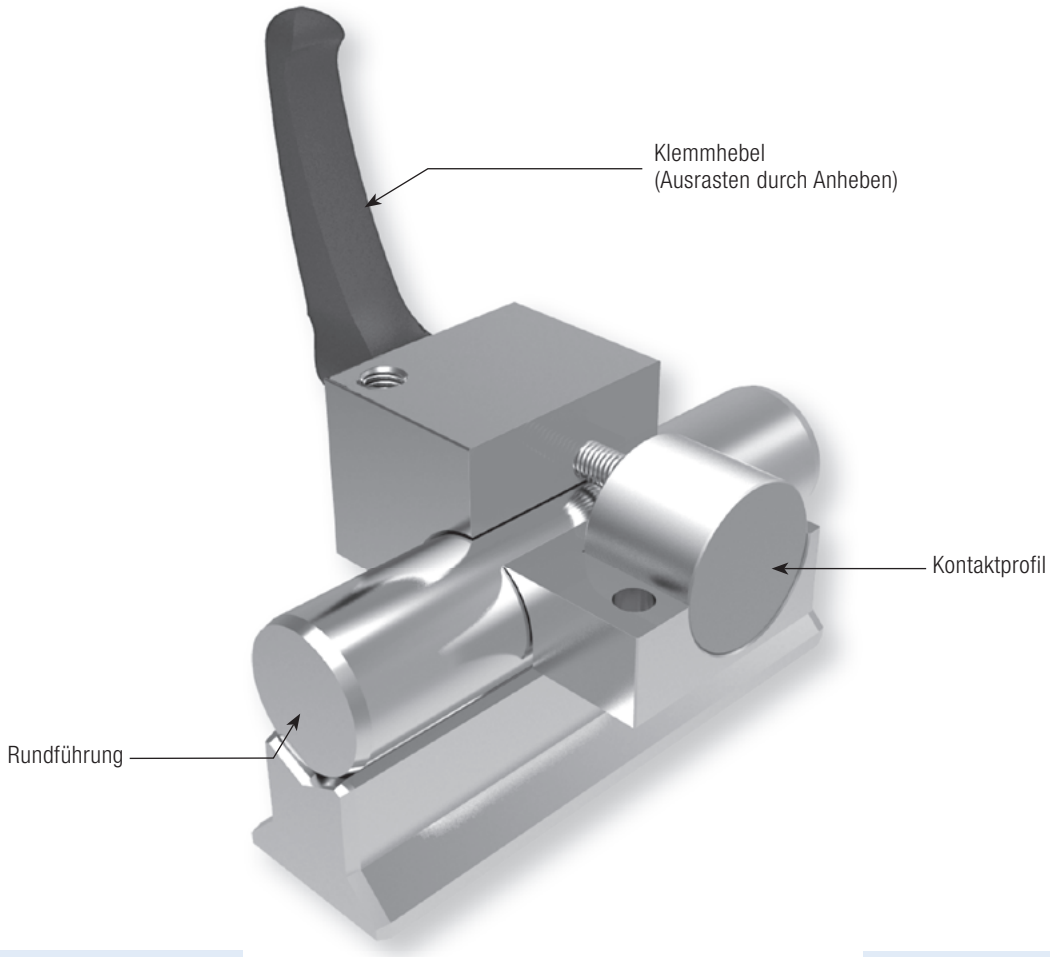

Unsere leistungsfähigen manuellen Klemmelemente für Rundführungen **HKR.**

Die HKR-Baureihe ist ein manuell betätigtes Klemmelement für Rundführungen.
Durch Verwenden des frei justierbaren Klemmhebels pressen sich die Kontaktprofile synchron an die Rundführung.

Die schwimmend gelagerten Kontaktprofile garantieren eine symmetrische Krafteinleitung auf die Rundführung.

Baureihe HKR

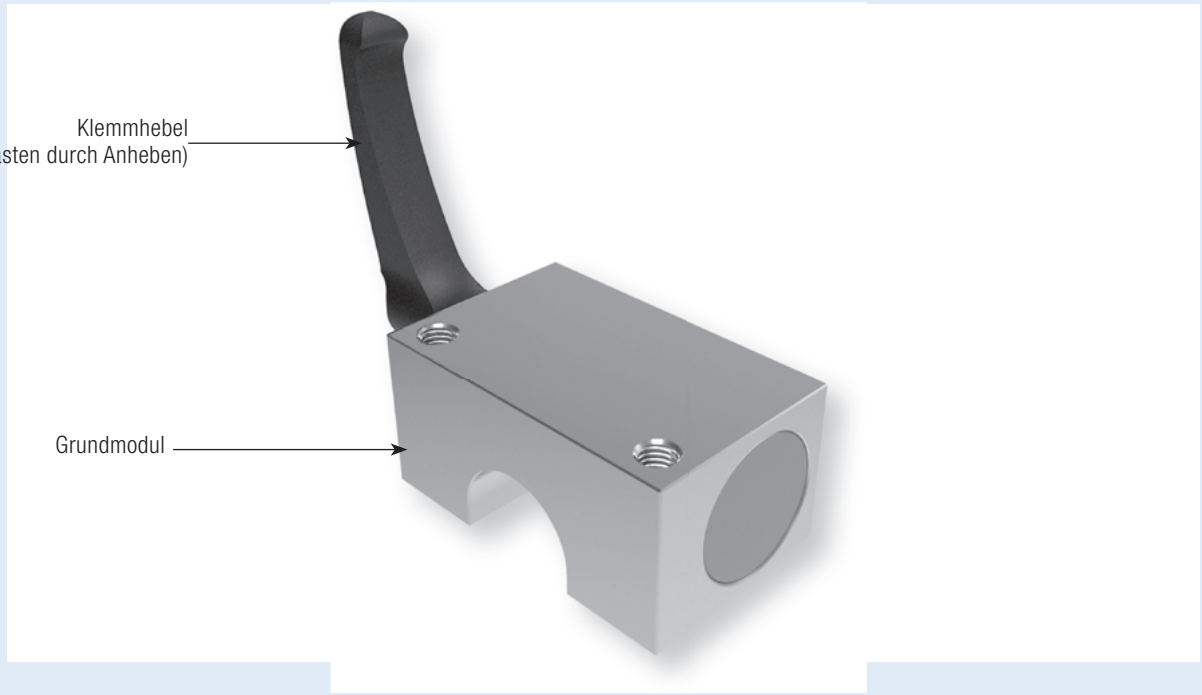

Technische Daten Baureihe HKR:

Wellengröße	12–50
Haltekräfte	1 200 N–2 000 N
Anzugsmoment	5 Nm–17 Nm
Federenergiespeicher	-
PLUS-Anschluss	-
Klemmzyklen	50 0000 (Bd10d-Wert)
Bremszyklen	nicht geeignet

Einsatzmöglichkeiten HKR:
- Tischtraversen in der Holzbearbeitung
- Breitenverstellung in der Kunstoffbearbeitung
- Positionieren an optischen Geräten und Messtischen

Betätigung HKR:
Standard mit Klemmhebel, weitere Betätigungsmöglichkeiten z. B. mittels Schraube DIN 912 auf Anfrage möglich.

© Copyright

HKR

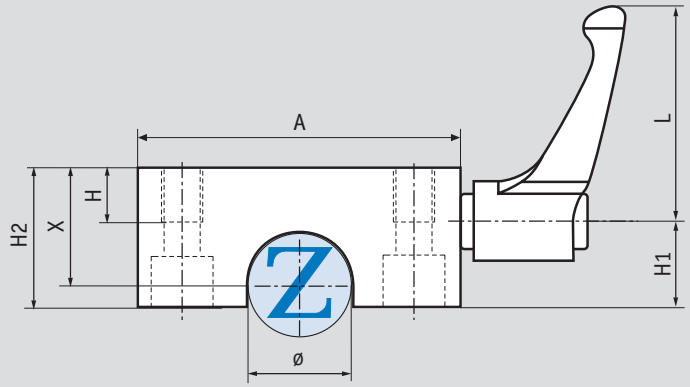

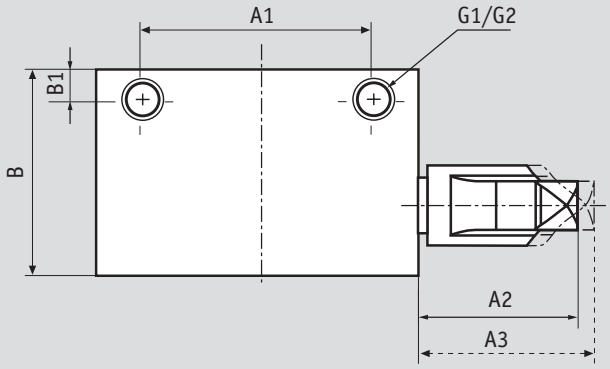

Bemerkung

G1: Verschraubung von oben
G2: Verschraubung von unten

Wellengröße [mm]	Artikelnummer	Haltekraft [N] HKR/ Anzugsmoment [Nm]	A [mm]	A1 [mm]	A2 [mm]	A3 [mm]	B [mm]	B1 [mm]	X [mm]	H [mm]	H1 [mm]	H2 [mm]	G1	G2	L [mm]
12	HKR 1200 A	1200N/5	43	32	30,5	33,5	32	4,5	18	10	16	24	M5	M4	44
16	HKR 1600 A	1200N/5	53	40	30,5	33,5	38	5,5	22	12	19	29	M6	M5	44
20	HKR 2000 A	1200N/7	60	45	38,5	41,5	44	6,5	25	14	21,5	32	M8	M6	63
25	HKR 2500 A	1200N/7	78	60	38,5	41,5	52	9	30	16	25	38	M10	M8	63
30	HKR 3000 A	2000N/12	87	68	46,5	50,5	58	10	35	16	28,5	43	M10	M8	78
40	HKR 4000 A	2000N/17	108	86	56,5	61,5	68	11	45	20	34,5	53	M12	M10	95
50	HKR 5000 A	2000N/17	132	108	56,5	61,5	76	12	50	22	40,5	58	M16	M14	95

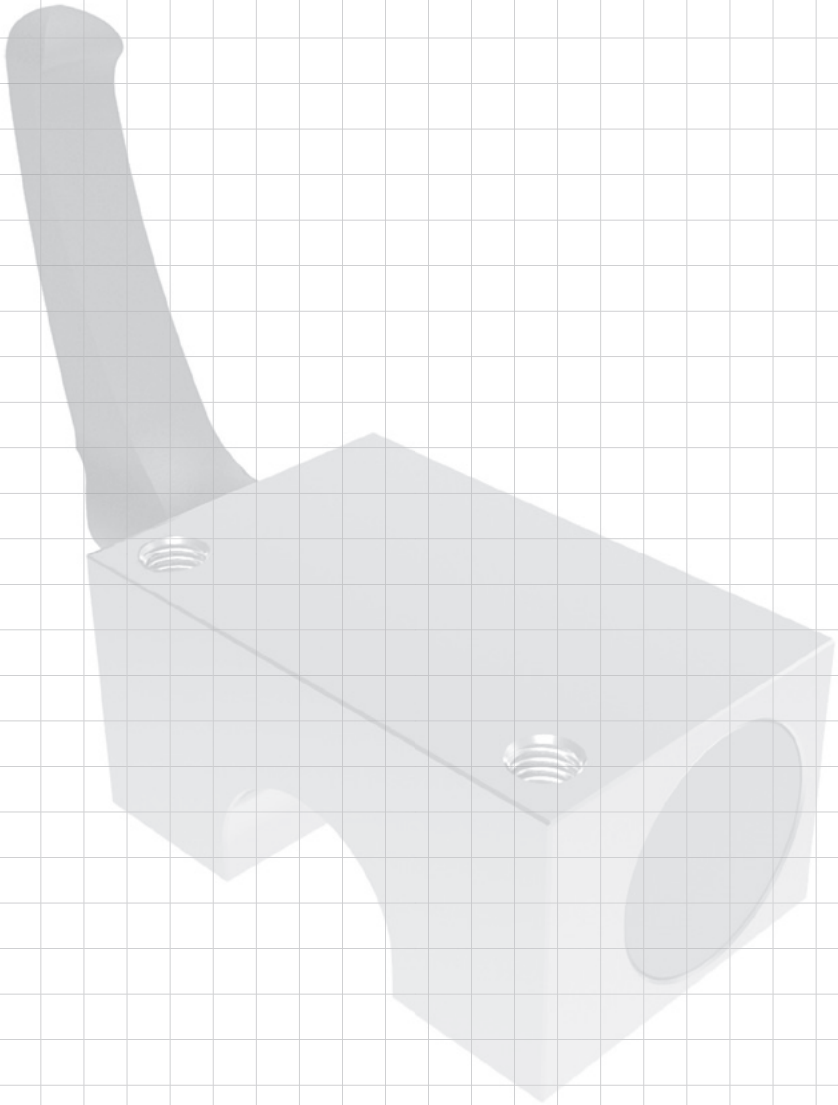

© Copyright

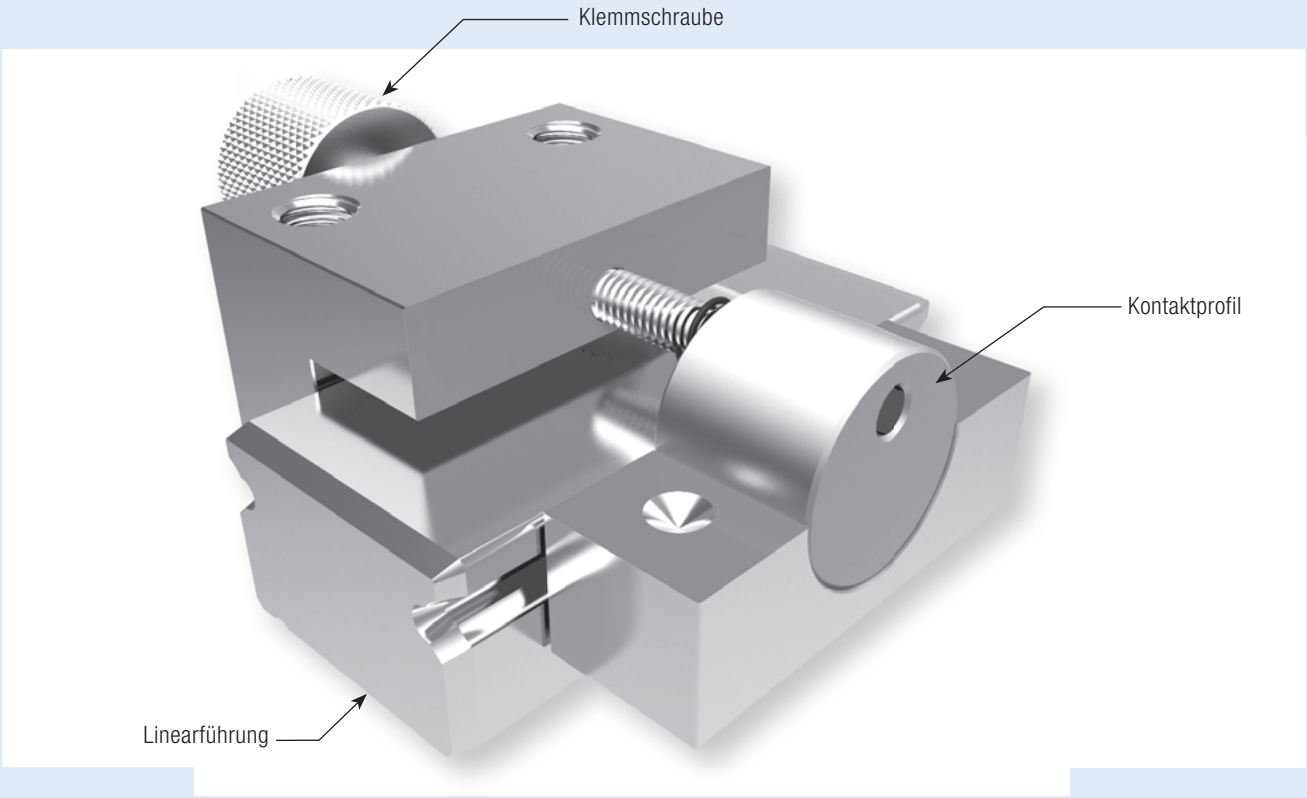

Klein und leistungsfähig!

Die Miniaturhandklemmung **miniHK**

Die mini**HK**-Baureihe ist ein manuell betätigtes Klemmelement und wird komplett aus Edelstahl hergestellt.
Durch das Anziehen der Klemmschraube pressen sich die Kontaktprofile synchron an die Freiflächen der Profilschienenführung.

Durch die schwimmend gelagerten Kontaktprofile wird ein symmetrische Krafteinleitung auf die Profilschienenführung garantiert.

Baureihe mini**HK**

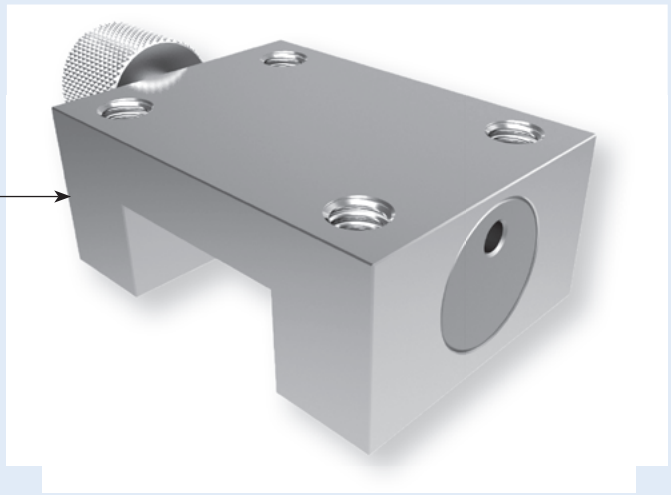

Technische Daten Baureihe mini**HK:**

Schienengöße	5–42
Haltekräfte	40 N–300 N
Anzugsmoment	0,11 Nm–2,50 Nm
Federenergiespeicher	-
PLUS-Anschluss	-
Klemmzyklen	50 0000 (Bd10d-Wert)
Bremszyklen	nicht geeignet

Einsatzmöglichkeiten mini**HK:**
- Bestückungsautomaten
- Messgeräte
- Mikromontage
- Optische Geräte
- Medizinische Geräte

Betätigung mini**HK:**
Über eine Klemmschraube.

© Copyright
✆ +49.7844.9138-0
www.zimmer-gmbh.com

Schienenhersteller THK The Mark of Linear Motion

Schienentyp	Schienengröße	Wagentyp	Artikelnummer	Adapterplatte [für Höhenausgleich]	Maß D [mm] *1	Maßtabelle [Seite 34]
SRS	5	SRS..M	✆		6	✆
	7	SRS..M	✆		8	✆
	9	SRS..M, SRS..N	HK 0900 M		10	2
	12	SRS..M, SRS..N	HK 1200 M		13	3
	15	SRS..M, SRS..N	HK 1500 M		16	4
	20	SRS..M	HK 2000 M		20	5
	25	SRS..M	HK 2500 M		25	8
SRS-W	5	SRS..WM	✆		6,5	✆
	7	SRS..WM	✆		9	✆
	9	SRS..WM, SRS..WN	HK 0900 MW		12	11
	12	SRS..WM, SRS..WN	HK 1200 MW		14	12
	15	SRS..WM, SRS..WN	HK 1500 MW		16	13
RSR	5	RSR..M, RSR..N, RSR..TN	✆		6	✆
	7	RSR..M, RSR..N, RSR..ZM, RSH..M	HK 0700 M		8	1
	9	RSR..KM, RSR..N, RSR..ZM, RSH..KM	HK 0900 M		10	2
	12	RSR..VM, RSR..N, RSR..ZM, RSH..VM	HK 1200 M		13	3
	15	RSR..VM, RSR..N, RSR..ZM	HK 1500 M		16	4
	20	RSR..VM, RSR..N	HK 2000 M		25	6
RSR-W	3	RSR..WM, RSR..WN	✆		4,5	✆
	5	RSR..WM, RSR..WTM, RSR..WN, RSR..WTN	HK 0500 MW		6,5	9
	7	RSR..WM, RSR..WTM, RSR..WN, RSR..WTN, RSR..WZM, RSH..WZM	HK 0700 MW		9	10
	9	RSR..WV, RSR..WVM, RSR..WN, RSR..WZM, RSH..WZM	HK 0900 MW		12	11
	12	RSR..WV, RSR..WVM, RSR..WN, RSR..WZM, RSH..WZM	HK 1200 MW		14	12
	15	RSR..WV, RSR..WVM, RSR..WN, RSR..WZM, RSH..WZM	✆		16	✆
EPF	7	EPF..M	✆		8	✆
	9	EPF..M	✆		10	✆
	12	EPF..M	✆		13	✆
	15	EPF..M	HK 2000 M		16	4

Schienenhersteller Rexroth Bosch Group

R0445	7	R0442, R0444	HK 0700 M		8	1
	9	R0442..9/M3, R0444..9/M3	HK 0900 M		10	2
	12	R0442, R0444	HK 1200 M		13	3
	15	R0442, R0444	HK 1500 M		16	4
	20	R0442	HK 2000 M		25	6
R0455	9/M3	R0441, R0443	✆		12	✆
	12	R0441, R0443	✆		14	✆
	15	R0441, R0443	HK 1500 MW		16	13

Schienenhersteller SCHNEEBERGER LINEAR TECHNOLOGY

MN	7	MNN, MNNL, MNNXL	HK 0700 M		8	1
	9	MNN, MNNL, MNNXL	HK 0900 M		10	2
	12	MNN, MNNL, MNNXL	HK 1200 M		13	3
	15	MNN, MNNL, MNNXL	HK 1500 M		16	4
MN	14	MNN, MNNL	HK 0700 MW		9	10
	18	MNN, MNNL	HK 0900 MW		12	11
	24	MNN, MNNL	HK 1200 MW		14	12
	42	MNN, MNNL	HK 1500 MW		16	13

Schienenhersteller IKO

LWL	5	LWLC..B, LWLC..N, LWL..B, LWL..N	HK 0500 M		6	7
	7	LWLC..B, LWLC..N, LWL..B, LWL..N, LWLG..B, LWLG..N	HK 0700 M		8	1
	9	LWLC..B, LWLC..N, LWL..B, LWL..N, LWL..BCS, LWLG..B, LWLG..N	HK 0900 M		10	2
	12	LWLC..B, LWL..B, LWL..BCS, LWLG..B, LWL..CS	HK 1200 M		13	3
	15	LWLC..B, LWL..B, LWL..BCS, LWLG..B, LWL..CS	HK 1500 M		16	4
	20	LWLC..B, LWL..B, LWL..BCS, LWLG..B	HK 2000 M		20	5
	25	LWLC..B, LWL..B, LWLG..B	HK 2500 M		25	8
LWLF	10	LWLFC..B, LWLFC..N, LWLF..B, LWLF..N	HK 0500 MW		6,5	9
	14	LWLFC..B, LWLFC..N, LWLF..B, LWLF..N	HK 0700 MW		9	10
	18	LWLFC..B, LWLFC..N, LWLF..B, LWLF..BCS, LWLF..N, LWLFG..B, LWLFG..N, LWLF..CS	HK 0900 MW		12	11
	24	LWLFC..B, LWLF..B, LWLF..BCS, LWLFG..B, LWLF..CS	HK 1200 MW		14	12
	30	LWLFC..B, LWLF..B, LWLF..BCS, LWLFG..B	✆		15	✆
	42	LWLFC..B, LWLF..B, LWLF..BCS, LWLFG..B, LWLF..CS	HK 1500 MW		16	13

*1 Dient zur Erweiterung der Maßtabelle sowie des Datenblattes

Nummerschlüssel-Erklärung siehe Seite 10

Schienentyp	Schienengröße	Wagentyp	Artikelnummer	Adapterplatte [für Höhenausgleich]	Maß D [mm] *1	Maßtabelle [Seite 34]
ML	5	MLC, ML	✆		6	✆
	7	MLC, ML, MLG	✆		8	✆
	9	MLC, ML, MLG	HK 0900 M		10	2
	12	MLC, ML, MLG	✆		13	✆
	15	MLC, ML, MLG	HK 1500 M		16	4
	20	MLC, ML, MLG	✆		20	✆
	25	MLC, ML, MLG	✆		25	✆
TKDM (KUME)	5	KWEM, KWEM..-C	✆		6	✆
	7	KWEM, KWEM..-L, KWEM..-C	HK 0700 M		8	1
	9	KWEM, KWEM..-L, KWEM..-C	HK 0900 M		10	2
	12	KWEM, KWEM..-L, KWEM..-C	HK 1200 M		13	3
	15	KWEM, KWEM..-L, KWEM..-C	HK 1500 M		16	4
TKMD..C	12	KWME..C	HK 1200 M		13	3
	15	KWME..C	HK 1500 M		16	4
MGN	7	MGN..C, MGN..H	HK 0700 M		8	1
	9	MGN..C, MGN..H	HK 0900 M		10	2
	12	MGN..C, MGN..H	HK 1200 M		13	3
	15	MGN..C, MGN..H	HK 1500 M		16	4
MGW	7	MGW..C, MGW..H	HK 0700 MW		9	10
	9	MGW..C, MGW..H	✆		12	✆
	12	MGW..C, MGW..H	HK 1200 MW		14	12
	15	MGW..C, MGW..H	HK 1500 MW		16	13
PU	5	PAU..TR	HK 0500 M		6	7
	7	PAU..AR	HK 0700 M		8	1
	9	PAU..TR	HK 0900 M		10	2
	12	PAU..TR	HK 1200 M		13	3
	15	PAU..AL	HK 1500 M		16	4
LU	15	LAU..AL	HK 1500 M		16	4
PE	5	PAE..AR	✆		6,5	✆
	7	PAE..TR	HK 0700 MW		9	10
	9	PAE..TR	HK 0900 MW		12	11
	12	PAE..AR	HK 1200 MW		14	12
	15	PAE..AR	HK 1500 MW		16	13

Schienenhersteller IKO

Schienenhersteller INA

Schienenhersteller HIWIN Lineartechnologie

Schienenhersteller NSK

*1 Dient zur Erweiterung der Maßtabelle sowie des Datenblattes

Nummerschlüssel-Erklärung siehe Seite 10

© Copyright

miniHK

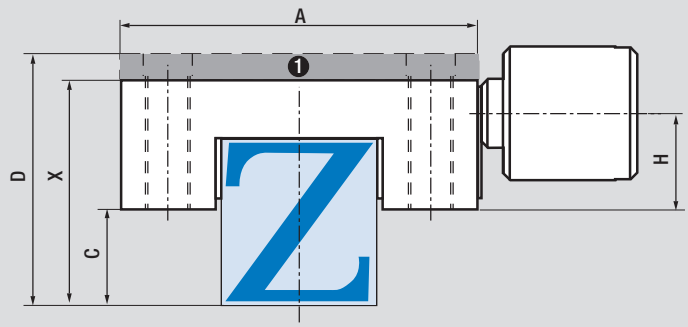

Achtung: C-Maß beachten/Störkontur möglich!

1 Adapterplatte PHK (Zubehör)

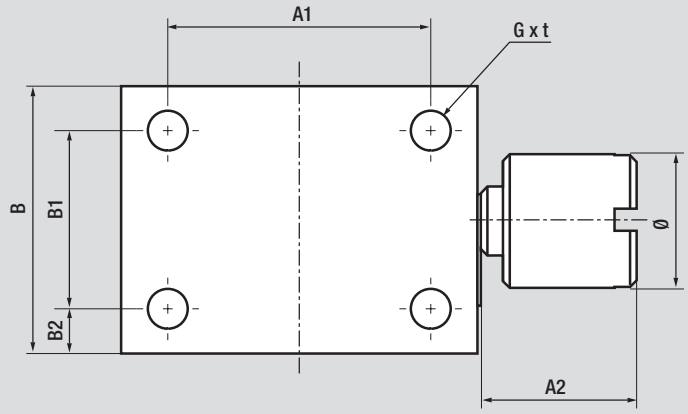

Maßtabelle	Haltekraft [N] miniHK Anzugsmoment [Nm]	A [mm]	A1 [mm]	A2 [mm]	B [mm]	B1 [mm]	B2 [mm]	C [mm]	X [mm]	G x t [mm]	Ø [mm]	H [mm]
1	65 / 0,11	17	12	7	12	8	2	2	8	M2x2,5	6	4,3
2	100 / 0,17	20	15	9	17	11	3	2,7	10	M3x3	8	5,35
3	150 / 0,35	27	20	10	19	13	3	3,5	13	M3x3,6	10	7,15
4	180 / 0,75	32	25	14	20	14	3	5	16	M3x4	12	8,05
5	220 / 1,30	46	38	14	26	19	3,5	5	20	M4x6	14	9,60
6	220 / 1,30	46	38	14	26	19	3,5	10	25	M4x6	14	9,60
7	40 / 0,67	12	8	5	14	10	2	1,5	6	M2x4,5	4	3,4
8	300 / 2,50	48	35	16	35	24	5,5	5	25	M6x7	16	14,9
9	40 / 0,07	17	13	5	14	10	2	2	6,5	M2x4,5	4	3,4
10	65 / 0,10	25	19	6,65	12	8	2	3	9	M2x6	6	4,3
11	100 / 0,17	30	17	9	17	11	3	4,2	12	M3x3	8	5,85
12	150 / 0,35	40	30	10	19	13	3	4	14	M3x3,6	10	7,65
13	180 / 0,75	60	45	14,7	22	15	3,5	4,5	16	M4x4,5	12	8,55

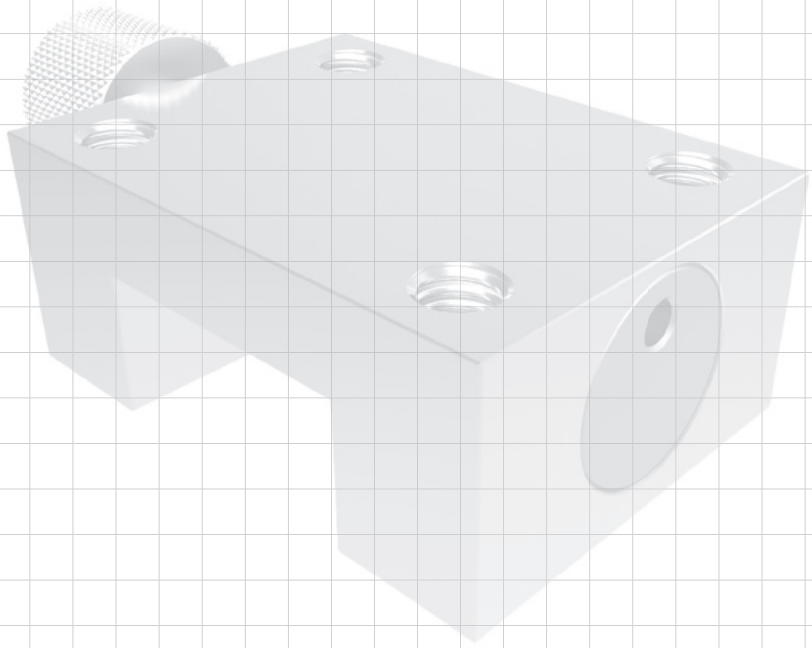

© Copyright

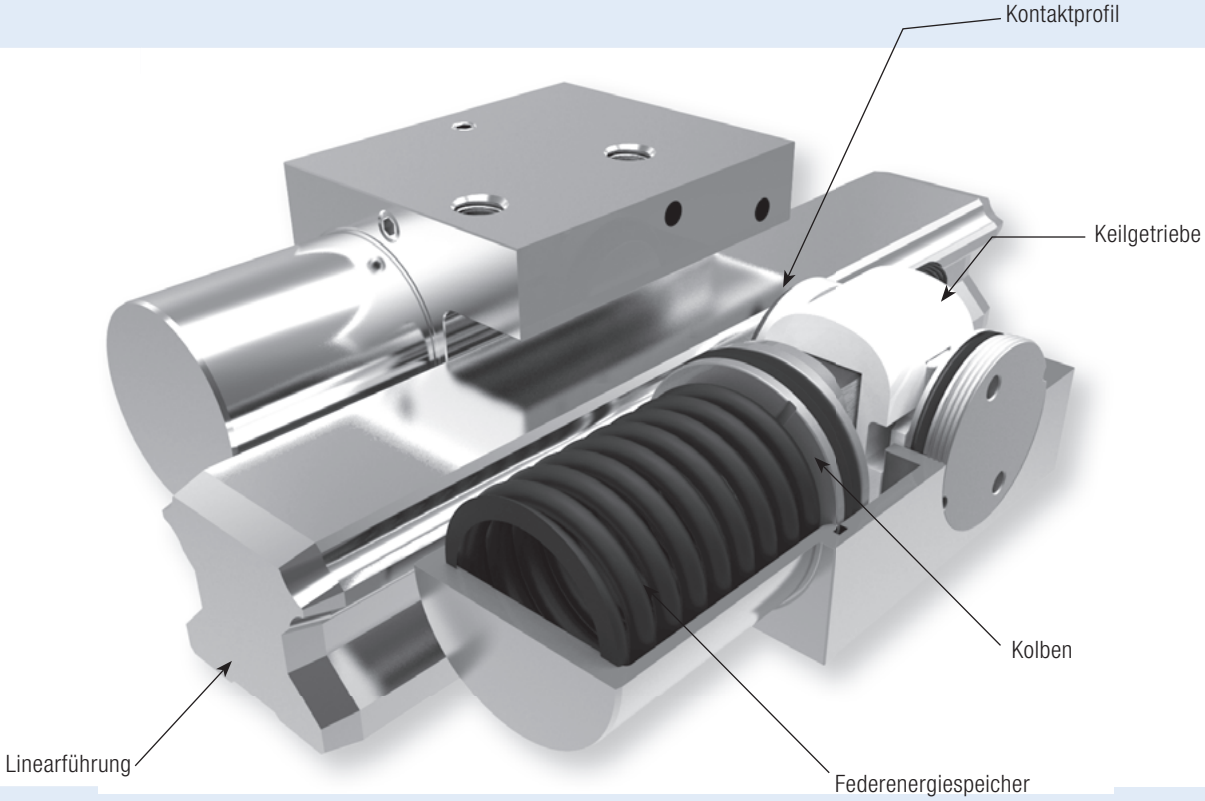

Hohe Haltekräfte – niedrige Kosten:
Das pneumatische Klemmelement MK/MKS

Die MK/MKS-Baureihe ist der Klassiker unter den Zimmer Klemmelementen.
Das patentierte Keilgetriebe realisiert hohe Haltekräfte. Das Druckmedium bewegt das Keilgetriebe in Längsrichtung. Durch die entstehende Querbewegung pressen sich die Kontaktprofile mit hoher Kraft an die Freiflächen der Profilschienenführung.
Die MK ist ein mit pneumatischem Druck schließendes Element.
Die MKS schließt mit Federenergiespeicher und wird mittels Luftbeaufschlagung geöffnet.

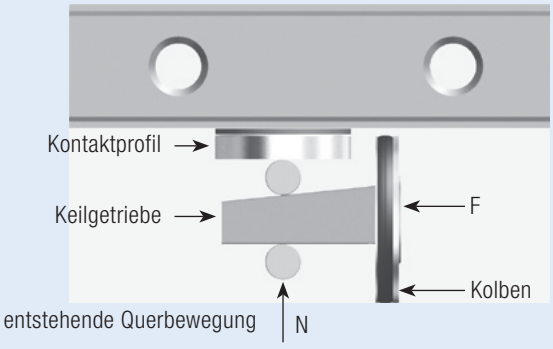

Keilgetriebe in Längsrichtung

Baureihe MK

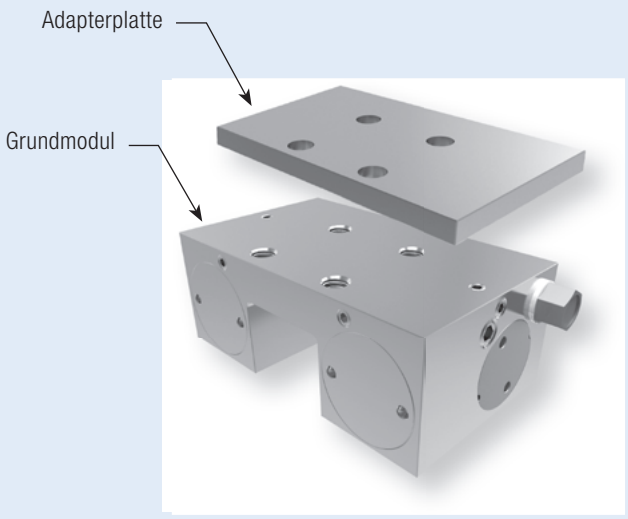

Baureihe MKS

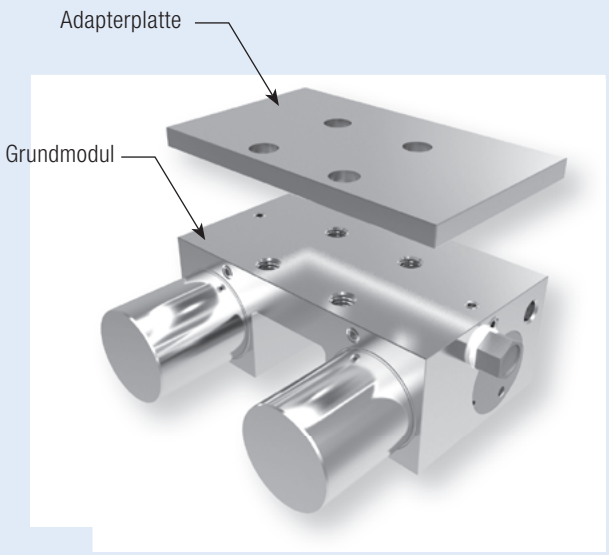

Technische Daten Baureihe MK:

Schienengöße	12–100
Haltekräfte	350 N–2 250 N
Druck min.	6 bar
Druck max.	8 bar
Federenergiespeicher	-
PLUS-Anschluss	-
Klemmzyklen	5 Mio. (B10d-Wert)
Bremszyklen	nicht geeignet

Technische Daten Baureihe MKS:

Schienengöße	12–100
Haltekräfte	250 N–1 450 N
Druck min.	5,5 bar
Druck max.	8 bar
Federenergiespeicher	√
PLUS-Anschluss	√
Klemmzyklen	5 Mio. (B10d-Wert)*
Bremszyklen	nicht geeignet

Einsatzmöglichkeiten MK:
- Positionieren von Achsen
- Festsetzen von Vertikalachsen
- Positionierung von Hubwerken
- Klemmen von Maschinentischen

Einsatzmöglichkeiten MKS:
- Klemmen bei Druckabfall
- Klemmen ohne Energiebedarf

Anschlussmöglichkeiten MK/MKS:
Die Baureihe MK/MKS sind in der Grundversion beidseitig mit Luftanschlüssen ausgestattet. D.h. der werkseitig voreingestellte Luftanschluss sowie der Entlüftungsfilter kann auf die gegenüberliegende Seitenfläche getauscht werden.

Zubehör Adapterplatte MK/MKS:
Je nach Höhe des Führungswagens (Maß D) ist zusätzlich eine Adapterplatte zu bestellen (siehe Tabelle ab Seite 38).

Höhere Haltekraft durch PLUS-Anschluss (nur MKS):
Durch das Vorschalten eines 5/2-(überströmungsfrei) oder 5/3-Wegeventil ist es möglich die Federkraft mit pneumatischem Druck zu unterstützen. Durch diese Anschlussvariante wird die angegebene Haltekraft zusätzlich gesteigert.
Bei Einsatz des PLUS-Anschlusses (nur MKS), wird der Entlüftungsfilter durch den Anschluss der zweiten Pneumatikleitung ersetzt (siehe Anschlusszeichnung).
Weitere Informationen sind der Montageanweisung zu entnehmen oder unter www.zimmer-gmbh.com zu finden.

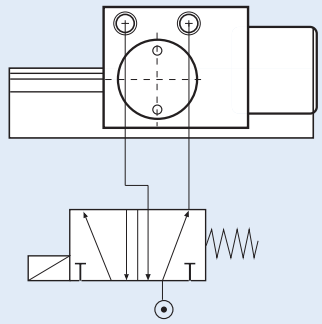

*Hinweis: bei PLUS-Anschluss wird der B10d-Wert nicht erreicht

MK/MKS

Schienenhersteller
THK
The Mark of Linear Motion

Schienentyp	Schienengröße	Wagentyp	Artikelnummer	Adapterplatte [für Höhenausgleich]	Maß D [mm] *1	Maßtabelle [Seite 48 und 49]
SR, SSR	15	SR..W, SR..WM, SR..V, SR..VM, SR..TB, SR..TBM, SR..SB, SR..SBM, SSR..XW, SSR..XWM, SSR..XV, SSR..XVM, SSR..XTB	MK/MKS 1501 A		24	1
	20	SR..W, SR..WM, SR..V, SR..VM, SR..TB, SR..TBM, SR..SB, SR..SBM, SSR..XW, SSR..XWM, SSR..XV, SSR..XVM, SSR..XTB	MK/MKS 2001 A		28	7
	25	SR..W, SR..WM, SR..V, SR..VM, SR..TB, SR..TBM, SR..SB, SR..SBM, SSR..XW, SSR..XWM, SSR..XV, SSR..XVM, SSR..XTB	MK/MKS 2501 A		33	17
	30	SR..W, SR..WM, SR..V, SR..VM, SR..TB, SR..TBM, SR..SB, SR..SBM, SSR..XW, SSR..XWM	MK/MKS 3001 A		42	29
	35	SR..W, SR..WM, SR..V, SR..VM, SR..TB, SR..TBM, SR..SB, SR..SBM, SSR..XW	MK/MKS 3501 A	PMK 35-3	48	36
	45	SR..W, SR..TB	MK/MKS 4501 A		60	46
	55	SR..W, SR..TB	MK/MKS 5501 SR		68	55
HSR	15	HSR..A, HSR..AM, HSR..B, HSR..BM, HSR..C	MK/MKS 1501 A		24	1
		HSR..R, HSR..RM, HSR..YR, HSR..YRM	MK/MKS 1501 A	PMK 15-4	28	
	20	HSR..A, HSR..AM, HSR..LA, HSR..LAM, HSR..B, HSR..BM, HSR..LB, HSR..LBM, HSR..C, HSR..R, HSR..RM, HSR..LR, HSR..LRM, HSR..YR, HSR..YRM, HSR..CA, HSR..CAM, HSR..HA, HSR..HAM, HSR..CB, HSR..CBM, HSR..HB, HSR..HBM	MK/MKS 2001 A		30	9
	25	HSR..A, HSR..AM, HSR..LA, HSR..LAM, HSR..B, HSR..BM, HSR..LB, HSR..LBM, HSR..C, HSR..CA, HSR..CAM, HSR..HA, HSR..HAM, HSR..CB, HSR..CBM, HSR..HB, HSR..HBM	MK/MKS 2501 A		36	19
		HSR..R, HSR..RM, HSR..LR, HSR..LRM, HSR..YR, HSR..YRM	MK/MKS 2501 A	PMK 25-4	40	
	30	HSR..A, HSR..AM, HSR..LA, HSR..LAM, HSR..B, HSR..BM, HSR..LB, HSR..LBM, HSR..C, HSR..CA, HSR..CAM, HSR..HA, HSR..HAM, HSR..CB, HSR..CBM, HSR..HB, HSR..HBM	MK/MKS 3001 A		42	29
		HSR..R, HSR..RM, HSR..LR, HSR..LRM, HSR..YR, HSR..YRM	MK/MKS 3001 A	PMK 30-3	45	
	35	HSR..A, HSR..AM, HSR..LA, HSR..LAM, HSR..B, HSR..BM, HSR..LB, HSR..LBM, HSR..C, HSR..CA, HSR..CAM, HSR..HA, HSR..HAM, HSR..CB, HSR..CBM, HSR..HB, HSR..HBM	MK/MKS 3501 A	PMK 35-3	48	36
		HSR..R, HSR..RM, HSR..LR, HSR..LRM, HSR..YR, HSR..YRM	MK/MKS 3501 A	PMK 35-10	55	
	45	HSR..A, HSR..LA, HSR..B, HSR..LB, HSR..CA, HSR..HA, HSR..CB, HSR..HB	MK/MKS 4501 A		60	46
		HSR..R, HSR..LR, HSR..YR	MK/MKS 4501 A	PMK 45-10	70	
	55	HSR..A, HSR..LA, HSR..B, HSR..LB, HSR..CA, HSR..HA, HSR..CB, HSR..HB	MK/MKS 5501 A		70	56
		HSR..R, HSR..LR, HSR..YR	MK/MKS 5501 A	PMK 55-10	80	
	65	HSR..A, HSR..LA, HSR..B, HSR..LB, HSR..CA, HSR..HA, HSR..CB, HSR..HB, HSR..R, HSR..LR, HSR..YR	MK/MKS 6501 A		90	60
	85	HSR..A, HSR..LA, HSR..B, HSR..LB, HSR..CA, HSR..HA, HSR..CB, HSR..HB, HSR..R, HSR..LR	✆		110	✆
GSR	15	GSR..T, GSR..V	✆		20	✆
	20	GSR..T, GSR..V	MK/MKS 2001 G★		24	5
	25	GSR..T, GSR..V	MK/MKS 2501 G★		30	23
	30	GSR..T	MK/MKS 3001 G★		33	31
	35	GSR..T	MK/MKS 3501 G★		38	32
HRW	12	HRW..LRM	✆		12	✆
	17	HRW..CA, HRW..CAM, HRW..CR, HSR..CRM	MK/MKS 1701 B		17	11
	21	HRW..CA, HRW..CAM, HRW..CR, HSR..CRM	MK/MKS 2101 B★		21	24
	27	HRW..CA, HRW..CAM, HRW..CR, HSR..CRM	MK/MKS 2701 B★		27	25
	35	HRW..CA, HRW..CAM, HRW..CR, HSR..CRM	MK/MKS 3501 B		35	49
	50	HRW..CA, HRW..CR	MK/MKS 5001 B		50	62
	60	HRW..CA	✆		60	✆
SHW	12	SHW..CAM, SHW..CRM, SHW..HRM	✆		12	✆
	17	SHW..CAM, SHW..CRM	MK/MKS 1701 B		17	11
	21	SHW..CA, SHW..CR	MK/MKS 2101 B★		21	24
	27	SHW..CA, SHW..CR	MK/MKS 2701 B★		27	25
	35	SHW..CA, SHW..CR	MK/MKS 3501 B		35	49
	50	SHW..CA, SHW..CR	MK/MKS 5001 B		50	62
SHS	15	SHS..C, SHS..LC, SHS..V, SHS..LV	MK/MKS 1501 A		24	1
		SHS..R	MK/MKS 1501 A	PMK 15-4	28	
	20	SHS..C, SHS..LC, SHS..V, SHS..LV	MK/MKS 2001 A		30	9
	25	SHS..C, SHS..LC, SHS..V, SHS..LV	MK/MKS 2501 A	PMK 25-2	36	18
		SHS..R, SHS..LR	MK/MKS 2501 A	PMK 25-6	40	
	30	SHS..C, SHS..LC, SHS..V, SHS..LV	MK/MKS 3001 A		42	29
		SHS..R, SHS..LR	MK/MKS 3001 A	PMK 30-3	45	
	35	SHS..C, SHS..LC, SHS..V, SHS..LV	MK/MKS 3501 A	PMK 35-4	48	37
		SHS..R, SHS..LR	MK/MKS 3501 A	PMK 35-11	55	
	45	SHS..C, SHS..LC, SHS..V, SHS..LV	MK/MKS 4501 A	PMK 45-6	60	44
		SHS..R, SHS..LR	MK/MKS 4501 A	PMK 45-16	70	
	55	SHS..C, SHS..LC, SHS..V, SHS..LV	MK/MKS 5501 A	PMK 55-6	70	53
		SHS..R, SHS..LR	MK/MKS 5501 A	PMK 55-16	80	
	65	SHS..C, SHS..LC, SHS..V, SHS..LV	MK/MKS 6501 A		90	60

★ PLUS - Anschluss nicht möglich
*1 Dient zur Erweiterung der Maßtabelle sowie des Datenblattes

Nummerschlüssel-Erklärung siehe Seite 10

Schienentyp	Schienengröße	Wagentyp	Artikelnummer	Adapterplatte [für Höhenausgleich]	Maß D [mm] *1	Maßtabelle [Seite 48 und 49]
SNR, SNS	25	SNR..R, SNR..LR, SNR..C, SNR..LC, SNS..R, SNS..LR, SNS..C, SNS..LC	MK/MKS 2501 N		31	61
	30	SNR..R, SNR..LR, SNR..C, SNR..LC, SNS..R, SNS..LR, SNS..C, SNS..LC	MK/MKS 3001 A		38	26
	35	SNR..R, SNR..LR, SNR..C, SNR..LC, SNS..R, SNS..LR, SNS..C, SNS..LC	MK/MKS 3501 A		44	37
		SNR..CH, SNR..LCH, SNS..CH, SNS..LCH	MK/MKS 3501 A	PMK 35-4	48	
		SNR..RH, SNR..LRH, SNS..RH, SNS..LRH	MK/MKS 3501 A	PMK 35-11	55	
	45	SNR..R, SNR..LR, SNR..C, SNR..LC, SNS..R, SNS..LR, SNS..C, SNS..LC	MK/MKS 4501 A		52	43
		SNR..CH, SNR..LCH, SNS..CH, SNS..LCH	MK/MKS 4501 A	PMK 45-8	60	
		SNR..RH, SNR..LRH, SNS..RH, SNS..LRH	MK/MKS 4501 A	PMK 45-18	70	
	55	SNR..R, SNR..LR, SNR..C, SNR..LC, SNS..R, SNS..LR, SNS..C, SNS..LC	MK/MKS 5501 A		63	52
		SNR..CH, SNR..LCH, SNS..CH, SNS..LCH	MK/MKS 5501 A	PMK 55-7	70	
		SNR..RH, SNR..LRH, SNS..RH, SNS..LRH	MK/MKS 5501 A	PMK 55-17	80	
	65	SNR..R, SNR..LR, SNR..C, SNR..LC, SNS..R, SNS..LR, SNS..C, SNS..LC	MK/MKS 6501 N		75	47
	85	SNR..LR, SNR..LC, SNS..LR, SNS..LC	MK/MKS 8501 A	PMK 85-8	90	67
NR, NRS	25	NR..XR, NR..XLR, NR..XA, NR..XLA, NR..XB, NR..XLB, NRS..XR, NR S..XLR, NRS..XA, NRS..XLA, NRS..XB, NRS..XLB	MK/MKS 2501 N		31	61
	30	NR..R, NR..LR, NR..A, NR..LA, NR..B, NR..LB, NRS..R, NRS..LR, NRS..A, NRS..LA, NRS..B, NRS..LB	MK/MKS 3001 A		38	26
	35	NR..R, NR..LR, NR..A, NR..LA, NR..B, NR..LB, NRS..R, NRS..LR, NRS..A, NRS..LA, NRS..B, NRS..LB	MK/MKS 3501 A		44	37
	45	NR..R, NR..LR, NR..A, NR..LA, NR..B, NR..LB, NRS..R, NRS..LR, NRS..A, NRS..LA, NRS..B, NRS..LB	MK/MKS 4501 A		52	43
	55	NR..R, NR..LR, NR..A, NR..LA, NR..B, NR..LB, NRS..R, NRS..LR, NRS..A, NRS..LA, NRS..B, NRS..LB	MK/MKS 5501 A		63	52
	65	NR..R, NR..LR, NR..A, NR..LA, NR..B, NR..LB, NRS..R, NRS..LR, NRS..A, NRS..LA, NRS..B, NRS..LB	MK/MKS 6501 N		75	47
	85	NR..R, NR..LR, NR..A, NR..LA, NR..B, NR..LB, NRS..R, NRS..LR, NRS..A, NRS..LA, NRS..B, NRS..LB	MK/MKS 8501 A	PMK 85-8	90	67
SRG	15	SRG..A, SRG..V	MK/MKS 1501 E		24	2
	20	SRG..A, SRG..LA, SRG..V, SRG..LV	MK/MKS 2001 E		30	8
	25	SRG..C, SRG..LC	MK/MKS 2501 E	PMK 25-5	36	48
		SRG..R, SRG..LR	MK/MKS 2501 E	PMK 25-9	40	
	30	SRG..C, SRG..LC	MK/MKS 3001 E		42	15
		SRG..R, SRG..LR	MK/MKS 3001 E	PMK 30-3	45	
	35	SRG..C, SRG..LC	MK/MKS 3501 E		48	35
		SRG..R, SRG..LR	MK/MKS 3501 E	PMK 35-7	55	
	45	SRG..C, SRG..LC	MK/MKS 4501 E		60	42
		SRG..R, SRG..LR	MK/MKS 4501 E	PMK 45-10	70	
	55	SRG..C, SRG..LC	MK/MKS 5501 F	PMK 55-7	70	40
		SRG..R, SRG..LR	MK/MKS 5501 F	PMK 55-17	80	
	65	SRG..LC, SRG..LV	MK/MKS 6501 F	PMK 65-15	90	39
	85	SRG..LC	✆		110	✆
HCR	15	HCR 15A +60/150R	MK/MKS 1501/300		24	64
		HCR 15A +60/300R				
		HCR 15A +60/400R				
	25	HCR 25A +60/500R	MK/MKS 2501/1000		36	65
		HCR 25A +60/750R				
		HCR 25A +60/1000R				
	35	HCR 35A +60/600R	MK/MKS 3501/1000		48	66
		HCR 35A +60/800R				
		HCR 35A +60/1000R				
		HCR 35A +60/1300R				
	45	HCR 45A +60/800R	MK/MKS 4501/1000		60	51
		HCR 45A +60/1000R				
		HCR 45A +60/1200R				
		HCR 45A +60/1600R				
	65	HCR 65A +60/1000R	MK/MKS 6501/1000		90	68
		HCR 65A +60/1500R				
		HCR 65A +45/2000R				
		HCR 65A +45/2500R				
		HCR 65A +30/3000R				

*1 Dient zur Erweiterung der Maßtabelle sowie des Datenblattes

Nummerschlüssel-Erklärung siehe Seite 10

Schienenhersteller

Rexroth
Bosch Group

Schienentyp	Schienengröße	Wagentyp	Artikelnummer	Adapterplatte [für Höhenausgleich]	Maß D [mm] *1	Maßtabelle [Seite 48 und 49]
R1605, R1606, R1607, R1608, R1645, R1647, R2045, R2047	15	R1622, R1623, R1631, R1632, R1651, R1653, R1661, R1662, R1665, R1666, R2001, R2002, R2011, R2012, R2000, R2010	MK/MKS 1505 AK		24	2
		R1621	MK/MKS 1505 AK	PMK 15-4	28	
	20	R1622, R1623, R1631, R1632, R1651, R1653, R1661, R1662, R1665, R1666, R2001, R2002, R2011, R2012, R2000, R2010	MK/MKS 2005 AK		30	8
	25	R1622, R1623, R1631, R1632, R1651, R1653, R1661, R1662, R1665, R1666, R2001, R2002, R2011, R2012, R2000, R2010	MK/MKS 2505 AK		36	14
		R1621, R1624	MK/MKS 2505 AK	PMK 25-4	40	
	30	R1622, R1623, R1631, R1632, R1651, R1653, R1661, R1662, R1665, R1666, R2001, R2002, R2011, R2012, R2000, R2010	MK/MKS 3005 AK		42	71
		R1621, R1624	MK/MKS 3005 AK	PMK 30-3	45	
	35	R1622, R1623, R1631, R1632, R1651, R1653, R1661, R1662, R1665, R1666, R2001, R2002, R2011, R2012, R2000, R2010	MK/MKS 3505 AK		48	35
		R1621, R1624	MK/MKS 3505 AK	PMK 35-7	55	
	45	R1622, R1623, R1651, R1653	MK/MKS 4505 AK		60	42
		R1621, R1624	MK/MKS 4505 AK	PMK 45-10	70	
	55	R1622, R1623, R1651, R1653	MK/MKS 5505 AK		70	50
		R1621, R1624	MK/MKS 5505 AK	PMK 55-10	80	
	65	R1622, R1623, R1651, R1653	MK/MKS 6505 AK		90	59
R1675, R1676 R1677	20	R1671, R1672	MK/MKS 2005 KB		27	58
	25	R1671, R1672	MK/MKS 2505 KB		35	41
	35	R1671	MK/MKS 3505 KB		50	63
R1805, R1806, R1807, R1808, R1845, R1846, R1847	25	R1851, R1853	MK/MKS 2505 AR		36	14
		R1821, R1824	MK/MKS 2505 AR	PMK 25-4	40	
	35	R1851, R1853	MK/MKS 3505 AR		48	35
		R1821, R1824	MK/MKS 3505 AR	PMK 35-7	55	
	45	R1851, R1853	MK/MKS 4505 AR		60	42
		R1821, R1824	MK/MKS 4505 AR	PMK 45-10	70	
	55	R1851, R1853	MK/MKS 5505 AR		70	50
		R1821, R1824	MK/MKS 5505 AR	PMK 55-10	80	
	65	R1824, R1851, R1853	MK/MKS 6505 AR		90	59

Schienenhersteller

SCHNEEBERGER
LINEAR TECHNOLOGY

MRS	25	MRW..A, MRW..B	MK/MKS 2503 MR		36	14
		MRW..C, MRW..D, MRW..E	MK/MKS 2503 MR	PMK 25-4	40	
	35	MRW..A, MRW..B	MK/MKS 3503 MR		48	35
		MRW..C, MRW..D, MRW..E	MK/MKS 3503 MR	PMK 35-7	55	
	45	MRW..A, MRW..B	MK/MKS 4503 MR		60	42
		MRW..C, MRW..D	MK/MKS 4503 MR	PMK 45-10	70	
	55	MRW..A, MRW..B	MK/MKS 5503 MR		70	50
		MRW..C, MRW..D	MK/MKS 5503 MR	PMK 55-10	80	
	65	MRW..B, MRW..D	MK/MKS 6503 MR		90	59
	100	MRW..B	✆		120	✆
BMS	15	BMW..A, BMW..F,	MK/MKS 1503 BM		24	2
		BMW..C	MK/MKS 1503 BM	PMK 15-4	28	
	20	BMW..A, BMW..B, BMW..C, BMW..D	MK/MKS 2003 BM		30	8
	25	BMW..A ,BMW..B, BMW..F, BMW..G	MK/MKS 2503 B		36	14
		BMW..C, BMW..D, BMW..E	MK/MKS 2503 B	PMK 25-4/02	40	
	30	BMW..A ,BMW..B, BMW..F, BMW..G	MK/MKS 3003 BM		42	27
		BMW..C, BMW..D, BMW..E	MK/MKS 3003 BM	PMK 30-3	45	
	35	BMW..A ,BMW..B, BMW..F, BMW..G	MK/MKS 3503 BM		48	35
		BMW..C, BMW..D, BMW..E	MK/MKS 3503 BM	PMK 35-7	55	
	45	BMW..A ,BMW..B	MK/MKS 4503 BM		60	42
		BMW..C, BMW..D	MK/MKS 4503 BM	PMK 45-10	70	

*1 Dient zur Erweiterung der Maßtabelle sowie des Datenblattes

Nummerschlüssel-Erklärung siehe Seite 10

Schienenhersteller
IKO

Schienentyp	Schienengröße	Wagentyp	Artikelnummer	Adapterplatte [für Höhenausgleich]	Maß D [mm] *1	Maßtabelle [Seite 48 und 49]
LWH	12	LWHT, LWHT..SL	MK/MKS 1201 A		19	69
		LWHDC..SL, LWHD, LWHD..SL, LWHDG..SL	MK/MKS 1201 A		20	70
	15	LWH..B, LWH..SL, LWH..M, LWHT..B, LWHT..SL, LWHT..M, LWHS..B, LWHS..SL, LWHS..M	MK/MKS 1501 A		24	1
		LWHD..B, LWHD..M, LWHY	MK/MKS 1501 A	PMK 15-4	28	
	20	LWH..B, LWH..SL, LWH..M, LWHG, LWHT..B, LWHT..SL, LWHT..M, LWHTG, LWHS..B, LWHS..SL, LWHS..M, LWHSG, LWHY	MK/MKS 2001 A		30	9
	25	LWH..B, LWH..SL, LWH..M, LWHG, LWHT..B, LWHT..SL, LWHT..M, LWHTG, LWHS..B, LWHS..SL, LWHS..M, LWHSG	MK/MKS 2501 A		36	19
		LWHD..B, LWHD..M, LWHDG, LWHY	MK/MKS 2501 A	PMK 25-4	40	
	30	LWH..B, LWH..SL, LWH..M, LWHG, LWHT..B, LWHT..SL, LWHT..M, LWHTG, LWHS..B, LWHS..SL, LWHS..M, LWHSG	MK/MKS 3001 A		42	29
		LWHD..B, LWHD..M, LWHDG, LWHY	MK/MKS 3001 A	PMK 30-3	45	
	35	LWH..B, LWH..M, LWHG, LWHT..B, LWHT..M, LWHTG	MK/MKS 3501 A		48	38
		LWHD..B, LWHD..M, LWHDG, LWHY	MK/MKS 3501 A	PMK 35-7	55	
	45	LWH..B, LWH..M, LWHG, LWHT..B, LWHT..M, LWHTG	MK/MKS 4501 A	PMK 45-2	60	45
		LWHD..B, LWHD..M, LWHDG, LWHY	MK/MKS 4501 A	PMK 45-12	70	
	55	LWH..B, LWHG, LWHT..B, LWHTG	MK/MKS 5501 A		70	56
		LWHD..B, LWHDG, LWHY	MK/MKS 5501 A	PMK 55-10	80	
	65	LWH..B, LWHG, LWHT..B, LWHTG, LWHD..B, LWHDG, LWHY	MK/MKS 6501 A		90	60
	85	LWHG, LWHTG	✆		110	✆
MH	12	MHT, MHT..SL	MK/MKS 1201 A*2		19	69
		MHDC..SL, MHD, MHD..SL, MHDG..SL	MK/MKS 1201 A*2		20	70
	15	MH, MHT, MHS	MK/MKS 1501 A		24	1
		MHD	MK/MKS 1501 A	PMK 15-4	28	
	20	MH, MHG, MHT, MHTG, MHS, MHSG	MK/MKS 2001 A		30	9
	25	MH, MHG, MHT, MHTG, MHS, MHSG	MK/MKS 2501 A		36	19
		MHD, MHDG	MK/MKS 2501 A	PMK 25-4	40	
	30	MH, MHG, MHT, MHTG, MHS, MHSG	MK/MKS 3001 A		42	29
		MHD, MHDG	MK/MKS 3001 A	PMK 30-3	45	
	35	MH, MHG, MHT, MHTG	MK/MKS 3501 A		48	38
		MHD, MHDG	MK/MKS 3501 A	PMK 35-7	55	
	45	MH, MHG, MHT, MHTG	MK/MKS 4501 A	PMK 45-2	60	45
		MHD, MHDG	MK/MKS 4501 A	PMK 45-12	70	
LRX	12	LRXC, LRX, LRXG	MK/MKS 1201 A*2		19	69
		LRXDC, LRXDC..SL, LRXD, LRXD..SL, LRXDG, LRXDG..SL	MK/MKS 1201 A*2		20	70
	15	LRXC, LRX, LRXG, LRXSC, LRXS, LRXSG	MK/MKS 1510 B		24	2
		LRXDC, LRXDC..SL, LRXD, LRXD..SL, LRXDG, LRXDG..SL	MK/MKS 1510 B	PMK 15-4	28	
	20	LRXC, LRX, LRXG, LRXSC, LRXS, LRXSG	MK/MKS 2010 B		30	8
		LRXDC, LRXDC..SL, LRXD, LRXD..SL, LRXDG, LRXDG..SL	MK/MKS 2010 B	PMK 20-4	34	
	25	LRXC, LRX, LRXG, LRXSC, LRXS, LRXSG	MK/MKS 2501 A		36	19
		LRXDC, LRXDC..SL, LRXD, LRXD..SL, LRXDG, LRXDG..SL	MK/MKS 2501 A		40	21
	30	LRXC, LRX, LRXG, LRXSC, LRXS, LRXSG	MK/MKS 3001 A		42	29
		LRXDC, LRXDC..SL, LRXD, LRXD..SL, LRXDG, LRXDG..SL	MK/MKS 3001 A		45	30
	35	LRXC, LRX, LRXG	MK/MKS 3501 A		48	38
		LRXDC, LRXD, LRXDG	MK/MKS 3501 A	PMK 35-7	55	
	45	LRXC, LRX, LRXG	MK/MKS 4501 A		60	46
		LRXDC, LRXD, LRXDG	MK/MKS 4501 A	PMK45-10	70	
	55	LRXC, LRX, LRXG	MK/MKS 5501 A		70	56
		LRXDC, LRXD, LRXDG	MK/MKS 5501 A	PMK 55-10	80	
	65	LRXC, LRX, LRXG, LRXDC, LRXD, LRXDG	MK/MKS 6505 AK	PMK 65-2	90	10
	85	LRX, LRXG	✆		110	✆
	100	LRXG	✆		120	✆

*1 Dient zur Erweiterung der Maßtabelle sowie des Datenblattes
*2 Nur ohne Abdeckband einsetzbar

Nummerschlüssel-Erklärung siehe Seite 10

Schienenhersteller

IKO

Schienentyp	Schienengröße	Wagentyp	Artikelnummer	Adapterplatte [für Höhenausgleich]	Maß D [mm] *1	Maßtabelle [Seite 48 und 49]
MX	15	MXC, MX, MXG, MXSC, MXS, MXSG	MK/MKS 1510 B		24	2
		MXDC, MXD, MXDG	MK/MKS 1510 B	PMK 15-4	28	
	20	MXC, MX, MXG, MXL, MXSC, MXS, MXSG, MXSL	MK/MKS 2010 B		30	8
		MXDC, MXD, MXDG, MXDL	MK/MKS 2010 B	PMK 20-4	34	
	25	MXC, MX, MXG, MXL, MXSC, MXS, MXSG, MXSL	MK/MKS 2501 A		36	19
		MXDC, MXD, MXDG, MXDL	MK/MKS 2501 A		40	21
	30	MXC, MX, MXG, MXL, MXSC, MXS, MXSG, MXSL	MK/MKS 3001 A		42	29
		MXDC, MXD, MXDG, MXDL	MK/MKS 3001 A		45	30
	35	MXN, MXNG, MXNS, MXNSG	✆		44	✆
		MXC, MX, MXG, MXL	MK/MKS 3501 A		48	38
	45	MXN, MXNG, MXNS, MXNSG	✆		52	✆
		MXC, MX, MXG, MXL	MK/MKS 4501 A		60	46
	55	MXN, MXNG, MXNS, MXNSG	✆		63	✆
		MXC, MX, MXG	MK/MKS 5501 A		70	56
	65	MXC, MX, MXG	MK/MKS 6505 AK	PMK 65-2	90	10
LWE	15	LWE..Q, LWET..Q, LWES..Q, LWEC, LWEC..SL, LWE, LWE..SL, LWEG, LWEG..SL, LWETC, LWETC..SL, LWET, LWET..SL, LWETG, LWETG..SL, LWESC, LWESC..SL, LWES, LWES..SL, LWESG, LWESG..SL	MK/MKS 1501 A		24	1
	20	LWE..Q, LWET..Q, LWES..Q, LWEC, LWEC..SL, LWE, LWE..SL, LWEG, LWEG..SL, LWETC, LWETC..SL, LWET, LWET..SL, LWETG, LWETG..SL, LWESC, LWESC..SL, LWES, LWES..SL, LWESG, LWESG..SL	MK/MKS 2001 A		28	7
	25	LWE..Q, LWET..Q, LWES..Q, LWEC, LWEC..SL, LWE, LWE..SL, LWEG, LWEG..SL, LWETC, LWETC..SL, LWET, LWET..SL, LWETG, LWETG..SL, LWESC, LWESC..SL, LWES, LWES..SL, LWESG, LWESG..SL	MK/MKS 2501 A		33	17
	30	LWE..Q, LWET..Q, LWES..Q, LWEC, LWEC..SL, LWE, LWE..SL, LWEG, LWEG..SL, LWETC, LWETC..SL, LWET, LWET..SL, LWETG, LWETG..SL, LWESC, LWESC..SL, LWES, LWES..SL, LWESG, LWESG..SL	MK/MKS 3001 A		42	29
	35	LWE..Q, LWET..Q, LWES..Q, LWEC, LWE, LWETC, LWET, LWESC, LWES	MK/MKS 3501 A		48	38
	45	LWE, LWET, LWES	MK/MKS 4501 A		60	46
ME	15	MEC, MEC..SL, ME, ME..SL, MEG, MEG..SL, METC, METC..SL, MET, MET..SL, METG, METG..SL, MESC,MESC..SL, MES, MES..SL, MESG, MESG..SL, MH, MHT, MHS	MK/MKS 1501 A		24	1
		MHD	MK/MKS 1501 A	PMK 15-4	28	
	20	MEC, MEC..SL, ME, ME..SL, MEG, MEG..SL, METC, METC..SL, MET, MET..SL, METG, METG..SL, MESC, MESC..SL, MES, MES..SL, MESG, MESG..SL	MK/MKS 2001 A		28	7
		MH, MHG, MHT, MHTG, MHS, MHSG	MK/MKS 2001 A		30	9
	25	MEC, MEC..SL, ME, ME..SL, MEG, MEG..SL, METC, METC..SL, MET, MET..SL, METG, METG..SL, MESC, MESC..SL, MES, MES..SL, MESG, MESG..SL	MK/MKS 2501 A		33	17
		MH, MHG, MHT, MHTG, MHS, MHSG	MK/MKS 2501 A	PMK 25-2	36	18
		MHD, MHDG	MK/MKS 2501 A	PMK 25-6	40	
	30	MEC, MEC..SL, ME, ME..SL, MEG, MEG..SL, METC, METC..SL, MET, MET..SL, METG, METG..SL, MESC, MESC..SL, MES, MES..SL, MESG, MESG..SL, MH, MHG, MHT, MHTG, MHS, MHSG	MK/MKS 3001 A		42	29
		MHD, MHDG	MK/MKS 3001 A	PMK 30-3	45	
	35	MEC, ME, METC, MET, MESC, MES, MH, MHG, MHT, MHTG	MK/MKS 3501 A		48	38
		MHD, MHDG	MK/MKS 3501 A	PMK 35-7	55	
	45	ME, MET, MES, MH, MHG, MHT, MHTG	MK/MKS 4501 A		60	46
		MHD, MHDG	MK/MKS 4501 A	PMK 45-10	70	

*1 Dient zur Erweiterung der Maßtabelle sowie des Datenblattes

Nummerschlüssel-Erklärung siehe Seite 10

Schienenhersteller

INA

Schienentyp	Schienengröße	Wagentyp	Artikelnummer	Adapterplatte [für Höhenausgleich]	Maß D [mm] *1	Maßtabelle [Seite 48 und 49]
TKD (KUE)	15	KWE	MK/MKS 1501 A		24	1
		KWE..-H	MK/MKS 1501 A	PMK 15-4	28	
	20	KWE, KWE..-H	MK/MKS 2001 A		30	9
	25	KWE	MK/MKS 2501 A	PMK 25-4	36	16
		KWE..-H	MK/MKS 2501 A	PMK 25-8	40	
	30	KWE	MK/MKS 3001 A	PMK 30-2	42	28
		KWE..-H	MK/MKS 3001 A	PMK 30-5	45	
	35	KWE	MK/MKS 3501 A	PMK 35-8	48	33
		KWE..-H	MK/MKS 3501 A	PMK 35-15	55	
TKVD (KUVE)	15	KWVE..-B, KWVE..-B-EC, KWVE..-B-ESC, KWVE..-B-S	MK/MKS 1502 K		24	1
		KWVE..-B-H	MK/MKS 1502 K	PMK 15-4	28	
	20	KWVE..-B, KWVE..-B-L, KWVE..-B-S, KWVE..-B-SL, KWVE..B-H	MK/MKS 2002 K		30	9
		KWVE..-B-N, KWVE..-B-NL, KWVE..-B-SN, KWVE..-B-SNL	MK/MKS 2002 K		27	6
		KWVE..-B-EC, KWVE..-B-ESC	MK/MKS 2002 K		28	7
	25	KWVE..-B, KWVE..-B-L, KWVE..-B-S, KWVE..-B-SL, KWVE..B-HS, KWVE..B-S-HS	MK/MKS 2502 K	PMK 25-2	36	18
		KWVE..-B-EC, KWVE..-B-ESC	MK/MKS 2502 K		33	17
		KWVE..-B-H, KWVE..-B-HL, KWVE..B-H-HS	MK/MKS 2502 K	PMK 25-6	40	18
	30	KWVE..-B, KWVE..-B-EC, KWVE..-B-L, KWVE..-B-ESC, KWVE..-B-S, KWVE..-B-SL	MK/MKS 3002 K		42	29
		KWVE..-B-N, KWVE..-B-NL, KWVE..-B-SN, KWVE..-B-SNL	MK/MKS 3002 K		38	26
		KWVE..-B-H, KWVE..-B-HL	MK/MKS 3002 K	PMK 30-3	45	29
	35	KWVE..-B, KWVE..-B-EC, KWVE..-B-L, KWVE..-B-ESC, KWVE..-B-S, KWVE..-B-SL	MK/MKS 3502 K		48	38
		KWVE..-B-N, KWVE..-B-NL, KWVE..-B-SN, KWVE..-B-SNL	MK/MKS 3502 K		44	37
		KWVE..-B-H, KWVE..-B-HL	MK/MKS 3502 K	PMK 35-11	55	
	45	KWVE..-B, KWVE..-B-EC, KWVE..-B-L, KWVE..-B-ESC, KWVE..-B-S, KWVE..-B-SL	MK/MKS 4502 K		60	46
		KWVE..-B-N, KWVE..-B-NL, KWVE..-B-SN, KWVE..-B-SNL	MK/MKS 4502 E		52	54
		KWVE..-B-H, KWVE..-B-HL	MK/MKS 4502 K	PMK 45-10	70	46
	55	KWVE..-B, KWVE..-B-L, KWVE..-B-S, KWVE..-B-SL	MK/MKS 5502 K		70	56
TKSD (KUSE)	20	KWSE, KWSE..-L, KWSE..-H, KWSE..-HL	MK/MKS 2001 A		30	9
	25	KWSE, KWSE.. -L	MK/MKS 2501 A		36	19
		KWSE..-H, KWSE..-HL	MK/MKS 2501 A	PMK 25-4	40	
	30	KWSE, KWSE..-L	MK/MKS 3001 A		42	29
		KWSE..-H, KWSE..-HL	MK/MKS 3001 A	PMK 30-3	45	
	35	KWSE, KWSE..L	MK/MKS 3501 A		48	38
	45	KWSE, KWSE..-L	MK/MKS 4501 A		60	46
TKVD - W (KUVE-W)	15	KWVE..-W	MK/MKS 1502 KB★		21	57
	20	KWVE..-W, KWVE..-WL	MK/MKS 2002 KB		27	13
	25	KWVE..-W, KWVE..-WL	MK/MKS 2502 KB		35	49
	30	KWVE..-W	MK/MKS 3002 KB		42	3
	35	KWVE..-WL	MK/MKS 3502 KB		50	62
TSX - E (RUE)	25	RWU..-D-FE, RWU..-D-OE, RWU..-D-L-FE, RWU..-D-L-OE	MK/MKS 2502 R★	PMK 25-2	36	18
		RWU..-D-H-FE, RWU..-D-H-OE, RWU..-D-HL-FE, RWU..-D-HL-OE	MK/MKS 2502 R★	PMK 25-6	40	
	35	RWU..-E, RWU..-E-L	MK/MKS 3502 R/02★		48	35
		RWU..-E-H, RWU..-E-HL	MK/MKS 3502 R/02★	PMK 35-7	55	
	45	RWU..-E, RWU..-E-L	MK/MKS 4502 R★	PMK 45-2	60	45
		RWU..-E-H, RWU..-E-HL	MK/MKS 4502 R★	PMK 45-12	70	
	55	RWU..-E, RWU..-E-L	MK/MKS 5502 R★		70	50
		RWU..-E-H, RWU..-E-HL	MK/MKS 5502 R★	PMK 55-10	80	
	65	RWU..-E, RWU..-E-L	MK/MKS 6502 R★		90	60
		RWU..-E-H, RWU..-E-HL	MK/MKS 6502 R★	PMK 65-10	100	

★ PLUS - Anschluss nicht möglich
*1 Dient zur Erweiterung der Maßtabelle sowie des Datenblattes

Nummerschlüssel-Erklärung siehe Seite 10

© Copyright
✆ +49.7844.9138-0
www.zimmer-gmbh.com

Schienenhersteller
NSK

Schienentyp	Schienengröße	Wagentyp	Artikelnummer	Adapterplatte [für Höhenausgleich]	Maß D [mm] *1	Maßtabelle [Seite 48 und 49]
LH	15	LAH..EMZ, LAH..GMZ	MK/MKS 1501 A		24	1
		LAH..ANZ, LAH..BNZ	MK/MKS 1501 A	PMK 15-4	28	
	20	LAH..EMZ, LAH..GMZ, LAH..ANZ, LAH..BNZ	MK/MKS 2001 A		30	9
	25	LAH..EMZ, LAH..GMZ, LAH..ALZ, LAH..BLZ	MK/MKS 2501 A		36	19
		LAH..ANZ, LAH..BNZ	MK/MKS 2501 A	PMK 25-4	40	
	30	LAH..EMZ, LAH..GMZ, LAH..ALZ, LAH..BLZ	MK/MKS 3001 A		42	29
		LAH..ANZ, LAH..BNZ	MK/MKS 3001 A		45	30
	35	LAH..EMZ, LAH..GMZ, LAH..ALZ, LAH..BLZ	MK/MKS 3501 A		48	38
		LAH..ANZ, LAH..BNZ	MK/MKS 3501 A	PMK 35-7	55	
	45	LAH..EMZ, LAH..GMZ	MK/MKS 4501 A		60	46
		LAH..ANZ, LAH..BNZ	MK/MKS 4501 A	PMK 45-10	70	
	55	LAH..EMZ, LAH..GMZ	MK/MKS 5501 A		70	56
		LAH..ANZ, LAH..BNZ	MK/MKS 5501 A	PMK 55-10	80	
	65	LAH..EMZ, LAH..GMZ, LAH..ANZ, LAH..BNZ	MK/MKS 6501 A		90	60
SH	15	SAH..EMZ, SAH..GMZ	MK/MKS 1501 A		24	1
		SAH..ANZ, SAH..BNZ	MK/MKS 1501 A	PMK 15-4	28	
	20	SAH..EMZ, SAH..GMZ, SAH..ANZ, SAH..BNZ	MK/MKS 2001 A		30	9
	25	SAH..EMZ, SAH..GMZ, SAH..ALZ, SAH..BLZ	MK/MKS 2501 A		36	19
		SAH..ANZ, SAH..BNZ	MK/MKS 2501 A	PMK 25-4	40	
	30	SAH..EMZ, SAH..GMZ, SAH..ALZ, SAH..BLZ	MK/MKS 3001 A		42	29
		SAH..ANZ, SAH..BNZ	MK/MKS 3001 A		45	30
	35	SAH..EMZ, SAH..GMZ, SAH..ALZ, SAH..BLZ	MK/MKS 3501 A		48	38
		SAH..ANZ, SAH..BNZ	MK/MKS 3501 A	PMK 35-7	55	
LS	15	LAS..JMZ, LAS..EMZ, LAS..CLZ, LAS..ALZ	MK/MKS 1501 A		24	1
	20	LAS..JMZ, LAS..EMZ, LAS..CLZ, LAS..ALZ	MK/MKS 2001 A		28	7
	25	LAS..JMZ, LAS..EMZ, LAS..CLZ, LAS..ALZ	MK/MKS 2501 A		33	17
	30	LAS..JMZ, LAS..EMZ, LAS..CLZ, LAS..ALZ	MK/MKS 3001 A		42	29
	35	LAS..JMZ, LAS..EMZ, LAS..CLZ, LAS..ALZ	MK/MKS 3501 A	PMK 35-4	48	37
SS	15	SAS..JMZ, SAS..EMZ, SAS..CLZ, SAS..ALZ	MK/MKS 1501 A		24	1
	20	SAS..JMZ, SAS..EMZ, SAS..CLZ, SAS..ALZ	MK/MKS 2001 A		28	7
	25	SAS..JMZ, SAS..EMZ, SAS..CLZ, SAS..ALZ	MK/MKS 2501 A		33	17
	30	SAS..JMZ, SAS..EMZ, SAS..CLZ, SAS..ALZ	MK/MKS 3001 A		42	29
	35	SAS..JMZ, SAS..EMZ, SAS..CLZ, SAS..ALZ	MK/MKS 3501 A	PMK 35-4	48	37
LW	17	LAW..ELZ	MK/MKS 1701 B		17	11
	21	LAW..ELZ	MK/MKS 2101 B★		21	24
	27	LAW..ELZ	MK/MKS 2701 B★		27	25
	35	LAW..ELZ	MK/MKS 3501 B		35	49
	50	LAW..ELZ	MK/MKS 5001 B		50	62
RA	15	RA..AL, RA..BL, RA..EM, RA..GM	MK/MKS 1504 F		24	2
		RA..AN, RA..BN	MK/MKS 1504 F	PMK 15-4	28	
	20	RA..EM, RA..GM, RA..AN, RA..BN	MK/MKS 2004 F		30	8
	25	RA..AL, RA..BL, RA..EM, RA..GM	MK/MKS 2505 AR		36	14
		RA..AN, RA..BN	MK/MKS 2505 AR	PMK 25-4	40	
	30	RA..AL, RA..BL, RA..EM, RA..GM	MK/MKS 3004 F		42	15
		RA..AN, RA..BN	MK/MKS 3004 F	PMK 30-3	45	
	35	RA..AL, RA..BL, RA..EM, RA..GM	MK/MKS 3504 F		48	35
		RA..AN, RA..BN	MK/MKS 3504 F	PMK 35-7	55	
	45	RA..AL, RA..BL, RA..EM, RA..GM	MK/MKS 4504 F		60	42
		RA..AN, RA..BN	MK/MKS 4504 F	PMK 45-10	70	
	55	RA..AL, RA..BL, RA..EM, RA..GM	MK/MKS 5504 F	PMK 55-3	70	22
		RA..AN, RA..BN	MK/MKS 5504 F	PMK 55-13	80	
	65	RA..EM, RA..GM, RA..AN, RA..BN	MK/MKS 6504 F	PMK 65-12	90	34

★ PLUS - Anschluss nicht möglich
*1 Dient zur Erweiterung der Maßtabelle sowie des Datenblattes

Nummerschlüssel-Erklärung siehe Seite 10

Schienentyp	Schienengröße	Wagentyp	Artikelnummer	Adapterplatte [für Höhenausgleich]	Maß D [mm] *1	Maßtabelle [Seite 48 und 49]
HGR..R, HGR..T	15	HGW..CC, HGL..CA, QHW..CC	MK/MKS 1501 A		24	1
		HGH..CA, QHH..CA	MK/MKS 1501 A	PMK 15-4	28	
	20	HGW..CC, HGW..HC, HGH..CA, HGH..HA, QHW..CC, QHW..HC, QHH..CA, QHH..HA	MK/MKS 2001 A		30	9
	25	HGW..CC, HGW..HC, HGL..CA, HGL..HA, QHW..CC, QHW..HC	MK/MKS 2501 A		36	19
		HGH..CA, HGH..HA, QHH..CA, QHH..HA	MK/MKS 2501 A	PMK 25-4	40	
	30	HGW..CC, HGW..HC, HGL..CA, HGL..HA, QHW..CC, QHW..HC	MK/MKS 3001 A		42	29
		HGH..CA, HGH..HA, QHH..CA, QHH..HA	MK/MKS 3001 A	PMK 30-3	45	
	35	HGW..CC, HGW..HC, HGL..CA, HGL..HA, QHW..CC, QHW..HC	MK/MKS 3501 A		48	38
		HGH..CA, HGH..HA, QHH..CA, QHH..HA	MK/MKS 3501 A	PMK 35-7	55	
	45	HGW..CC, HGW..HC, HGL..CA, HGL..HA QHW..CC, QHW..HC	MK/MKS 4501 A	PMK 45-2	60	45
		HGH..CA, HGH..HA, QHH..CA, QHH..HA	MK/MKS 4501 A	PMK 45-12	70	
	55	HGW..CC, HGW..HC, HGL..CA, HGL..HA	MK/MKS 5501 A		70	56
		HGH..CA, HGH..HA	MK/MKS 5501 A	PMK 55-10	80	
	65	HGW..CC, HGW..HC, HGH..CA, HGH..HA	MK/MKS 6501 A		90	60
EGR..R, EGR..U, EGR..T	15	EGH...SA, EGH...CA, EGW...SC, EGW...CC QEH..SA, QEH..CA, QEW..SC, QEW..CC	MK/MKS 1501 A		24	1
	20	EGH...SA, EGH...CA, EGW...SC, EGW...CC QEH..SA, QEH..CA, QEW..SC, QEW..CC	MK/MKS 2001 A		28	7
	25	EGH...SA, EGH...CA, EGW...SC, EGW...CC QEH..SA, QEH..CA, QEW..SC, QEW..CC	MK/MKS 2501 A	PMK 25-2	33	20
	30	EGH...SA, EGH...CA, EGW...SC, EGW...CC QEH..SA, QEH..CA, QEW..SC, QEW..CC	MK/MKS 3001 A	PMK 30-2	42	28
	35	EGH...SA, EGH...CA, EGW...SC, EGW...CC	✆		48	✆
RG..T	15	RGW..CC	✆		24	✆
		RGH..CA	✆		28	
	20	RGW..CC, RGW..HC	✆		30	✆
		RGH..CA, RGH..HA	✆		34	
	25	RGW..CC, RGW..HC	MK/MKS 2512 F		36	14
		RGH..CA, RGH..HA	MK/MKS 2512 F	PMK 25-4	40	
	30	RGW..CC, RGW..HC	MK/MKS 3012 F		42	15
		RGH..CA, RGH..HA	MK/MKS 3012 F	PMK 30-3	45	
	35	RGW..CC, RGW..HC	MK/MKS 3512 F		48	35
		RGH..CA, RGH..HA	MK/MKS 3512 F	PMK 35-7	55	
	45	RGW..CC, RGW..HC	MK/MKS 4512 F		60	42
		RGH..CA, RGH..HA	MK/MKS 4512 F	PMK 45-10	70	
	55	RGW..CC, RGW..HC	MK/MKS 5501 F	PMK 55-6	70	12
		RGH..CA, RGH..HA	MK/MKS 5501 F	PMK 55-16	80	
	65	RGW..CC, RGW..HC, RGH..CA, RGH..HA	✆		90	✆
WE	27	WEW..CC, WEH..CA	MK/MKS 2701 B★		27	25
	35	WEW..CC, WEH..CA	MK/MKS 3501 B		35	49

★ PLUS - Anschluss nicht möglich
*1 Dient zur Erweiterung der Maßtabelle sowie des Datenblattes

Nummerschlüssel-Erklärung siehe Seite 10

MK/MKS

Schienenhersteller
ROLLON

Schienentyp	Schienengröße	Wagentyp	Artikelnummer	Adapterplatte [für Höhenausgleich]	Maß D [mm] *1	Maßtabelle [Seite 48 und 49]
MRR	15	MRS, MRT..W, MRT..SW	MK/MKS 1501 A		24	1
		MRS..W	MK/MKS 1501 A	PMK 15-4	28	
	20	MRT..W, MRT..SW	MK/MKS 2001 A		28	7
		MRS, MRS..L, MRS..W, MRS..LW	MK/MKS 2001 A	PMK 20-2	30	
	25	MRT, MRT..S, MRT..W, MRT..SW, MRT..LW	✆		33	✆
		MRS, MRS..L, MRZ..W	MK/MKS 2501 A		36	19
		MRS..W, MRS..LW	MK/MKS 2501 A	PMK 25-4	40	
	30	MRS, MRS..L, MRT..W, MRT..SW, MRT..LW	MK/MKS 3001 A		42	29
		MRS..W, MRS..LW	MK/MKS 3001 A	PMK 30-3	45	
	35	MRS, MRS..L, MRT..W, MRT..SW, MRT..LW	MK/MKS 3501 A		48	38
		MRS..W, MRS..LW	MK/MKS 3501 A	PMK 35-7	55	
	45	MRS, MRS..L, MRT..W, MRT..LW	MK/MKS 4501 A		60	46
		MRS..W, MRS..LW	MK/MKS 4501 A	PMK 45-10	70	
	55	MCT..W, MCT..LW	✆		68	✆
		MCS, MCS..L	MK/MKS 5501 A		70	56
		MCS..W, MCS..LW	MK/MKS 5501 A	PMK 55-10	80	

Schienenhersteller
NTN SNR

BG	15	BGCH..FN, BGCH..FL, BGCS..BS, BGCS..BN, BGCS..BL, BGXH..FN, BGXH..FL, BGXS..BS, BGXS..BN, BGXS..BL	MK/MKS 1501 A		24	1
		BGCH..BN, BGXH..BN	MK/MKS 1501 A	PMK 15-4	28	
	20	BGCS..BS, BGCS..BN, BGXS..BN, BGXS..BN	MK/MKS 2001 A		28	7
		BGCH..FN, BGCH..FL, BGCH..BN, BGCH..BL, BGXH..FN, BGXH..FL, BGXH..BN, BGXH..BL	MK/MKS 2001 A		30	9
	25	BGCS..BS, BGCS..BN, BGXS..BS, BGXS..BN	MK/MKS 2501 A		33	17
		BGCH..FN, BGCH..FL, BGCH..FE, BGCX..BN, BGCX..BL, BGCX..BE, BGXH..FN, BGXH..FL, BGXH..FE, BGXX..BN, BGXX..BL, BGXX..BE	MK/MKS 2501 A	PMK 25-2	36	18
		BGCH..BN, BGCH..BL, BGCH..BE, BGXH..BN, BGXH..BL, BGXH..BE	MK/MKS 2501 A	PMK 25-6	40	
	30	BGCH..FN, BGCH..FL, BGCH..FE, BGCS..BS, BGCS..BN, BGCS..BL, BGCS..BE, BGXH..FN, BGXH..FL, BGXH..FE, BGXS..BS, BGXS..BN, BGXS..BL, BGXS..BE	MK/MKS 3001 A		42	29
		BGCH..BN, BGCH..BL, BGCH..BE, BGXH..BN, BGXH..BL, BGXH..BE	MK/MKS 3001 A	PMK 30-3	45	
	35	BGCH..FN, BGCH..FL, BGCH..FE, BGCS..BS, BGCS..BN, BGCS..BL, BGCS..BE, BGXH..FN, BGXH..FL, BGXH..FE, BGXS..BS, BGXS..BN, BGXS..BL, BGXS..BE	MK/MKS 3501 A	PMK 35-4	48	37
		BGCH..BN, BGCH..BL, BGCH..BE, BGXH..BN, BGXH..BL, BGXH..BE	MK/MKS 3501 A	PMK 35-11	55	
	45	BGCH..FN, BGCH..FL, BGCH..FE, BGCS..BN, BGCS..BL, BGCS..BE, BGXH..FN, BGXH..FL, BGXH..FE, BGXS..BN, BGXS..BL, BGXS..BE	MK/MKS 4501 A	PMK 45-6	60	44
		BGCH..BN, BGCH..BL, BGCH..BE, BGXH..BN, BGXH..BL, BGXH..BE	MK/MKS 4501 A	PMK 45-16	70	
	55	BGCH..FN, BGCH..FL, BGCH..FE, BGCS..BN, BGCS..BL, BGCS..BE, BGXH..FN, BGXH..FL, BGXH..FE, BGXS..BN, BGXS..BL, BGXS..BE	MK/MKS 5501 A	PMK 55-7	70	4
		BGCH..BN, BGCH..BL, BGCH..BE, BGXH..BN, BGXH..BL, BGXH..BE	MK/MKS 5501 A	PMK 55-17	80	

*1 Dient zur Erweiterung der Maßtabelle sowie des Datenblattes

Nummerschlüssel-Erklärung siehe Seite 10

Schienentyp	Schienengröße	Wagentyp	Artikelnummer	Adapterplatte [für Höhenausgleich]	Maß D [mm] *1	Maßtabelle [Seite 48 und 49]
LLTH, LLTH..D4, LLTH..D6	15	LLTHC..SA, LLTHC..A, LLTHC..SU, LLTHC..U	MK/MKS 1501 A		24	1
		LLTHC..R	MK/MKS 1501 A	PMK 15-4	28	
	20	LLTHC..SA, LLTHC..A, LLTHC..LA, LLTHC..SU, LLTHC..U, LLTHC..LR	MK/MKS 2001 A		30	9
	25	LLTHC..SA, LLTHC..A, LLTHC..LA, LLTHC..SU, LLTHC..U, LLTHC..LU,	MK/MKS 2501 A		36	19
		LLTHC..R, LLTHC..LR	MK/MKS 2501 A	PMK 25-4	40	
	30	LLTHC..SA, LLTHC..A, LLTHC..LA, LLTHC..SU, LLTHC..U, LLTHC..LU,	MK/MKS 3001 A		42	29
		LLTHC..R, LLTHC..LR	MK/MKS 3001 A	PMK 30-3	45	
	35	LLTHC..SA, LLTHC..A, LLTHC..LA, LLTHC..SU, LLTHC..U, LLTHC..LU,	MK/MKS 3501 A	PMK 35-3	48	36
		LLTHC..R, LLTHC..LR	MK/MKS 3501 A	PMK 35-10	55	
	45	LLTHC..A, LLTHC..LA, LLTHC..U, LLTHC..LU,	MK/MKS 4501 A		60	46
		LLTHC..R, LLTHC..LR	MK/MKS 4501 A	PMK 45-10	70	

Schienenhersteller

SKF

*1 Dient zur Erweiterung der Maßtabelle sowie des Datenblattes

Nummerschlüssel-Erklärung siehe Seite 10

© Copyright

MK/MKS

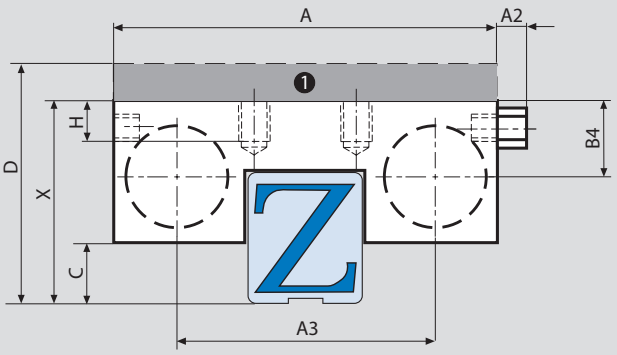

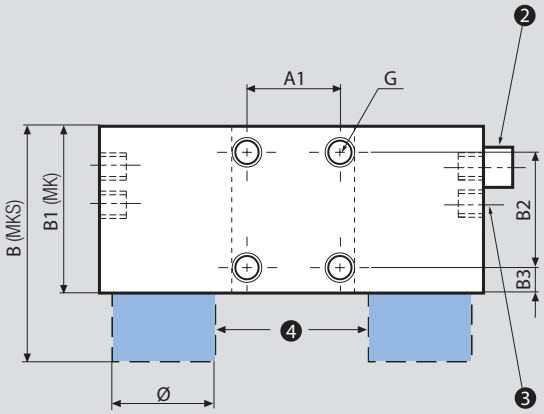

Achtung: C-Maß beachten/Störkontur möglich!

Die Anschlüsse liegen beidseitig vor,
d.h. sie können entsprechend ihres Einsatzes
ausgetauscht werden.
Für die Druckbeaufschlagung genügt ein Anschluss.

1. Adapterplatte PMK (Zubehör)
2. Baureihe MK: Luftfilter
   MKS: Luftanschluss M5
3. Baureihe MK: Luftanschluss M5
   MKS: Luftfilter oder PLUS-Anschluss
4. Aufsatz Federpaket bei MKS, entfällt bei MK

Maßtabelle	Haltekraft [N] MK	Haltekraft [N] MKS	A [mm]	A1 [mm]	A2 [mm]	A3 [mm]	B [mm]	B1 [mm]	B2 [mm]	B3 [mm]	B4 [mm]	C [mm]	X [mm]	G	H [mm]	Ø
1	650	400	55	15	6	34	58	39	15	15,5	12	2,5	24	M4	4,5	16
2	650	400	55	15	6	34	58	39	15	15,5	11,6	3,2	24	M4	4,5	16
3	1750	1050	142	22	5	110	68	39	22	8,5	20,5	7	42	M8	8	25
4	2250	1450	128	30	5	87	82	49	30	9,5	30,5	14	63	M10	18	30
5	650	400	60	15	5	39	68	59	25	12	10,5	4,5	24	M5	7	16
6	1000	600	66	20	6	43	61	39	20	5	14,4	1,5	27	M5	5,5	20
7	1000	600	66	20	6	43	61	39	20	5	14,4	2,5	28	M5	5,5	20
8	1000	600	66	20	5	43	61	39	20	9	15,5	3	30	M6	6	20
9	1000	600	66	20	6	43	61	39	20	5	14,4	4,5	30	M5	5,5	20
10	2250	1450	138	30	5	96,8	82	49	30	9,5	55	16,5	88	M10	20	30
11	460	250	70	15	5	50,6	63	48	15	11,5	8,3	1,2	17	M5	7,5	12
12	2250	1450	128	30	5	86,8	82	49	30	9,5	36,2	11	64	M10	15	30
13	1000	600	88	20	6	65	61	39	20	5	14,4	1,5	27	M5	5,5	20
14	1200	750	75	20	5	49	56	35	20	5	20	3,5	36	M6	8	22
15	1200	750	90	22	5	64	60	39	22	8,5	24,5	5	42	M8	9	22
16	1200	750	75	20	5	49	56	35	20	5	15,5	4	32	M6	8	22
17	1200	750	75	20	5	49	56	35	20	5	15,5	5	33	M6	8	22
18	1200	750	75	20	5	49	56	35	20	5	15,5	6	34	M6	8	22
19	1200	750	75	20	5	49	56	35	20	5	15,5	8	36	M6	8	22
20	1200	750	75	20	5	49	56	35	20	5	15,5	3,0	31	M6	8	22
21	1200	750	75	20	5	49	56	35	20	5	15,5	12	40	M6	8	22
22	2250	1450	128	30	5	86,8	82	49	30	9,5	40	10	67	M10	15	30
23	1200	750	75	20	5	49	65	54	20	12	12,5	5	30	M6	8	22
24	650	400	77	15	5	56	58	49	15	21,5	9,6	2	21	M5	5	16
25	1000	600	88	20	5	65	65	53	20	19,5	11,5	4	27	M6	6	20
26	1750	1050	90	22	5	58	68	39	22	8,5	20,5	3	38	M8	10	25
27	1750	1050	90	22	5	58	68	39	22	8,5	24	3,5	42	M8	9	25
28	1750	1050	90	22	5	58	68	39	22	8,5	20,5	5	40	M8	10	25
29	1750	1050	90	22	5	58	68	39	22	8,5	20,5	7	42	M8	10	25
30	1750	1050	90	22	5	58	68	39	22	8,5	20,5	10	45	M8	10	25
31	1750	1050	90	22	5	58	78	59	22	13,5	14	5	33	M8	8	25
32	1750	1050	96	20	5	64	73	54	20	10	15,5	8,5	38	M8	10	25
33	2000	1250	100	24	5	68	67	39	24	7,5	20,5	3,5	40	M8	10	28
34	2250	1450	138	30	5	96,8	82	49	30	9,5	43,7	14,5	78	M10	15	30
35	2000	1250	100	24	5	68	67	39	24	7,5	28	4	48	M8	10	28
36	2000	1250	100	24	5	68	67	39	24	7,5	20,5	8,5	45	M8	10	28
37	2000	1250	100	24	5	68	67	39	24	7,5	20,5	7,5	44	M8	10	28
38	2000	1250	100	24	5	68	67	39	24	7,5	20,5	11,5	48	M8	10	28
39	2250	1450	138	30	5	96,8	82	49	30	9,5	43,7	11,5	75	M10	15	30
40	2250	1450	128	30	5	86,8	82	49	30	9,5	36,2	10	63	M10	15	30
41	1200	750	120	50	5	94	56	35	20	5	20	2,5	35	M6	8	22
42	2250	1450	120	26	5	78,8	82	49	26	11,5	35,5	8	60	M10	15	30
43	2250	1450	120	26	5	78,8	82	49	26	11,5	26,8	8,5	52	M10	15	30
44	2250	1450	120	26	5	78,8	82	49	26	11,5	26,8	10,5	54	M10	15	30
45	2250	1450	120	26	5	78,8	82	49	26	11,5	26,8	14,5	58	M10	15	30
46	2250	1450	120	26	5	78,8	82	49	26	11,5	26,8	16,5	60	M10	15	30
47	2250	1450	138	30	5	97	82	49	30	9,5	42	16	75	M10	15	30
48	1200	750	75	20	5	49	56	35	20	5	15,3	3,5	31	M6	7,5	22
49	1200	750	121	50	5	95	57	36	20	5	17,5	5	35	M8	10	22
50	2250	1450	128	30	5	86,8	82	49	30	9,5	40	13	70	M10	15	30
51	1500	1000	130	26	5	88,8	82	49	26	11,5	26,8	16,5	60	M10	15	30
52	2250	1450	128	30	5	87	82	49	30	9,5	30,5	14,5	63	M10	18	30
53	2250	1450	128	30	5	87	82	49	30	9,5	30,5	15,5	64	M10	18	30
54	2250	1450	120	26	5	78,8	82	49	26	11,5	28,5	7	52	M10	13,8	30
55	2250	1450	128	30	5	87	82	49	30	9,5	30,5	19,5	68	M10	18	30
56	2250	1450	128	30	5	87	82	49	30	9,5	30,5	21,5	70	M10	18	30
57	650	400	77	15	5	56	58	39	15	21,5	9,6	2	21	M5	5	16
58	650	400	80	20	5	59	58	39	20	15,5	14	3,5	27	M4	4,5	16
59	2250	1450	138	30	5	96,8	82	49	30	9,5	55	16,5	90	M10	20	30
60	2250	1450	138	30	5	96,8	82	49	30	9,5	46	27	90	M10	15	30
61	1200	750	75	20	5	50,4	56	35	20	5	15,5	3	31	M6	8	22
62	2000	1250	156	60	5	124	67	39	20	9,5	29,5	4,5	50	M10	10	28
63	2000	1250	156	60	5	124	70	42	20	9,5	30	4,5	50	M10	10	28
64	650	400	64	15	6	45,4	58	39	15	15,5	12	2,5	24	M4	4,5	16
65	1200	750	84	20	5	58	56	35	20	5	15,5	8	36	M6	8	22
66	1200	750	114	24	5	82	67	39	24	7,5	20,5	11,5	48	M8	10	28
67	2250	1450	160	60	5	119	82	49	30	9,5	42	23	82	M10	15	30
68	2250	1450	150	30	5	108,8	82	49	30	9	47	26	90	M10	20	30
69	350	250	48,6	15	5	29,7	63	50	15	15,5	8,5	3	19	M4	4,5	12
70	350	250	48,6	15	5	29,7	63	50	15	15,5	8,5	4	20	M4	4,5	12
71	1750	1050	90	22	5	58	68	39	22	8,5	24,5	3,5	42	M8	9	25

© Copyright
✆ +49.7844.9138-0
www.zimmer-gmbh.com

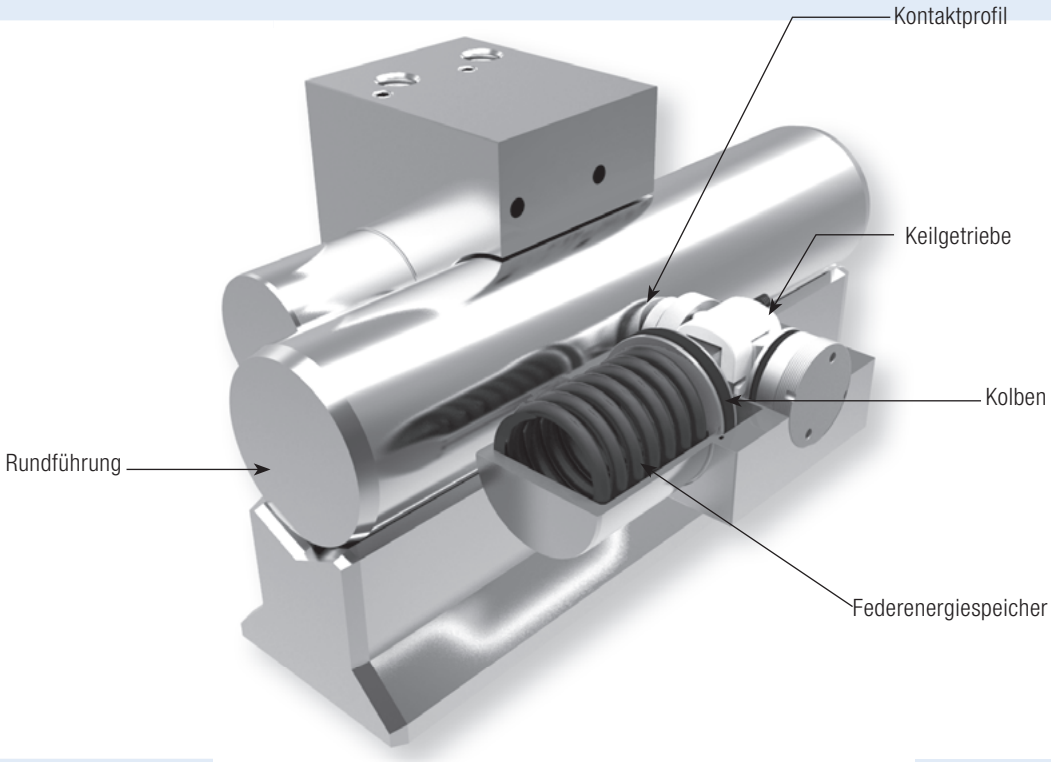

Hohe Haltekräfte – niedrige Kosten:
Das pneumatische Klemmelement für Rundführungen MKR/MKRS

Die MKR/MKRS-Baureihe ist die klassische Version für Rundführungen, die mit pneumatischem Druck schließt.
Das patentierte Keilgetriebe ermöglicht hohe Haltekräfte. Das Druckmedium bewegt das Keilgetriebe in Längsrichtung.

Durch die entstehende Querbewegung pressen sich die Kontaktprofile an die Rundführung.
Die MKR ist ein mit pneumatischem Druck schließendes Element.
Die MKRS schließt mit Federenergiespeicher und wird mittels Luftbeaufschlagung geöffnet.

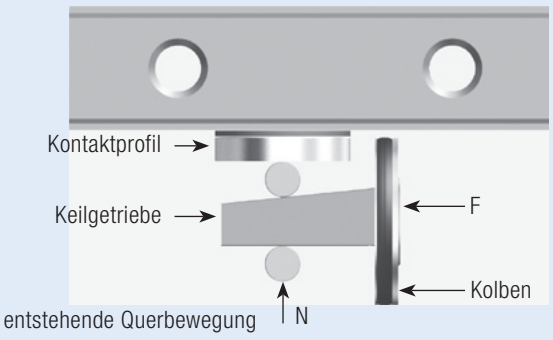

Keilgetriebe in Längsrichtung

Baureihe MKR

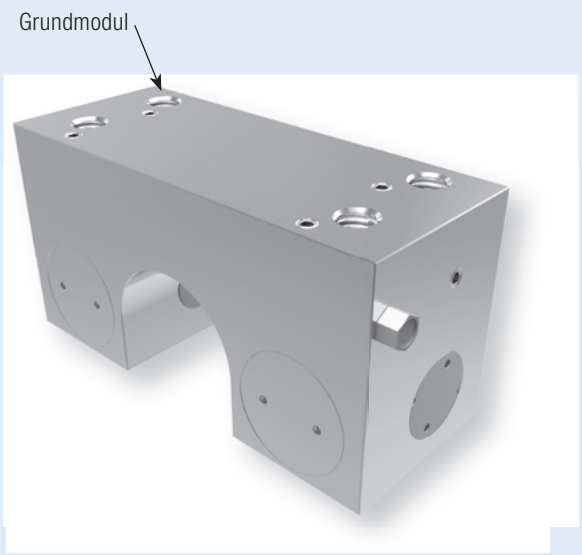

Baureihe MKRS

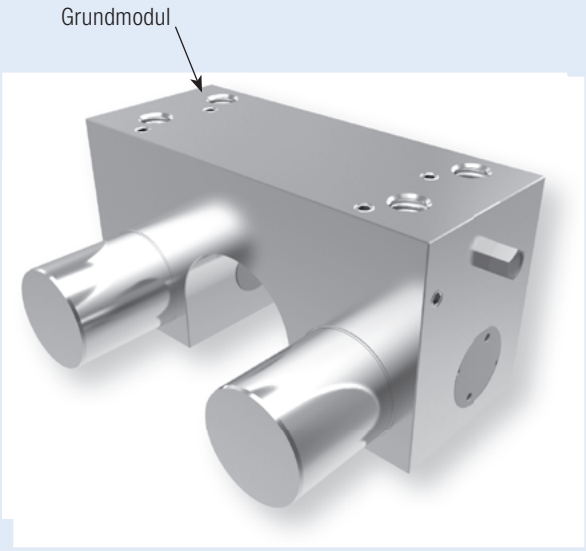

Technische Daten Baureihe MKR:

Wellengöße [mm]	12–60
Haltekräfte	650 N–1 850 N
Druck min.	6 bar
Druck max.	8 bar
Federenergiespeicher	-
PLUS-Anschluss	-
Klemmzyklen	5 Mio. (B10d-Wert)
Bremszyklen	nicht geeignet

Technische Daten Baureihe MKRS:

Wellengöße	12–60
Haltekräfte	350 N–1 650 N
Druck min.	5,5 bar
Druck max.	8 bar
Federenergiespeicher	√
PLUS-Anschluss	-
Klemmzyklen	5 Mio. (B10d-Wert)
Bremszyklen	nicht geeignet

Einsatzmöglichkeiten MKR:
- Achsen mit pneumatischer Positionierung
- Tischtraversen in der Holzindustrie
- Festsetzen von Vertikalachsen
- Positionierung von Hubwerken
- Pneumatische Klemmung von Maschinentischen
- Maschinentischklemmung von Bearbeitungszentren

Zusätzliche Einsatzmöglichkeiten MKRS:
- Klemmen bei Druckabfall
- Klemmen ohne Energiebedarf

Anschlussmöglichkeiten MKR/MKRS:
Die Baureihen MKR/MKRS sind in der Grundversion beidseitig mit Luftanschlüssen ausgestattet, d.h. der werkseitig voreingestellte Luftanschluss sowie der Entlüftungsfilter kann auf die gegenüberliegende Seitenfläche getauscht werden.
Ein PLUS-Anschluss ist bei der MKRS-Reihe nicht möglich.

MKR

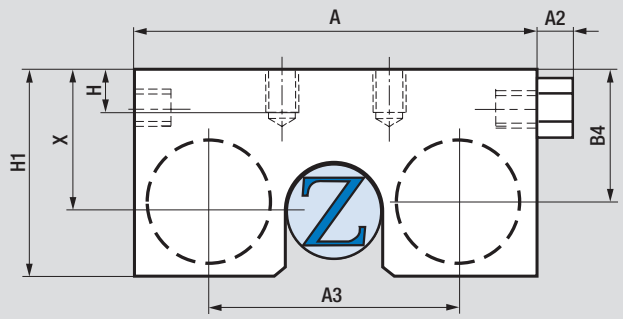

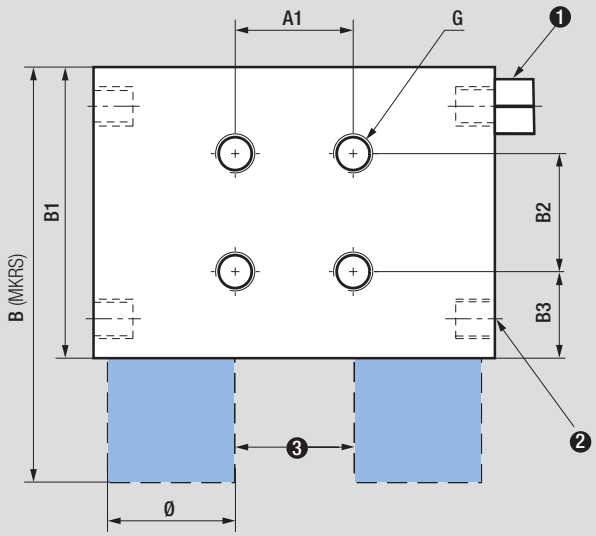

Die Anschlüsse liegen beidseitig vor,
d.h. sie können entsprechend ihres Einsatzes
ausgetauscht werden.
Für die Druckbeaufschlagung genügt ein Anschluss.

❶ Baureihe MKR: Luftfilter
MKRS: Luftanschluss M5

❷ Baureihe MKR: Luftanschluss M5
MKRS: Luftfilter

❸ Aufsatz Federpaket bei MKRS,
entfällt bei MKR

Wellengröße [mm]	Artikelnummer	Haltekraft [N] MKR	Haltekraft [N] MKRS	A [mm]	A1 [mm]	A2 [mm]	A3 [mm]	B [mm]	B1 [mm]	B2 [mm]	B3 [mm]	B4 [mm]	X [mm]	G	H [mm]	H1 [mm]	Ø [mm]
12	MKR/MKRS 1200 A	650	350	50	15	5	31	56	37	15	11	18	18	M5	6	27,5	16
16	MKR/MKRS 1600 A	650	400	55	15	5	35	58	39	15	12,5	22	22	M5	6	32	16
20	MKR/MKRS 2000 A	1000	600	66	45	5	43	60	38	18	13	25	25	M8	10	38	20
25	MKR/MKRS 2500 A	1200	750	77	60	5	51	63	43	20	15	30	30	M10	12	43	22
30	MKR/MKRS 3000 A	1750	1050	92	68	5	60	77,5	48,5	25	14	34	35	M10	13	48,5	25
40	MKR/MKRS 4000 A	2000	1700	120	90	5	78,8	82	49	26	14	45	45	M10	15	62	30
50	MKR/MKRS 5000 A	1850	1650	132	108	5	90,8	82	49	30	9,5	50	50	M10	15	67	30
60	MKR/MKRS 6000 A	1850	1650	142	108	5	100,8	82	49	30	9,5	50	50	M10	15	67	30

Nummerschlüssel-Erklärung siehe Seite 10

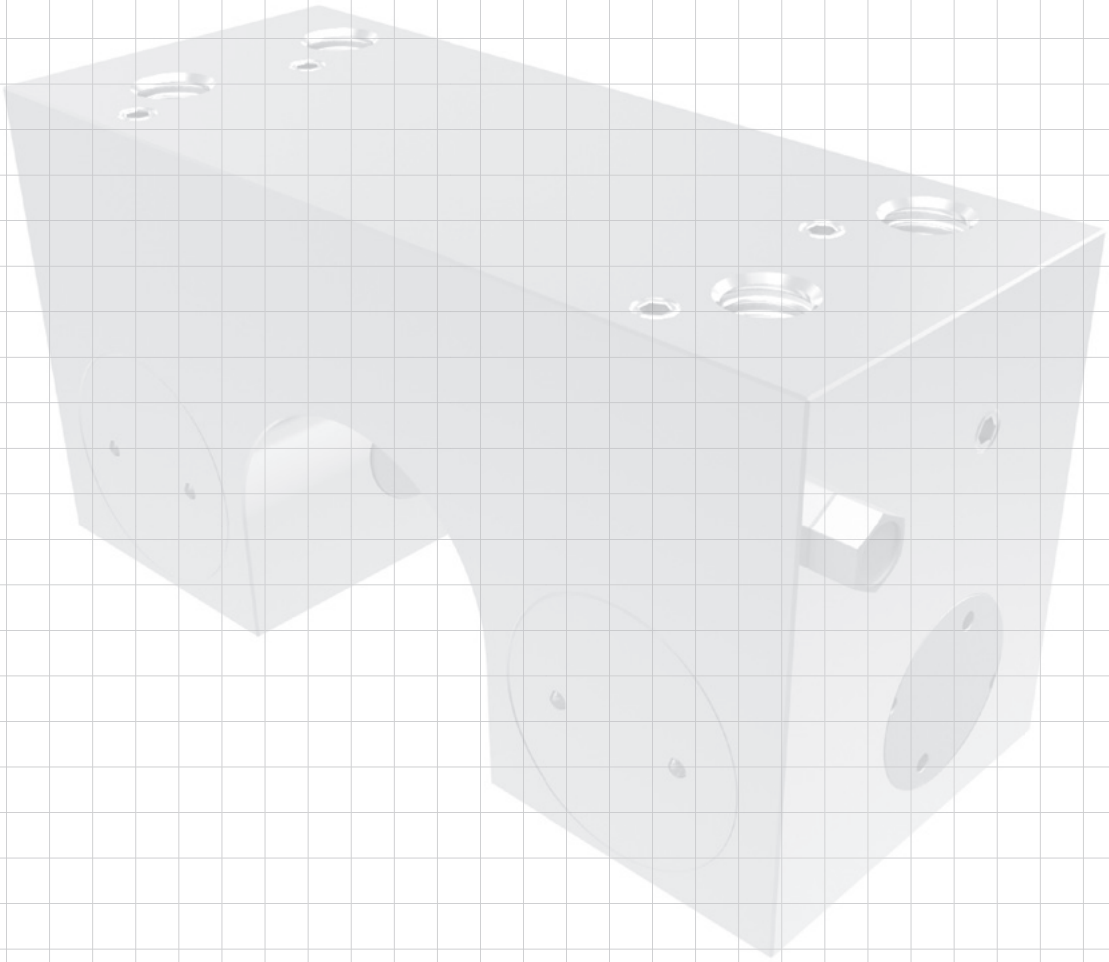

© Copyright

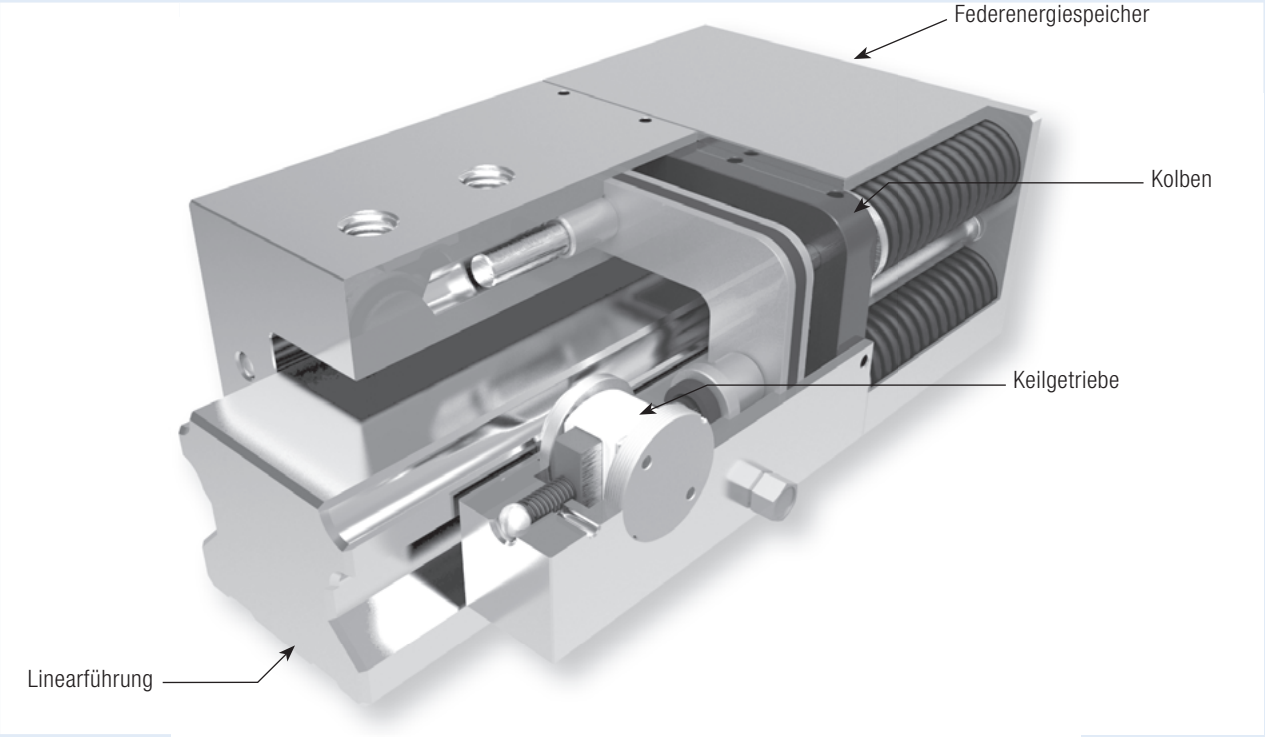

Schmale und niedrige Bauform (S2/S3):
Das pneumatische Klemmelement **LKP/LKPS**

Die LKP/LKPS-Baureihe zeichnet sich durch die schmale und niedrige Bauform nach DIN645-1 und die hohen Haltekräfte aus.
Die LKP/LKPS-Baureihe ist ein kostengünstiges Klemmelement, welches für die Schienengrößen 15–55 verfügbar ist.
Die LKP ist ein mit pneumatischem Druck schließendes Element. Bei einem pneumatischen Betriebsdruck von 6 bar werden bis zu 5 400 N Haltekraft erreicht.

Die LKPS schließt mit Federenergiespeicher und wird mittels Luftbeaufschlagung geöffnet. Bei einem pneumatischen Öffnungsdruck von > 5,5 bar werden bis zu 3 600 N Haltekraft erreicht.

Baureihe LKP

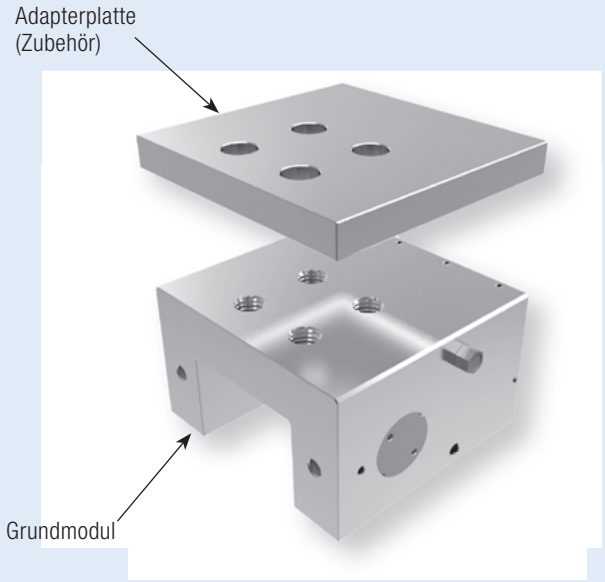

Baureihe LKPS

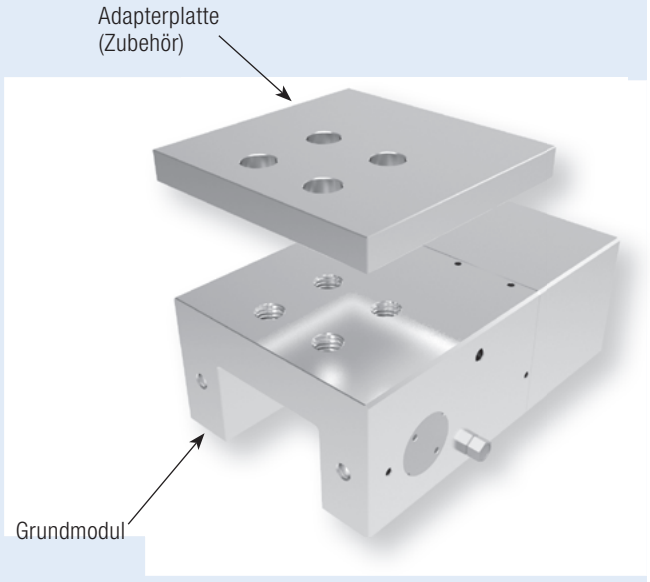

Technische Daten Baureihe LKP:

Schienengöße	15–55
Haltekräfte	550 N–5 400 N
Druck min.	6 bar
Druck max.	8 bar
Federenergiespeicher	-
PLUS-Anschluss	-
Klemmzyklen	5 Mio. (B10d-Wert)
Bremszyklen	nicht geeignet

Technische Daten Baureihe LKPS:

Schienengöße	15–55
Haltekräfte	400 N–3 600 N
Druck min.	5,5 bar
Druck max.	8 bar
Federenergiespeicher	√
PLUS-Anschluss	-
Klemmzyklen	5 Mio. (B10d-Wert)
Bremszyklen	nicht geeignet

Einsatzmöglichkeiten LKP:
- Klemmen von Maschinentischen
- Positionieren von Achsen
- Festsetzen von Vertikalachsen in der Ruhestellung

Einsatzmöglichkeiten LKPS:
- Klemmen bei Druckabfall
- Klemmen ohne Energiebedarf

Anschlussmöglichkeiten LKP/LKPS:
Die Baureihe LKP/LKPS sind in der Grundversion beidseitig mit Luftanschlüssen ausgestattet. D.h. der werkseitig voreingestellte Luftanschluss sowie der Entlüftungsfilter kann auf die gegenüberliegende Seitenfläche getauscht werden.

Zubehör Adapterplatte LKP/LKPS:
Je nach Höhe des Führungswagens (Maß D) ist zusätzlich eine Adapterplatte zu bestellen (siehe Tabelle ab Seite 56).

LKP/LKPS

Schienenhersteller THK – The Mark of Linear Motion

Schienentyp	Schienengröße	Wagentyp	Artikelnummer	Adapterplatte [für Höhenausgleich]	Maß D [mm] *1	Maßtabelle [Seite 61]
SR, SSR	15	SR..W, SR..WM, SR..V, SR..VM, SSR..XW, SSR..XWM, SSR..XV, SSR..XVM	LKP/LKPS 1501 AS2		24	1
	20	SR..W, SR..WM, SR..V, SR..VM, SSR..XW, SSR..XWM, SSR..XV, SSR..XVM	LKP/LKPS 2001 AS2		28	3
	25	SR..W, SR..WM, SR..V, SR..VM, SSR..XW, SSR..XWM, SSR..XV, SSR..XVM	LKP/LKPS 2501 AS2		33	5
	30	SR..W, SR..WM, SR..V, SR..VM, SSR..XW, SSR..XWM	✆		42	✆
	35	SR..W, SR..WM, SR..V, SR..VM, SSR..XW	✆		48	✆
	45	SR..W	✆		60	✆
	55	SR..W	✆		68	✆
HSR	15	HSR..R, HSR..RM, HSR..YR, HSR..YRM	LKP/LKPS 1501 AS2	PLK 15-4	28	1
	20	HSR..R, HSR..RM, HSR..LR, HSR..LRM, HSR..R, HSR..YR, HSR..YRM	LKP/LKPS 2001 AS2		30	2
	25	HSR..R, HSR..RM, HSR..LR, HSR..LRM, HSR..R, HSR..YR, HSR..YRM	LKP/LKPS 2501 AS2	PLK 25-4	40	4
	30	HSR..R, HSR..RM, HSR..LR, HSR..LRM, HSR..R, HSR..YR, HSR..YRM	✆		45	✆
	35	HSR..R, HSR..RM, HSR..LR, HSR..LRM, HSR..R, HSR..YR, HSR..YRM	✆		55	✆
	45	HSR..R, HSR..LR, HSR..YR	✆		70	✆
	55	HSR..R, HSR..LR, HSR..YR	✆		80	✆
SHS	15	SHS..V, SHS..LV	LKP/LKPS 1501 AS2		24	1
		SHS..R	LKP/LKPS 1501 AS2	PLK 15-4	28	
	20	SHS..V, SHS..LV	LKP/LKPS 2001 AS2		30	3
	25	SHS..V, SHS..LV	LKP/LKPS 2501 AS2	PLK 25-2	36	6
		SHS..R, SHS..LR	LKP/LKPS 2501 AS2	PLK 25-6	40	
	30	SHS..V, SHS..LV	✆		42	✆
		SHS..R, SHS..LR	✆		45	
	35	SHS..V, SHS..LV	✆		48	✆
		SHS..R, SHS..LR	✆		55	
	45	SHS..V, SHS..LV	✆		60	✆
		SHS..R, SHS..LR	✆		70	
	55	SHS..V, SHS..LV	✆		70	✆
		SHS..R, SHS..LR	✆		80	
SRG	15	SRG..V	LKP/LKPS 1501 AS2		24	1
	20	SRG..V, SRG..LV	LKP/LKPS 2001 AS2		30	2
	25	SRG..R, SRG..LR	LKP/LKPS 2501 AS2		40	4
	30	SRG..R, SRG..LR	✆		45	✆
	35	SRG..R, SRG..LR	✆		55	✆
	45	SRG..R, SRG..LR	✆		70	✆
	55	SRG..R, SRG..LR	✆		80	✆

Schienenhersteller Rexroth – Bosch Group

R1605, R1607, R1645, R1647 R2045, R2047	15	R1622, R1623, R1632,R1662, R1666, R2011	LKP/LKPS 1505 AS2		24	1
		R1621	LKP/LKPS 1505 AS2	PLK 15-4	28	
	20	R1622, R1623, R1632, R1662, R1666, R2011	LKP/LKPS 2005 AS2		30	2
	25	R1622, R1623, R1632, R1662,R1666, R2011	LKP/LKPS 2505 AS2		36	4
		R1621, R1624	LKP/LKPS 2505 AS2	PLK 25-4	40	
	30	R1622, R1623, R1632, R1662, R1666, R2011	✆		42	✆
		R1621, R1624	✆		45	
	35	R1622, R1623, R1632,R1662, R1666, R2011	✆		48	✆
		R1621, R1624	✆		55	
	45	R1622, R1623,	✆		60	✆
		R1621, R1624	✆		70	
	55	R1622, R1623,	✆		70	✆
		R1621, R1624	✆		80	
R1805, R1806, R1807	25	R1821, R1824	LKP/LKPS 2505 BS2	PLK 25-4	40	4
	35	R1821, R1824	✆		55	✆
	45	R1821, R1824	✆		70	✆
	55	R1821, R1824	✆		80	✆

Schienenhersteller SCHNEEBERGER

MRS	25	MRW..C, MRW..D, MRW..E	LKP/LKPS 2501 AS2	PLK 25-4	40	4
	35	MRW..C, MRW..D, MRW..E	✆		55	✆
	45	MRW..C, MRW..D	✆		70	✆
	55	MRW..C, MRW..D	✆		80	✆

*1 Dient zur Erweiterung der Maßtabelle sowie des Datenblattes

Nummerschlüssel-Erklärung siehe Seite 11

Schienentyp	Schienengröße	Wagentyp	Artikelnummer	Adapterplatte [für Höhenausgleich]	Maß D [mm] *1	Maßtabelle [Seite 61]
LWH	15	LWHS..B, LWHS..SL, LWHS..M	LKP/LKPS 1501 AS2		24	1
		LWHD..B, LWHD..M, LWHY	LKP/LKPS 1501 AS2	PLK 15-4	28	
	20	LWHS..B, LWHS..SL, LWHS..M, LWHSG, LWHY	LKP/LKPS 2001 AS2		30	2
	25	LWHS..B, LWHS..SL, LWHS..M, LWHSG	LKP/LKPS 2501 AS2		36	4
		LWHD..B, LWHD..M, LWHDG, LWHY	LKP/LKPS 2501 AS2	PLK 25-4	40	
	30	LWHS..B, LWHS..SL, LWHS..M, LWHSG	✆		42	✆
		LWHD..B, LWHD..M, LWHDG, LWHY	✆		45	✆
	35	LWHD..B, LWHD..M, LWHDG, LWHY	✆		55	✆
	45	LWHD..B, LWHD..M, LWHDG, LWHY	✆		70	✆
	55	LWHD..B, LWHDG, LWHY	✆		80	✆
MH	15	MHS	LKP/LKPS 1501 AS2		24	1
		MHD	LKP/LKPS 1501 AS2	PLK 15-4	28	
	20	MHS, MHSG	LKP/LKPS 2001 AS2		30	2
	25	MHS, MHSG	LKP/LKPS 2501 AS2		36	4
		MHD, MHDG	LKP/LKPS 2501 AS2	PLK 25-4	40	
	30	MHS, MHSG	✆		42	✆
		MHD, MHDG	✆		45	✆
	35	MHD, MHDG	✆		55	✆
	45	MHD, MHDG	✆		70	✆
LRX	15	LRXSC, LRXS, LRXSG	LKP/LKPS 1501 AS2		24	1
		LRXDC, LRXDC..SL, LRXD, LRXD..SL, LRXDG, LRXDG..SL	LKP/LKPS 1501 AS2	PLK 15-4	28	
	20	LRXSC, LRXS, LRXSG	✆		30	✆
		LRXDC, LRXDC..SL, LRXD, LRXD..SL, LRXDG, LRXDG..SL	✆		34	✆
	25	LRXSC, LRXS, LRXSG	LKP/LKPS 2501 AS2		36	4
		LRXDC, LRXDC..SL, LRXD, LRXD..SL, LRXDG, LRXDG..SL	LKP/LKPS 2501 AS2	PLK 25-4	40	
	30	LRXSC, LRXS, LRXSG	✆		42	✆
		LRXDC, LRXDC..SL, LRXD, LRXD..SL, LRXDG, LRXDG..SL	✆		45	✆
	35	LRXDC, LRXD, LRXDG	✆		55	✆
	45	LRXDC, LRXD, LRXDG	✆		70	✆
	55	LRXDC, LRXD, LRXDG	✆		80	✆
MX	15	MXSC, MXS, MXSG	LKP/LKPS 1501 AS2		24	1
		MXDC, MXD, MXDG	LKP/LKPS 1501 AS2	PLK 15-4	28	
	20	MXSC, MXS, MXSG, MXSL	✆		30	✆
		MXDC, MXD, MXDG, MXDL	✆		34	
	25	MXSC, MXS, MXSG, MXSL	LKP/LKPS 2501 AS2		36	4
		MXDC, MXD, MXDG, MXDL	LKP/LKPS 2501 AS2	PLK 25-4	40	
	30	MXSC, MXS, MXSG, MXSL	✆		42	✆
		MXDC, MXD, MXDG, MXDL	✆		45	✆
	35	MXNS, MXNSG	✆		44	✆
	45	MXNS, MXNSG	✆		52	✆
	55	MXNS, MXNSG	✆		63	✆
LWE	15	LWES..Q, LWESC, LWESC..SL, LWES, LWES..SL, LWESG, LWESG..SL	LKP/LKPS 1501 AS2		24	1
	20	LWES..Q, LWESC, LWESC..SL, LWES, LWES..SL,LWESG, LWESG..SL	LKP/LKPS 2001 AS2		28	3
	25	LWES..Q, LWESC, LWESC..SL, LWES, LWES..SL,LWESG, LWESG..SL	LKP/LKPS 2501 AS2		33	5
	30	LWES..Q, LWESC, LWESC..SL, LWES, LWES..SL,LWESG, LWESG..SL	✆		42	✆
	35	LWES..Q, LWESC, LWES	✆		48	✆
	45	LWES	✆		60	✆
ME	15	MESC, MESC..SL, MES, MES..SL, MESG, MESG..SL, MHS	LKP/LKPS 1501 AS2		24	1
		MHD	LKP/LKPS 1501 AS2	PLK 15-4	28	
	20	MESC, MESC..SL, MES, MES..SL, MESG, MESG..SL	LKP/LKPS 2001 AS2		28	3
		MHS, MHSG	LKP/LKPS 2001 AS2	PLK 20-2	30	
	25	MESC, MESC..SL, MES, MES..SL, MESG, MESG..SL	LKP/LKPS 2501 AS2		33	5
		MHS, MHSG	LKP/LKPS 2501 AS2	PLK 25-2	36	6
		MHD, MHDG	LKP/LKPS 2501 AS2	PLK 25-6	40	
	30	MESC, MESC..SL, MES, MES..SL, MESG, MESG..SL, MHS, MHSG	✆		42	✆
		MHD, MHDG	✆		45	✆
	35	MESC, MES	✆		48	✆
		MHD, MHDG	✆		55	✆
	45	MES	✆		60	✆
		MHD, MHDG	✆		70	✆

*1 Dient zur Erweiterung der Maßtabelle sowie des Datenblattes

Nummerschlüssel-Erklärung siehe Seite 11

© Copyright

Schienenhersteller

Schienentyp	Schienengröße	Wagentyp	Artikelnummer	Adapterplatte [für Höhenausgleich]	Maß D [mm] *1	Maßtabelle [Seite 61]
(KUE)	15	KWE..-H	✆		28	✆
	20	KWE..-H	LKP/LKPS 2001 AS2		30	2
	25	KWE..-H	LKP/LKPS 2501 AS2	PLK 25-6	40	6
	30	KWE..-H	✆		45	✆
	35	KWE..-H	✆		55	✆
TKVD (KUVE)	15	KWVE..-B-ESC, KWVE..-B-S	✆		24	✆
		KWVE..-B-H	✆		28	✆
	20	KWVE..-B-S, KWVE..-B-SL, KWVE..B-H	✆		30	✆
		KWVE..-B-SN, KWVE..-B-SNL	✆		27	✆
		KWVE..-B-ESC	✆		28	✆
	25	KWVE..-B-S, KWVE..-B-SL, KWVE..B-S-HS	✆		36	✆
		KWVE..-B-ESC	✆		33	✆
		KWVE..-B-H, KWVE..-B-HL, KWVE..B-H-HS	✆		40	✆
	30	KWVE..-B-ESC, KWVE..-B-S, KWVE..-B-SL	✆		42	✆
		KWVE..-B-SN, KWVE..-B-SNL	✆		38	✆
		KWVE..-B-H, KWVE..-B-HL	✆		45	✆
	35	KWVE..-B-ESC, KWVE..-B-S, KWVE..-B-SL	✆		48	✆
		KWVE..-B-SN, KWVE..-B-SNL	✆		44	✆
		KWVE..-B-H, KWVE..-B-HL	✆		55	✆
	45	KWVE..-B-ESC, KWVE..-B-S, KWVE..-B-SL	✆		60	✆
		KWVE..-B-SN, KWVE..-B-SNL	✆		52	✆
		KWVE..-B-H, KWVE..-B-HL	✆		70	✆
	55	KWVE..-B-S, KWVE..-B-SL	✆		70	✆
TKSD (KUSE)	20	KWSE..-H, KWSE..-HL	LKP/LKPS 2001 AS2		30	2
	25	KWSE..-H, KWSE..-HL	LKP/LKPS 2501 AS2		36	4
	30	KWSE..-H, KWSE..-HL	✆		42	✆

Schienenhersteller

LH	15	LAH..ANZ, LAH..BNZ	LKP/LKPS 1501 AS2	PLK 15-4	28	1
	20	LAH..ANZ, LAH..BNZ	LKP/LKPS 2001 AS2	PLK 20-2	30	3
	25	LAH..ALZ, LAH..BLZ	LKP/LKPS 2501 AS2		36	6
		LAH..ANZ, LAH..BNZ	LKP/LKPS 2501 AS2	PLK 25-6	40	
	30	LAH..ALZ, LAH..BLZ	✆		42	✆
		LAH..ANZ, LAH..BNZ	✆		45	✆
	35	LAH..ALZ, LAH..BLZ	✆		48	✆
		LAH..ANZ, LAH..BNZ	✆		55	✆
	45	LAH..ANZ, LAH..BNZ	✆		70	✆
SH	15	SAH..ANZ, SAH..BNZ	LKP/LKPS 1501 AS2	PLK 15-4	28	1
	20	SAH..ANZ, SAH..BNZ	LKP/LKPS 2001 AS2	PLK 20-2	30	3
	25	SAH..ALZ, SAH..BLZ	LKP/LKPS 2501 AS2		36	6
		SAH..ANZ, SAH..BNZ	LKP/LKPS 2501 AS2	PLK 25-6	40	
	30	SAH..ALZ, SAH..BLZ	✆		42	✆
		SAH..ANZ, SAH..BNZ	✆		45	✆
	35	SAH..ALZ, SAH..BLZ	✆		48	✆
		SAH..ANZ, SAH..BNZ	✆		55	✆
LS	15	LAS..CLZ, LAS..ALZ	LKP/LKPS 1501 AS2		24	1
	20	LAS..CLZ, LAS..ALZ	LKP/LKPS 2001 AS2		28	3
	25	LAS..CLZ, LAS..ALZ	LKP/LKPS 2501 AS2		33	5
	30	LAS..CLZ, LAS..ALZ	✆		42	✆
	35	LAS..CLZ, LAS..ALZ	✆		48	✆
SS	15	SAS..CLZ, SAS..ALZ	LKP/LKPS 1501 AS2		24	1
	20	SAS..CLZ, SAS..ALZ	LKP/LKPS 2001 AS2		28	3
	25	SAS..CLZ, SAS..ALZ	LKP/LKPS 2501 AS2		33	5
	30	SAS..CLZ, SAS..ALZ	✆		42	✆
	35	SAS..CLZ, SAS..ALZ	✆		48	✆
RA	15	RA..AL, RA..BL	✆		24	✆
		RA..AN, RA..BN	✆		28	✆
	20	RA..EM, RA..GM, RA..AN, RA..BN	✆		30	✆
	25	RA..AL, RA..BL	✆		36	✆
		RA..AN, RA..BN	✆		40	✆
	30	RA..AL, RA..BL	✆		42	✆
		RA..AN, RA..BN	✆		45	✆
	35	RA..AL, RA..BL	✆		48	✆
		RA..AN, RA..BN	✆		55	✆
	45	RA..AL, RA..BL	✆		60	✆
		RA..AN, RA..BN	✆		70	✆
	55	RA..AL, RA..BL	✆		70	✆
		RA..AN, RA..BN	✆		80	✆

*1 Dient zur Erweiterung der Maßtabelle sowie des Datenblattes

Nummerschlüssel-Erklärung siehe Seite 11

Schienenhersteller HIWIN Lineartechnologie

Schienentyp	Schienengröße	Wagentyp	Artikelnummer	Adapterplatte [für Höhenausgleich]	Maß D [mm] *1	Maßtabelle [Seite 61]
HGR..R, HGR..T	15	HGL..CA,	LKP/LKPS 1501 AS2		24	1
		HGH..CA, QHH..CA	LKP/LKPS 1501 AS2	PLK 15-4	28	
	20	HGH..CA, HGH..HA, QHH..CA, QHH..HA	LKP/LKPS 2001 AS2	PLK 20-2	30	3
	25	HGL..CA, HGL..HA	LKP/LKPS 2501 AS2		36	4
		HGH..CA, HGH..HA, QHH..CA, QHH..HA	LKP/LKPS 2501 AS2	PLK 25-4	40	
	30	HGL..CA, HGL..HA	✆		42	✆
		HGH..CA, HGH..HA, QHH..CA, QHH..HA	✆		45	✆
	35	HGL..CA, HGL..HA	✆		48	✆
		HGH..CA, HGH..HA, QHH..CA, QHH..HA	✆		55	✆
	45	HGL..CA, HGL..HA	✆		60	✆
		HGH..CA, HGH..HA, QHH..CA, QHH..HA	✆		70	✆
	55	HGL..CA, HGL..HA,	✆		70	✆
		HGH..CA, HGH..HA	✆		80	✆
EGR..R, EGR..U, EGR..T	15	EGH...SA, EGH...CA, QEH..SA, QEH..CA	LKP/LKPS 1501 AS2		24	1
	20	EGH...SA, EGH...CA, QEH..SA, QEH..CA	LKP/LKPS 2001 AS2		28	3
	25	EGH...SA, EGH...CA QEH..SA, QEH..CA	✆		33	✆
	30	EGH...SA, EGH...CA, QEH..SA, QEH..CA	✆		42	✆
	35	EGH...SA, EGH...CA	✆		48	✆
RG..T	15	RGH..CA	✆		28	✆
	20	RGH..CA, RGH..HA	✆		34	✆
	25	RGH..CA, RGH..HA	LKP/LKPS 2501 AS2	PLK 25-4	40	4
	30	RGH..CA, RGH..HA	✆		45	✆
	35	RGH..CA, RGH..HA	✆		55	✆
	45	RGH..CA, RGH..HA	✆		70	✆
	55	RGH..CA, RGH..HA	✆		80	✆

Schienenhersteller NTN SNR

Schienentyp	Schienengröße	Wagentyp	Artikelnummer	Adapterplatte [für Höhenausgleich]	Maß D [mm] *1	Maßtabelle [Seite 61]
BG	15	BGCS..BS, BGCS..BN, BGCS..BL, BGXS..BS, BGXS..BN, BGXS..BL	LKP/LKPS 1501 AS2		24	1
		BGCH..BN, BGXH..BN	LKP/LKPS 1501 AS2	PLK 15-4	28	
	20	BGCS..BS, BGCS..BN, BGXS..BS, BGXS..BN	LKP/LKPS 2001 AS2		28	3
		BGCH..BN, BGCH..BL, BGXH..BN, BGXH..BL	LKP/LKPS 2001 AS2	PLK 20-2	30	
	25	BGCS..BS, BGCS..BN, BGXS..BS, BGXS..BN	LKP/LKPS 2501 AS2		33	5
		BGCH..FN, BGCH..FL, BGCH..FE, BGCX..BN, BGCX..BL, BGCX..BE, BGXX..BN, BGXX..BL, BGXX..BE	LKP/LKPS 2501 AS2	PLK 25-2	36	6
		BGCH..BN, BGCH..BL, BGCH..BE, BGXH..BN, BGXH..BL, BGXH..BE	LKP/LKPS 2501 AS2	PLK 25-6	40	
	30	BGCH..FN, BGCH..FL, BGCH..FE, BGCS..BS, BGCS..BN, BGCS..BL, BGCS..BE, BGXS..BS, BGXS..BN, BGXS..BL, BGXS..BE	✆		42	✆
		BGCH..BN, BGCH..BL, BGCH..BE, BGXH..BN, BGXH..BL, BGXH..BE	✆		45	✆
	35	BGCH..FN, BGCH..FL, BGCH..FE, BGCS..BS, BGCS..BN, BGCS..BL, BGCS..BE, BGXS..BS, BGXS..BN, BGXS..BL, BGXS..BE	✆		48	✆
		BGCH..BN, BGCH..BL, BGCH..BE, BGXH..BN, BGXH..BL, BGXH..BE	✆		55	✆
	45	BGCH..FN, BGCH..FL, BGCH..FE, BGCS..BN, BGCS..BL, BGCS..BE, BGXS..BN, BGXS..BL, BGXS..BE	✆		60	✆
		BGCH..BN, BGCH..BL, BGCH..BE, BGXH..BN, BGXH..BL, BGXH..BE	✆		70	✆
	55	BGCH..FN, BGCH..FL, BGCH..FE, BGCS..BN, BGCS..BL, BGCS..BE, BGXS..BN, BGXS..BL, BGXS..BE	✆		70	✆
		BGCH..BN, BGCH..BL, BGCH..BE, BGXH..BN, BGXH..BL, BGXH..BE	✆		80	✆

*1 Dient zur Erweiterung der Maßtabelle sowie des Datenblattes

Nummerschlüssel-Erklärung siehe Seite 11

© Copyright

LKP/LKPS

Schienenhersteller

SKF

Schienentyp	Schienengröße	Wagentyp	Artikelnummer	Adapterplatte [für Höhenausgleich]	Maß D [mm] *1	Maßtabelle [Seite 61]
LLTH, LLTH..D4, LLTH..D6	15	LLTHC..SU, LLTHC..U	LKP/LKPS 1501 AS2		24	1
		LLTHC..R	LKP/LKPS 1501 AS2	PLK 15-4	28	
	20	LLTHC..SU, LLTHC..U, LLTHC..LR	LKP/LKPS 2001 AS2	PLK 20-2	30	3
	25	LLTHC..SU, LLTHC..U,	LKP/LKPS 2501 AS2		36	4
		LLTHC..R, LLTHC..LR	LKP/LKPS 2501 AS2	PLK 25-4	40	
	30	LLTHC..SU, LLTHC..U,	✆		42	✆
		LLTHC..R, LLTHC..LR	✆		45	✆
	35	LLTHC..SU, LLTHC..U,	✆		48	✆
		LLTHC..R, LLTHC..LR	✆		55	✆
	45	LLTHC..U,	✆		60	✆
		LLTHC..R, LLTHC..LR	✆		70	✆

*1 Dient zur Erweiterung der Maßtabelle sowie des Datenblattes

Nummerschlüssel-Erklärung siehe Seite 11

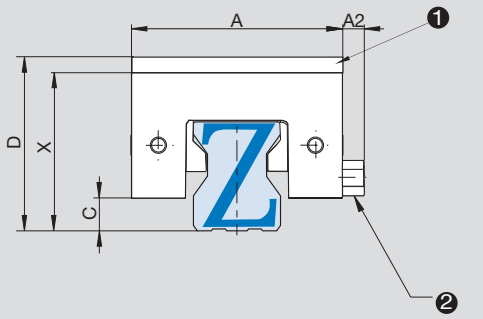

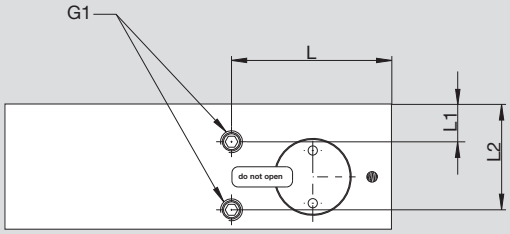

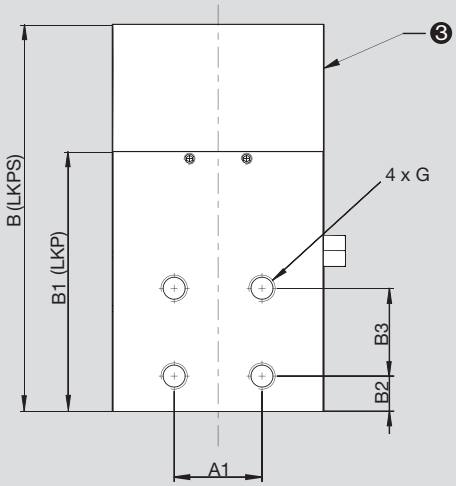

Achtung: C-Maß beachten/Störkontur möglich!

Die Anschlüsse liegen beidseitig vor, d.h. sie können entsprechend ihres Einsatzes ausgetauscht werden.
Für die Druckbeaufschlagung genügt ein Anschluss.

❶ Adapterplatte PLK (Zubehör)

❷ Luftfilter

❸ Federenergiespeicher (LKPS), enfällt bei LKP

Maßtabelle	Haltekraft [N] LKP	Haltekraft [N] LKPS	A [mm]	A1 [mm]	A2 [mm]	B [mm]	B1 [mm]	B2 [mm]	B3 [mm]	C [mm]	X [mm]	G	G1	L [mm]	L1 [mm]	L2 [mm]
1	550	400	34	15	-	76	49	8,5	15	3,3	24	M4/4,5	M3	31,5	4,5	17
2	850	650	44	20	-	81	52	7	20	5,5	30	M5/5,5	M3	33,5	4,5	20,5
3	850	650	44	20	-	81	52	7	20	3,5	28	M5/5,5	M3	33,5	4,5	20,5
4	1100	750	48	20	5	86	57	8	20	7,5	36	M6/6	M5	35,5	8,5	24
5	1100	750	48	20	5	86	57	8	20	4,5	33	M6/6	M5	35,5	8,5	24
6	1100	750	48	20	5	86	57	8	20	5,5	34	M6/6	M5	35,5	8,5	24

© Copyright
✆ +49.7844.9138-0
www.zimmer-gmbh.com

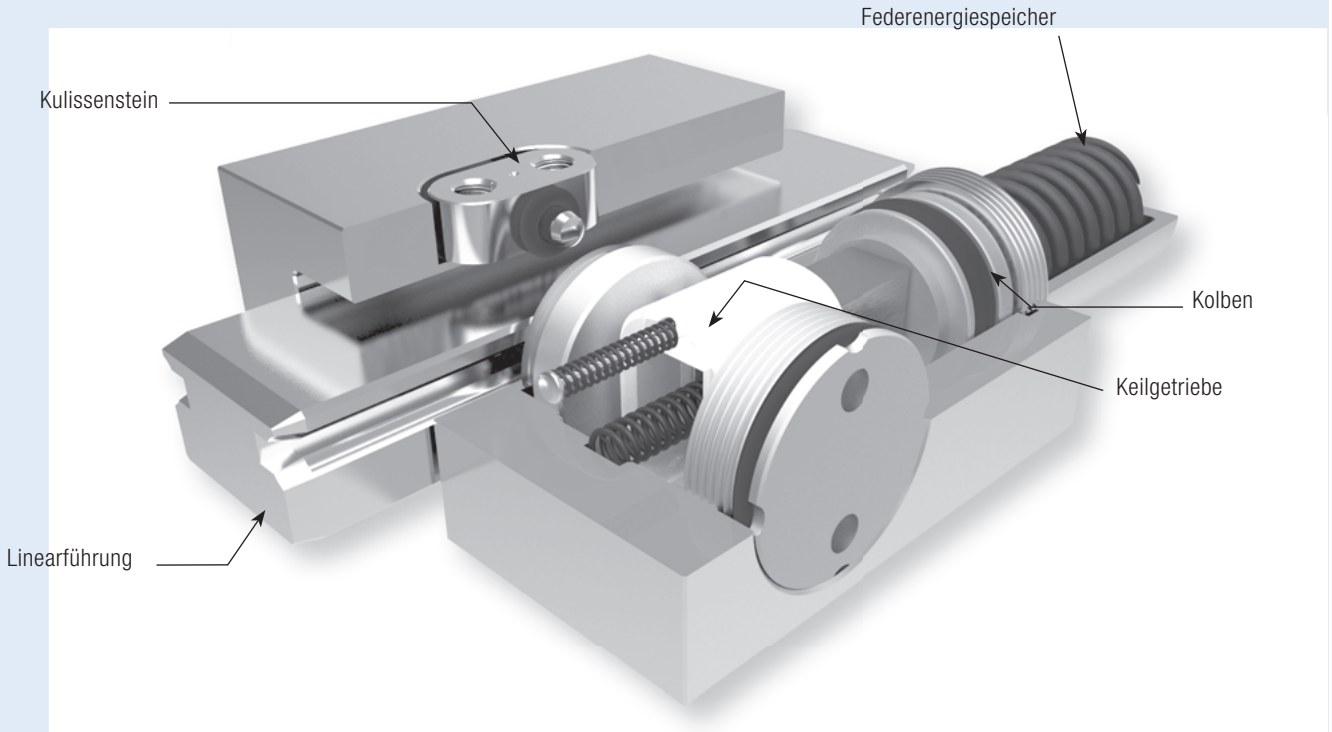

Neue Dimension für Miniatur-Profilschienen:
Das pneumatische Miniaturklemmelement MCP/MCPS

Die MCP/MCPS-Baureihe wurde speziell für die Miniaturführungen entwickelt und ist verwendbar für Miniaturschienengrößen von 5–25. Ihre Anordnung ist asymmetrisch zur Schienenachse, welches die einseitige Einhaltung der Wagenbreite möglich macht.
Die MCP ist ein mit pneumatischem Druck schließendes Element.
Die MCPS schließt dagegen mit einem Federspeicher und wird mittels Luftbeaufschlagung geöffnet

Die Umgriffklemmung ist schwimmend gelagert, somit treten beim Klemmvorgang keine Querkräfte in der Anschlusskonstruktion auf. Weiterhin ermöglicht dies die reibschlüssige Verbindung der Kontaktprofile zwischen Element und Linearführung.

Baureihe MCP

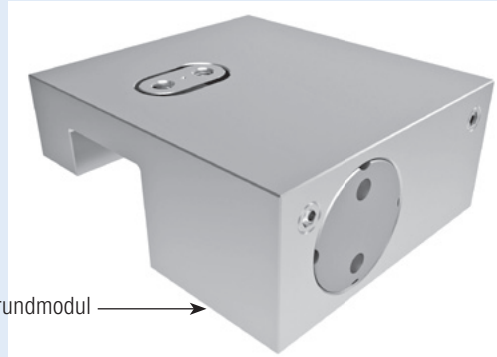

Baureihe MCPS

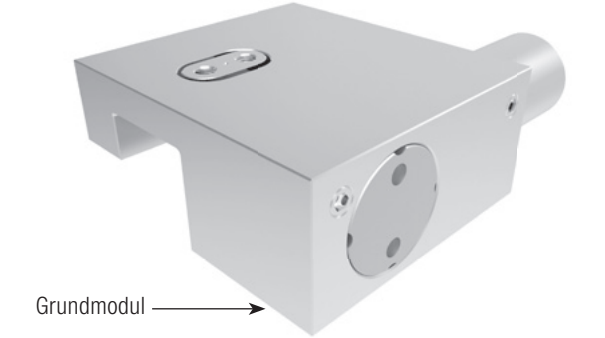

Technische Daten Baureihe MCP:

Schienengöße	5–25
Haltekräfte	130 N–550 N
Druck min.	6 bar
Druck max.	8 bar
Federenergiespeicher	-
PLUS-Anschluss	-
Klemmzyklen	5 Mio. (Bd10d-Wert)
Bremszyklen	nicht geeignet

Technische Daten Baureihe MCPS:

Schienengöße	5–25
Haltekräfte	80 N–400 N
Druck min.	5,5 bar
Druck max.	8 bar
Federenergiespeicher	√
PLUS-Anschluss	√
Klemmzyklen	5 Mio. (Bd10d-Wert)*
Bremszyklen	nicht geeignet

Einsatzmöglichkeiten MCP:
- Klemmen von Maschinentischen
- Positionieren von Achsen
- Festsetzen von Vertikalachsen in der Ruhestellung

Einsatzmöglichkeiten MCPS:
- Klemmen bei Druckabfall
- Klemmen ohne Energiebedarf

Anschlussmöglichkeiten MCP/MCPS:
Der Luftanschluss befindet sich seitlich und liegt nur einseitig vor.

Höhere Haltekraft durch PLUS-Anschluss (MCPS):
Durch das Vorschalten eines 5/2-(überströmungsfrei) oder 5/3-Wegeventil ist es möglich die Federkraft mit pneumatischem Druck zu unterstützen. Durch diese Anschlussvariante wird die angegebene Haltekraft zusätzlich gesteigert.
Bei Einsatz des PLUS-Anschlusses (nur MCPS), wird der Entlüftungsfilter durch den Anschluss der zweiten Pneumatikleitung ersetzt (siehe Anschlusszeichnung).
Weitere Informationen sind der Montageanweisung zu entnehmen oder unter www.zimmer-gmbh.com zu finden.

*Hinweis: bei PLUS-Anschluss wird der B10d-Wert nicht erreicht

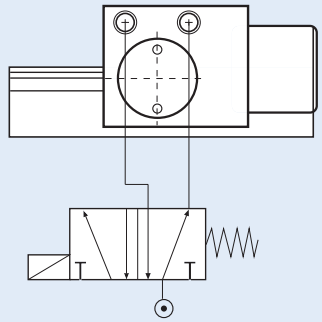

Schienenhersteller	Schienentyp	Schienengröße	Wagentyp	Artikelnummer	Maß D [mm] *1	Maßtabelle [Seite 66]
THK The Mark of Linear Motion	SRS	7	SRS..M	✆	8	✆
		9	SRS..M, SRS..N	MCP/MCPS 0901 H	10	5
		12	SRS..M, SRS..N	MCP/MCPS 1201 A	13	2
		15	SRS..M, SRS..N	MCP/MCPS 1501 H	16	3
		20	SRS..M	MCP/MCPS 2001 A	20	4
		25	SRS..M	✆	25	✆
	RSR	7	RSR..M, RSR..N, RSR..ZM, RSH..M	✆	8	✆
		9	RSR..KM, RSR..N, RSR..ZM, RSH..KM	MCP/MCPS 0901 A	10	1
		12	RSR..VM, RSR..N, RSR..ZM, RSH..VM	MCP/MCPS 1201 M	13	2
		15	RSR..VM, RSR..N, RSR..ZM	MCP/MCPS 1501 M	16	3
		20	RSR..VM, RSR..N	✆	25	✆
	EPF	7	EPF..M	✆	8	✆
		9	EPF..M	✆	10	✆
		12	EPF..M	✆	13	✆
		15	EPF..M	X	16	X
Rexroth Bosch Group	0445	7	R0442, R0444	✆	8	✆
		9	R0442..9/M3, R0444..9/M3	MCP/MCPS 0901 A	10	1
		12	R0442, R0444	MCP/MCPS 1205 A	13	2
		15	R0442, R0444	MCP/MCPS 1505 A	16	3
		20	R0442	MCP/MCPS 2005 A	25	6
SCHNEEBERGER	MN	7	MNN, MNNL, MNNXL	✆	8	✆
		9	MNN, MNNL, MNNXL	MCP/MCPS 0901 A	10	1
		12	MNN, MNNL, MNNXL	✆	13	✆
		15	MNN, MNNL, MNNXL	MCP/MCPS 1504 A	16	3
IKO	LWL	5	LWLC..B, LWLC..N, LWL..B, LWL..N	✆	6	✆
		7	LWLC..B, LWLC..N, LWL..B, LWL..N, LWLG..B, LWLG..N	✆	8	✆
		9	LWLC..B, LWLC..N, LWL..B, LWL..BCS, LWL..N, LWLG..B, LWLG..N	✆	10	✆
		12	LWLC..B, LWL..B, LWL..BCS, LWLG..B, LWL..CS	MCP/MCPS 1201 A	13	2
		15	LWLC..B, LWL..B, LWL..BCS, LWLG..B, LWL..CS	MCP/MCPS 1504 A	16	3
		20	LWLC..B, LWL..B, LWL..BCS, LWLG..B	MCP/MCPS 2001 A	20	4
		25	LWLC..B, LWL..B, LWLG..B	✆	25	✆
	ML	5	MLC, ML	✆	6	✆
		7	MLC, ML, MLG	✆	8	✆
		9	MLC, ML, MLG	✆	10	✆
		12	MLC, ML, MLG	✆	13	✆
		15	MLC, ML, MLG	MCP/MCPS 1504 A	16	3
		20	MLC, ML, MLG	✆	20	✆
		25	MLC, ML, MLG	✆	25	✆
INA	TKDM (KUEM)	5	KWEM, KWEM..-C	✆	6	✆
		7	KWEM, KWEM..-L, KWEM..-C	✆	8	✆
		9	KWEM, KWEM..-L, KWEM..-C	✆	10	✆
		12	KWEM, KWEM..-L, KWEM..-C	MCP/MCPS 1201 A	13	2
		15	KWEM, KWEM..-L, KWEM..-C	MCP/MCPS 1504 A	16	3
	TKMD..-C (KUME..-C)	12	KWME..-C	MCP/MCPS 1201 A	13	2
		15	KWME..-C	MCP/MCPS 1504 A	16	3

X: nicht realisierbar

*1 Dient zur Erweiterung der Maßtabelle sowie des Datenblattes

Nummerschlüssel-Erklärung siehe Seite 10

Schienentyp	Schienengröße	Wagentyp	Artikelnummer	Maß D [mm] *1	Maßtabelle [Seite 66]
MGN	7	MGN..C, MGN..H	✆	8	✆
	9	MGN..C, MGN..H	✆	10	✆
	12	MGN..C, MGN..H	MCP/MCPS 1201 A	13	2
	15	MGN..C, MGN..H	MCP/MCPS 1504 A	16	3

Schienenhersteller
HIWIN
Lineartechnologie

PU	5	PAU..TR	✆	6	✆
	7	PAU..AR	✆	8	✆
	9	PAU..TR	MCP/MCPS 0901 A	10	1
	12	PAU..TR	MCP/MCPS 1201 A	13	2
	15	PAU..AL	MCP/MCPS 1504 A	16	3
LU	15	LAU..AL	MCP/MCPS 1504 A	16	3

Schienenhersteller
NSK

*1 Dient zur Erweiterung der Maßtabelle sowie des Datenblattes

Nummerschlüssel-Erklärung siehe Seite 10

© Copyright

MCP/MCPS

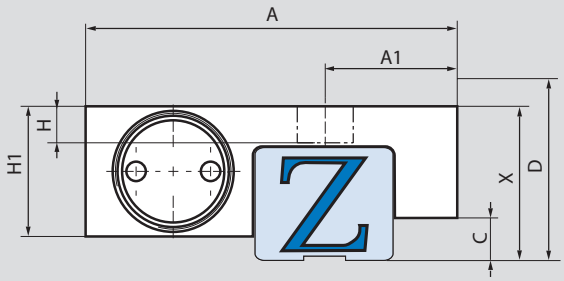

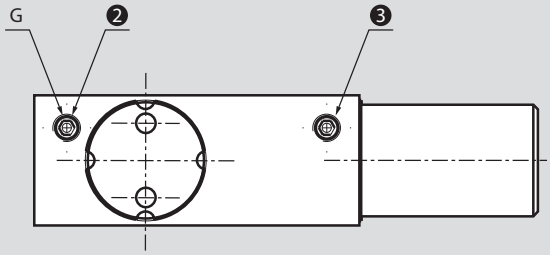

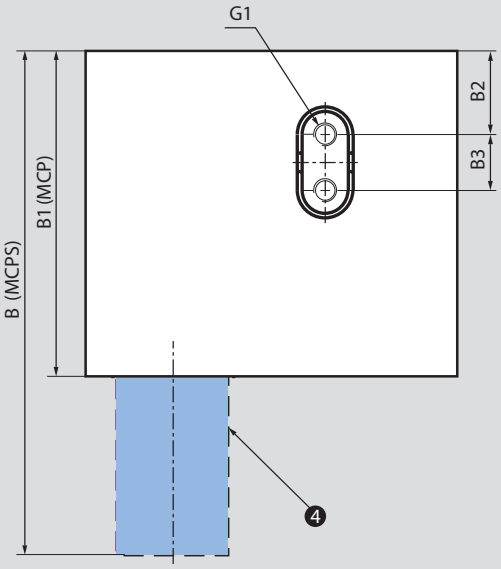

Achtung: C-Maß beachten/Störkontur möglich!

G: Luftanschluss

❶ Baureihe MCP: Luftfilter
MCPS: Luftanschluss M3

❷ Baureihe MCP: Luftanschluss M3
MCPS: Luftfilter oder PLUS-Anschluss M3

❸ Aufsatz Federpaket bei MCPS,
entfällt bei MCP

Maßtabelle	Haltekraft [N] MCP	Haltekraft [N] MCPS	A [mm]	A1 [mm]	B [mm]	B1 [mm]	B2 [mm]	B3 [mm]	C [mm]	X [mm]	G	G1	H [mm]	H1 [mm]
1	130	80	32,5	9,7	52,5	34	8,25	5,5	1,45	10	M3	M2,5	3,3	15
2	280	250	37,5	13,2	52,5	34	8,25	5,5	2,95	13	M3	M2,5	3,5	16
3	320	280	41,5	15,7	52,5	34	8	6	3,95	16	M3	M2,5	3,8	16
4	550	400	48,7	19,7	60	41	10,5	8	2,45	20	M3	M4	6,2	23
5	130	80	32,5	9,7	52,5	34	8,25	5,5	2,15	10	M3	M2,5	3,3	15
6	550	400	48,7	19,7	60	41	10,5	8	7,45	25	M3	M4	6,2	23

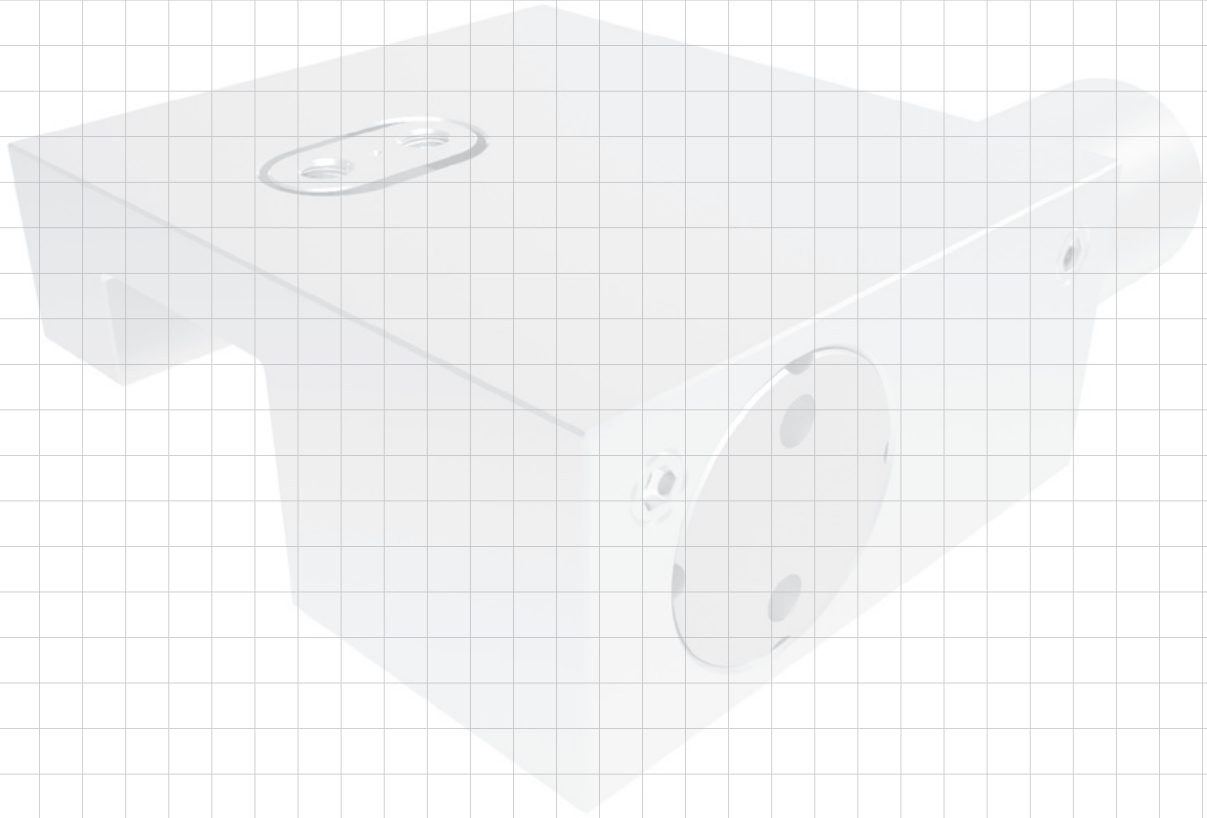

© Copyright
✆ +49.7844.9138-0
www.zimmer-gmbh.com

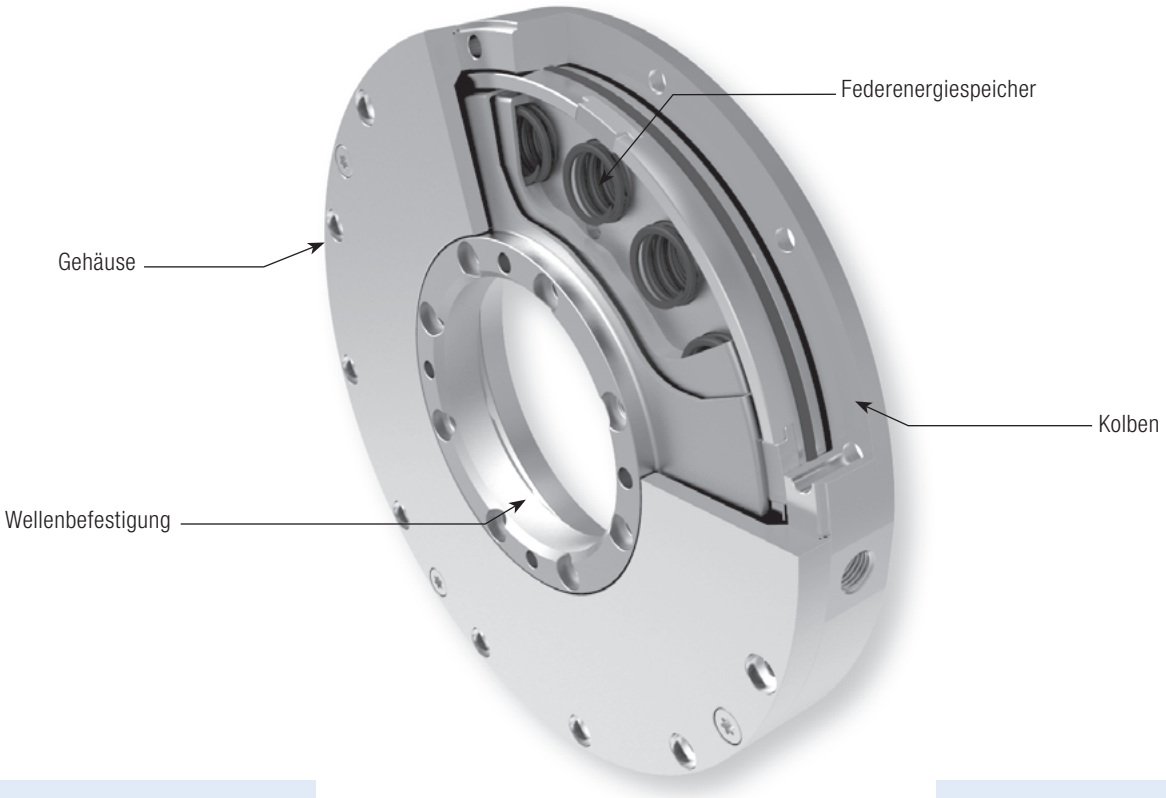

Drucklos aktiv – flache Bauform:

Das Klemmelement zur Drehmomentaufnahme mit Federenergiespeicher **TPS.**

Die TPS-Baureihe ist ein pneumatisches Klemmelement für Torquemotoren bzw. für Rotationsachsen. Sie arbeitet mit einem neu entwickelten Federenergiespeicher. Die Drehmomentaufnahme erfolgt innerhalb der TPS, wodurch ein Verschleiß an der angetriebenen Welle ausgeschlossen wird. Die TPS erreicht hohe Haltemomente bei einem pneumatischen Öffnungsdruck von > 4 bar.

Durch die hohe Steifigkeit ergibt sich in der Anwendung eine präzise Positioniergenauigkeit.
Die wartungsfreie TPS kann für Wellendurchmesser von Ø 50 bis Ø 320 mm eingesetzt werden. Sie zeichnet sich durch eine einfach Montage und der flachen Bauform aus.

Baureihe TPS

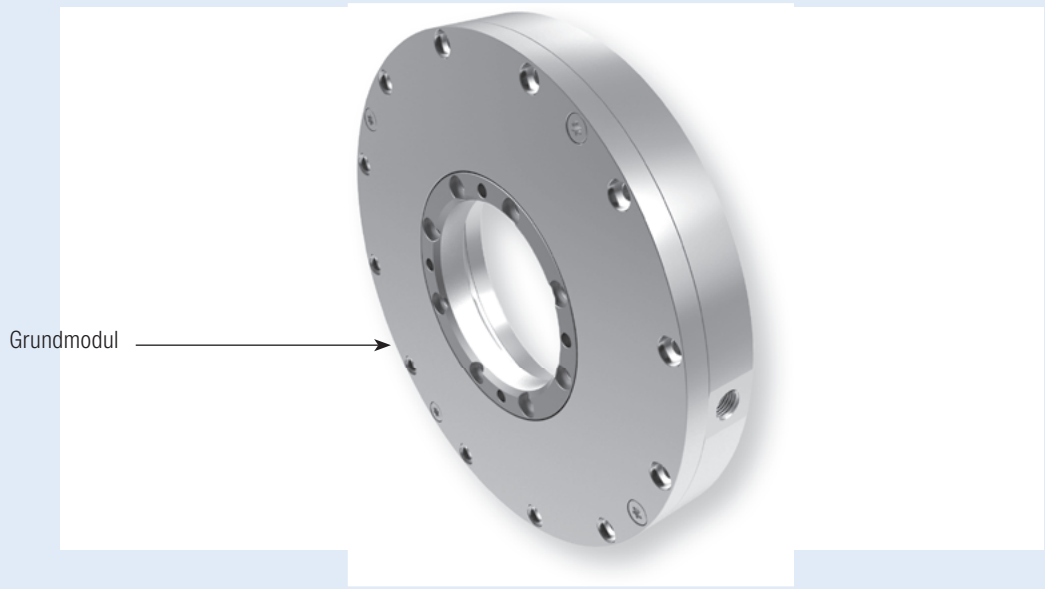

Technische Daten Baureihe TPS:

Wellenengöße [mm]	50–320
Haltemoment	60 Nm–1 000 Nm
Druck min.	4 bar
Druck max.	8 bar
Federenergiespeicher	√
PLUS-Anschluss	-
Klemmzyklen	5 Mio. (Bd10d-Wert)
Bremszyklen	nicht geeignet

Einsatzmöglichkeiten TPS:
- Einsatz in Torquemotoren
- Einsatz in Drehtischen
- Einsatz in Achsmodulen
- Drehmomentaufnahme von Wellen
- Klemmen bei Druckabfall

Varianten TPS:
Auf Anfrage als 6 bar Variante mit höheren Haltemomenten erhältlich.

Anschlussmöglichkeiten TPS:
Der Luftanschluss ist radial und axial angeordnet.
Ein PLUS-Anschluss ist bei dieser TPS-Baureihe nicht möglich.

© Copyright

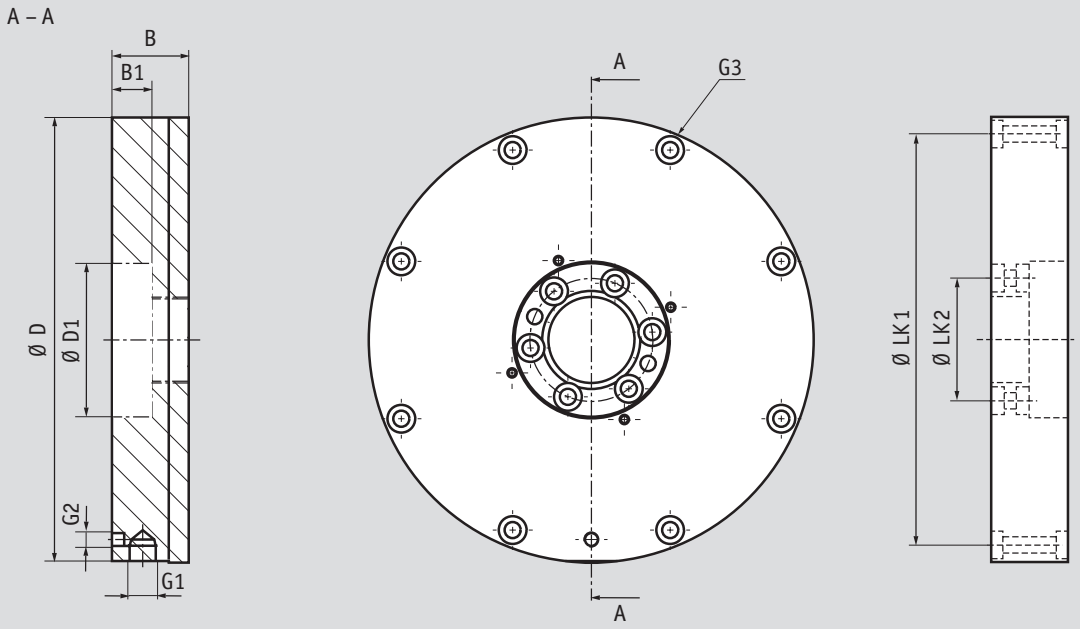

G1/G2: Luftanschluss

Wellengröße [mm]	Artikelnummer	Haltemoment [Nm] TP	B [mm]	B1 [mm]	Ø D [mm]	Ø D1 [mm]	Ø LK1 [mm]	Ø LK2 [mm]	G1	G2	G3
50	TPS050	60	25	13	145	51	134	40	G1/8“	M5	M5
60	TPS060	80	25	13	155	61	144	50	G1/8“	M5	M5
70	✆										
80	TPS080	120	25	13	175	81	164	70	G1/8“	M5	M5
90	TPS090	130	28	14	185	91	174	80	G1/8“	M5	M5
100	✆										
120	✆										
160	TPS160	400	35	19	288	161	270	136	G1/8“	G1/8“	M6
200	TPS200	500	35	19	328	201	310	176	G1/8“	G1/8“	M6
220	TPS220										
240	TPS240	770	35	19	368	241	350	216	G1/8“	G1/8“	M6
320	TPS320	1000	35	19	450	321	430	296	G1/8“	G1/8“	M6

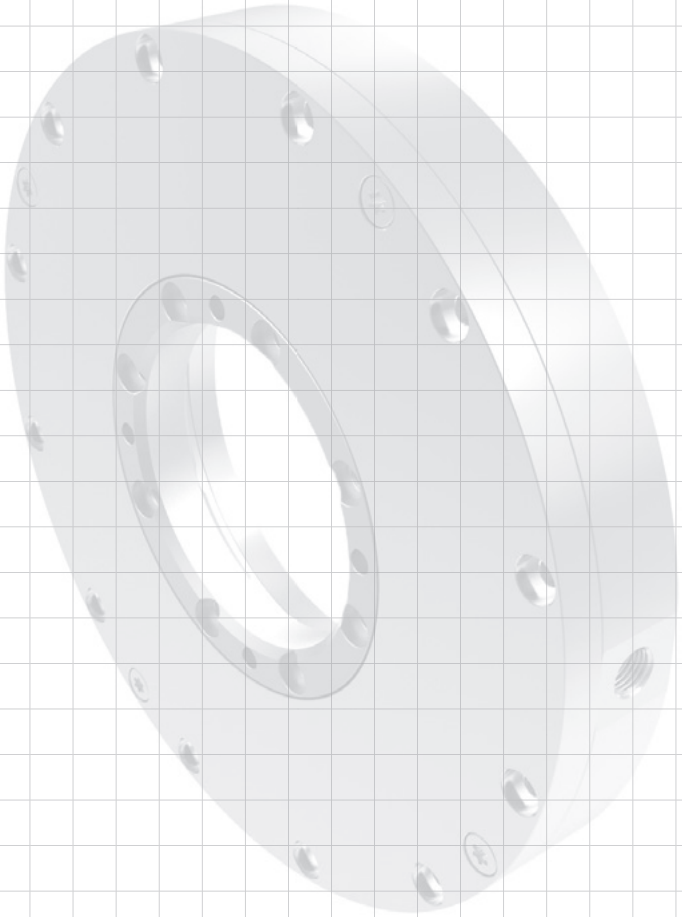

© Copyright

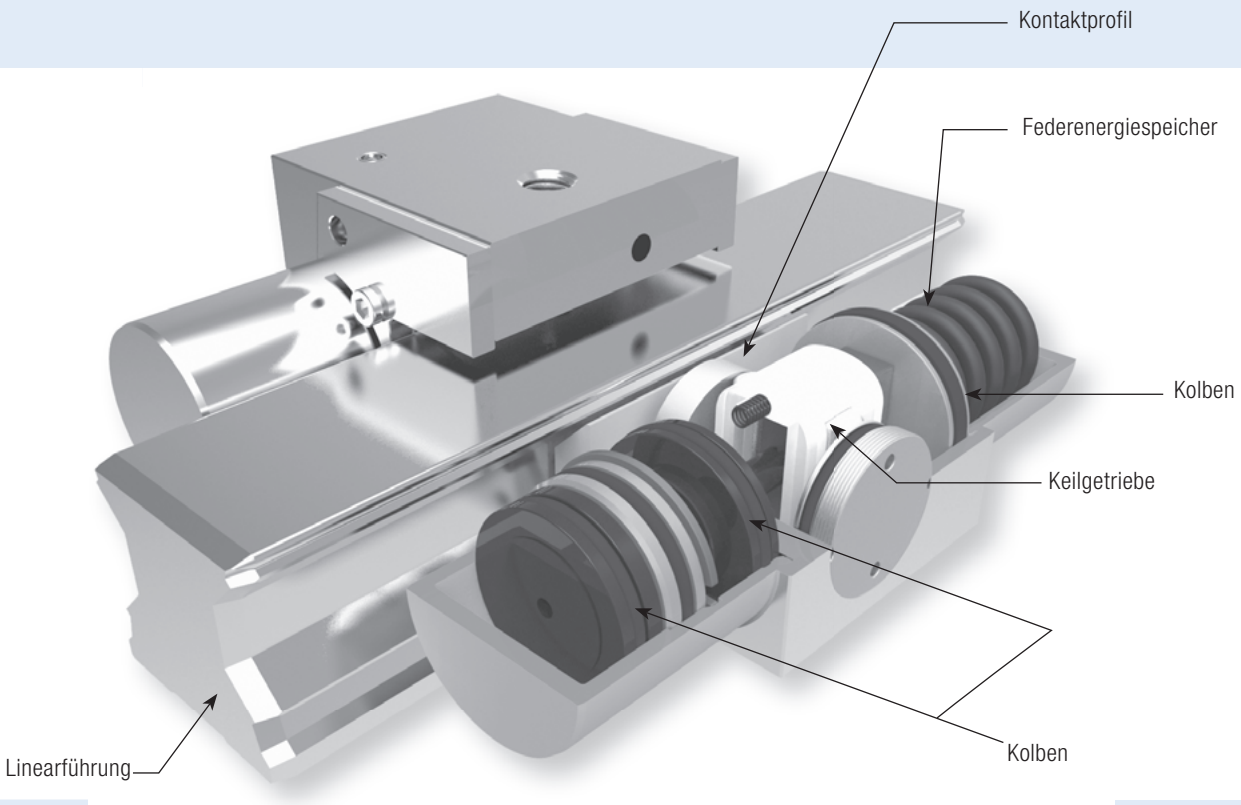

Drucklos aktiv:

Das Klemm- und Bremselement mit Federenergiespeicher **MBPS**

Die MBPS-Baureihe basiert auf einem dual wirkenden Keilgetriebe mit jeweils einem Federenergiespeicher zum drucklosen Klemmen und Bremsen. Die Besonderheit liegt in den drei in Reihe geschalteten Kolben. Durch diese Anordnung ist es möglich bei 4,5 bar eine stärkere Feder einzusetzen. Der stärkere Federenergiespeicher ermöglicht Haltekräfte bis zu 4 700 N.
Die MBPS-Baureihe ist zum Bremsen auf Linearführungen konzipiert. Aufgrund der Materialpaarung Linearführung/Kontaktprofil ist eine Verletzung der Linearführung durch das Kontaktprofil ausgeschlossen.

Um Verletzungen durch Spanbefall (Späne zwischen Kontaktprofil und Linearführung) zu vermeiden, kann die Mehrzahl der Elemente mit den Orginalabstreifern des jeweiligen Linearführungsherstellers als Zubehör ausgestattet werden. Um die Lebensdauer der Abstreifer zu gewährleisten, sind die entsprechenden Hinweise des jeweiligen Linearführungsherstellers zu beachten.
Auslegungen bezüglich des zu erwartenden Bremsweges erhalten sie durch unsere technische Beratung. Die Berechnungen stützen sich auf Versuchsreihen sowie Erfahrungen aus der Industrie.

Baureihe MBPS

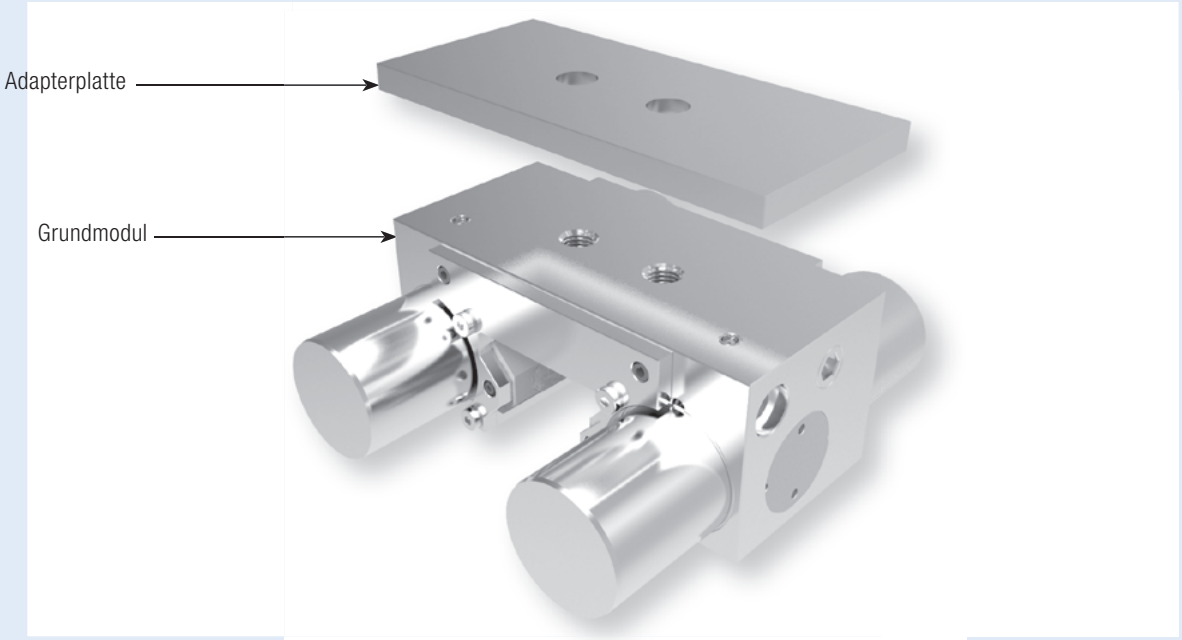

Technische Daten Baureihe MBPS:

Schienengöße	15–55
Haltekräfte	750 N–4 700 N
Druck min.	4,5 bar
Druck max.	8 bar
Federenergiespeicher	√
PLUS-Anschluss	-
Klemmzyklen	5 Mio. (B10d-Wert)
Bremszyklen	2 000

Einsatzmöglichkeiten MBPS:
- Klemmen bei Druckabfall
- Notaus-Funktion
- Bremsen für Linearmotoren
- Z-Achsen Positionierung in der Ruhestellung
- Maschinentischklemmung von Bearbeitungszentren

Anschlussmöglichkeiten MBPS:
Die MBPS-Baureihe ist in der Grundversion beidseitig mit Luftanschlüssen ausgestattet. D.h. der werkseitig voreingestellte Luftanschluss kann auf die gegenüberliegende Seitenfläche getauscht werden.
Ein PLUS-Anschluss ist bei der MBPS-Baureihe nicht möglich!

Zubehör Adapterplatte MBPS:
Je nach Höhe des Führungswagens (Maß D) ist zusätzlich eine Adapterplatte zu bestellen (siehe Tabelle ab Seite 74).

© Copyright

Schienenhersteller
THK
The Mark of Linear Motion

Schienentyp	Schienengröße	Wagentyp	Artikelnummer	Adapterplatte [für Höhenausgleich]	Maß D [mm] *1	Maßtabelle [Seite 81]
SR, SSR	15	SR..W, SR..WM, SR..V, SR..VM, SR..TB, SR..TBM, SR..SB, SR..SBM, SSR..XW, SSR..XWM, SSR..XV, SSR..XVM, SSR..XTB	MBPS 1501 GS1		24	22
	20	SR..W, SR..WM, SR..V, SR..VM, SR..TB, SR..TBM, SR..SB, SR..SBM, SSR..XW, SSR..XWM, SSR..XV, SSR..XVM, SSR..XTB	MBPS 2001 GS1		28	14
	25	SR..W, SR..WM, SR..V, SR..VM, SR..TB, SR..TBM, SR..SB, SR..SBM, SSR..XW, SSR..XWM, SSR..XV, SSR..XVM, SSR..XTB	MBPS 2501 GS1		33	13
	30	SR..W, SR..WM, SR..V, SR..VM, SR..TB, SR..TBM, SR..SB, SR..SBM, SSR..XW, SSR..XWM	MBPS 3004 BS1		42	5
	35	SR..W, SR..WM, SR..V, SR..VM, SR..TB, SR..TBM, SR..SB, SR..SBM, SSR..XW	MBPS 3501 GS1	PMB 35-4	48	17
	45	SR..W, SR..TB	✆		60	✆
	55	SR..W, SR..TB	✆		68	✆
HSR	15	HSR..A, HSR..AM, HSR..B, HSR..BM, HSR..C	MBPS 1501 AS1		24	22
		HSR ..R, HSR..RM, HSR..YR, HSR..YRM	MBPS 1501 AS1	PMB 15-4	28	
	20	HSR..A, HSR..AM, HSR..LA, HSR..LAM, HSR..B, HSR..BM, HSR..LB, HSR..LBM, HSR..C, HSR..R, HSR..RM, HSR..LR, HSR..LRM, HSR..YR, HSR..YRM, HSR..CA, HSR..CAM, HSR..HA, HSR..HAM, HSR..CB, HSR..CBM, HSR..HB, HSR..HBM	MBPS 2001 AS1		30	12
	25	HSR..A, HSR..AM, HSR..LA, HSR..LAM, HSR..B, HSR..BM, HSR..LB, HSR..LBM, HSR..C, HSR..CA, HSR..CAM, HSR..HA, HSR..HAM, HSR..CB, HSR..CBM, HSR..HB, HSR..HBM	MBPS 2504 BS1		36	10
		HSR..R, HSR..RM, HSR..LR, HSR..LRM, HSR..YR, HSR..YRM	MBPS 2504 BS1	PMB 25-4	40	
	30	HSR..A, HSR..AM, HSR..LA, HSR..LAM, HSR..B, HSR..BM, HSR..LB, HSR..LBM, HSR..C, HSR..CA, HSR..CAM, HSR..HA, HSR..HAM, HSR..CB, HSR..CBM, HSR..HB, HSR..HBM	MBPS 3004 BS1		42	5
		HSR..R, HSR..RM, HSR..LR, HSR..LRM, HSR..YR, HSR..YRM	MBPS 3004 BS1	PMB 30-3	45	
	35	HSR..A, HSR..AM, HSR..LA, HSR..LAM, HSR..B, HSR..BM, HSR..LB, HSR..LBM, HSR..C, HSR..CA, HSR..CAM, HSR..HA, HSR..HAM, HSR..CB, HSR..CBM, HSR..HB, HSR..HBM	MBPS 3501 AS1		48	6
		HSR..R, HSR..RM, HSR..LR, HSR..LRM, HSR..YR, HSR..YRM	MBPS 3501 AS1	PMB 35-7	55	
	45	HSR..A, HSR..LA, HSR..B, HSR..LB, HSR..CA, HSR..HA, HSR..CB, HSR..HB	MBPS 4504 BS1		60	7
		HSR..R, HSR..LR, HSR..YR	MBPS 4504 BS1	PMB 45-10	70	
	55	HSR..A, HSR..LA, HSR..B, HSR..LB, HSR..CA, HSR..HA, HSR..CB, HSR..HB	MBPS 5501 AS1		70	15
		HSR..R, HSR..LR, HSR..YR	MBPS 5501 AS1	PMB 55-10-01	80	
GSR	15	GSR..T, GSR..V	✆		20	✆
	20	GSR..T, GSR..V	✆		24	✆
	25	GSR..T, GSR..V	✆		30	✆
	30	GSR..T	✆		33	✆
	35	GSR..T	✆		38	✆
SHS	15	SHS..C, SHS..LC, SHS..V, SHS..LV	X			X
		SHS..R	X			X
	20	SHS..C, SHS..LC, SHS..V, SHS..LV	MBPS 2001 CS1		30	12
	25	SHS..C, SHS..LC, SHS..V, SHS..LV	MBPS 2504 BS1	PMB 25-1	36	11
		SHS..R, SHS..LR	MBPS 2504 BS1	PMB 25-5	40	
	30	SHS..C, SHS..LC, SHS..V, SHS..LV	MBPS 3004 BS1		42	5
		SHS..R, SHS..LR	MBPS 3004 BS1	PMB 30-3	45	
	35	SHS..C, SHS..LC, SHS..V, SHS..LV	MBPS 3501 CS1		48	8
		SHS..R, SHS..LR	MBPS 3501 CS1	PMB 35-7	55	
	45	SHS..C, SHS..LC, SHS..V, SHS..LV	MBPS 4504 BS1	PMB 45-3	60	9
		SHS..R, SHS..LR	MBPS 4504 BS1	PMB 45-13	70	
	55	SHS..C, SHS..LC, SHS..V, SHS..LV	MBPS 5501 CS1		70	15
		SHS..R, SHS..LR	MBPS 5501 CS1	PMB 55-10-01	80	
SNR, SNS	25	SNR..R, SNR..LR, SNR..C, SNR..LC, SNS..R, SNS..LR, SNS..C, SNS..LC	MBPS 2501 IS1		31	25
	30	SNR..R, SNR..LR, SNR..C, SNR..LC, SNS..R, SNS..LR, SNS..C, SNS..LC	MBPS 3004 BS1		38	26
	35	SNR..R, SNR..LR, SNR..C, SNR..LC, SNS..R, SNS..LR, SNS..C, SNS..LC	MBPS 3504 BS1		44	21
		SNR..CH, SNR..LCH, SNS..CH, SNS..LCH	MBPS 3504 BS1	PMB 35-4	48	
		SNR..RH, SNR..LRH, SNS..RH, SNS..LRH	MBPS 3504 BS1	PMB 35-11	55	
	45	SNR..R, SNR..LR, SNR..C, SNR..LC, SNS..R, SNS..LR, SNS..C, SNS..LC	MBPS 4504 BS1		52	27
		SNR..CH, SNR..LCH, SNS..CH, SNS..LCH	MBPS 4501 BS1	PMB 45-8	60	
		SNR..RH, SNR..LRH, SNS..RH, SNS..LRH	MBPS 4501 BS1	PMB 45-18	70	
	55	SNR..R, SNR..LR, SNR..C, SNR..LC, SNS..R, SNS..LR, SNS..C, SNS..LC	MBPS 5501 BS1		63	30
		SNR..CH, SNR..LCH, SNS..CH, SNS..LCH	MBPS 5501 BS1	PMB 55-7-01	70	
		SNR..RH, SNR..LRH, SNS..RH, SNS..LRH	MBPS 5501 BS1	PMB 55-17-01	80	

X: nicht realisierbar

Nummerschlüssel-Erklärung siehe Seite 11

*1 Dient zur Erweiterung der Maßtabelle sowie des Datenblattes

Schienentyp	Schienengröße	Wagentyp	Artikelnummer	Adapterplatte [für Höhenausgleich]	Maß D [mm] *1	Maßtabelle [Seite 81]
NR, NRS	25	NR..XR, NR..XLR, NR..XA, NR..XLA, NR..XB, NR..XLB, NRS..XR, NR S..XLR, NRS..XA, NRS..XLA, NRS..XB, NRS..XLB	✆		31	✆
	30	NR..R, NR..LR, NR..A, NR..LA, NR..B, NR..LB, NRS..R, NRS..LR, NRS..A, NRS..LA, NRS..B, NRS..LB	MBPS 3004 BS1		38	26
	35	NR..R, NR..LR, NR..A, NR..LA, NR..B, NR..LB, NRS..R, NRS..LR, NRS..A, NRS..LA, NRS..B, NRS..LB	MBPS 3504 BS1		44	21
	45	NR..R, NR..LR, NR..A, NR..LA, NR..B, NR..LB, NRS..R, NRS..LR, NRS..A, NRS..LA, NRS..B, NRS..LB	MBPS 4504 BS1		52	27
	55	NR..R, NR..LR, NR..A, NR..LA, NR..B, NR..LB, NRS..R, NRS..LR, NRS..A, NRS..LA, NRS..B, NRS..LB	MBPS 5504 BS1		63	30
SRG	15	SRG..A, SRG..V	MBPS 1501 ES1		24	23
	20	SRG..A, SRG..LA, SRG..V, SRG..LV	MBPS 2001 ES1		30	12
	25	SRG..C, SRG..LC	MBPS 2501 ES1		36	1
		SRG..R, SRG..LR	MBPS 2501 ES1	PMB 25-4	40	
	30	SRG..C, SRG..LC	MBPS 3001 ES1		42	5
		SRG..R, SRG..LR	MBPS 3001 ES1	PMB 30-3	45	
	35	SRG..C, SRG..LC	MBPS 3501 ES1		48	3
		SRG..R, SRG..LR	MBPS 3501 ES1	PMB 35-7	55	
	45	SRG..C, SRG..LC	MBPS 4501 ES1		60	4
		SRG..R, SRG..LR	MBPS 4501 ES1	PMB 45-10	70	
	55	SRG..C, SRG..LC	MBPS 5501 ES1	PMB 55-3	70	16
		SRG..R, SRG..LR	MBPS 5501 ES1	PMB 55-13	80	

Schienenhersteller THK The Mark of Linear Motion

R1605, R1606, R1607, R1608, R1645, R1647, R2045, R2047	15	R1622, R1623, R1631, R1632, R1651, R1653, R1661, R1662, R1665, R1666, R2001, R2002, R2011, R2012, R2000, R2010	MBPS 1505 AS1		24	22
		R1621		PMB 15-4	28	
	20	R1622, R1623, R1631, R1632, R1651, R1653, R1661, R1662, R1665, R1666, R2001, R2002, R2011, R2012, R2000, R2010	MBPS 2005 AS1		30	12
	25	R1622, R1623, R1631, R1632, R1651, R1653, R1661, R1662, R1665, R1666, R2001, R2002, R2011, R2012, R2000, R2010	MBPS 2505 AS1		36	1
		R1621, R1624	MBPS 2505 AS1	PMB 25-4	40	
	30	R1622, R1623, R1631, R1632, R1651, R1653, R1661, R1662, R1665, R1666, R2001, R2002, R2011, R2012, R2000, R2010	MBPS 3005 AS1		42	2
		R1621, R1624	MBPS 3005 AS1	PMB 30-3	45	
	35	R1622, R1623, R1631, R1632, R1651, R1653, R1661, R1662, R1665, R1666, R2001, R2002, R2011, R2012, R2000, R2010	MBPS 3505 AS1		48	3
		R1621, R1624	MBPS 3505 AS1	PMB 35-7	55	
	45	R1622, R1623, R1651, R1653	MBPS 4505 AS1		60	4
		R1621, R1624	MBPS 4505 AS1	PMB 45-10	70	
	55	R1622, R1623, R1651, R1653	MBPS 5505 AS1		70	18
		R1621, R1624	MBPS 5505 AS1	PMB 55-10	80	
R1805, R1806, R1807, R1808, R1845, R1846, R1847	25	R1851, R1853	MBPS 2505 BS1		36	1
		R1821, R1824	MBPS 2505 BS1	PMB 25-4	40	
	35	R1851, R1853	MBPS 3505 BS1		48	3
		R1821, R1824	MBPS 3505 BS1	PMB 35-7	55	
	45	R1851, R1853	MBPS 4505 BS1		60	4
		R1821, R1824	MBPS 4505 BS1	PMB 45-10	70	
	55	R1851, R1853	MBPS 5505 BS1		70	18
		R1821, R1824	MBPS 5505 BS1	PMB 55-10	80	

Schienenhersteller Rexroth Bosch Group

MRS	25	MRW..A, MRW..B	MBPS 2503 AS1		36	1
		MRW..C, MRW..D, MRW..E	MBPS 2503 AS1	PMB 25-4	40	
	35	MRW..A, MRW..B	MBPS 3503 AS1		48	3
		MRW..C, MRW..D, MRW..E	MBPS 3503 AS1	PMB 35-7	55	
	45	MRW..A, MRW..B	MBPS 4503 AS1		60	4
		MRW..C, MRW..D	MBPS 4503 AS1	PMB 45-10	70	
	55	MRW..A, MRW..B	MBPS 5503 AS1		70	18
		MRW..C, MRW..D	MBPS 5503 AS1	PMB 55-10	80	

Schienenhersteller SCHNEEBERGER LINEAR TECHNOLOGY

*1 Dient zur Erweiterung der Maßtabelle sowie des Datenblattes

Nummerschlüssel-Erklärung siehe Seite 11

© Copyright

Schienenhersteller

IKO

Schienentyp	Schienengröße	Wagentyp	Artikelnummer	Adapterplatte [für Höhenausgleich]	Maß D [mm] *1	Maßtabelle [Seite 81]
LWH	15	LWH..B, LWH..SL, LWH..M, LWHT..B, LWHT..SL, LWHT..M, LWHS..B, LWHS..SL, LWHS..M	MBPS 1504 BS1		24	22
		LWHD..B, LWHD..M, LWHY	MBPS 1504 BS1	PMB 15-4	28	
	20	LWH..B, LWH..SL, LWH..M, LWHG, LWHT..B, LWHT..SL, LWHT..M, LWHTG, LWHS..B, LWHS..SL, LWHS..M, LWHSG, LWHY	MBPS 2004 BS1-01		30	12
	25	LWH..B, LWH..SL, LWH..M, LWHG, LWHT..B, LWHT..SL, LWHT..M, LWHTG, LWHS..B, LWHS..SL, LWHS..M, LWHSG	MBPS 2510 AS1	PMB 25-1	36	11
		LWHD..B, LWHD..M, LWHDG, LWHY	MBPS 2510 AS1	PMB 25-5	40	
	30	LWH..B, LWH..SL, LWH..M, LWHG, LWHT..B, LWHT..SL, LWHT..M, LWHTG, LWHS..B, LWHS..SL, LWHS..M, LWHSG	✆		42	✆
		LWHD..B, LWHD..M, LWHDG, LWHY	✆		45	
	35	LWH..B, LWH..M, LWHG, LWHT..B, LWHT..M, LWHTG	✆		48	✆
		LWHD..B, LWHD..M, LWHDG, LWHY	✆		55	
	45	LWH..B, LWH..M, LWHG, LWHT..B, LWHT..M, LWHTG	✆		60	✆
		LWHD..B, LWHD..M, LWHDG, LWHY	✆		70	
	55	LWH..B, LWHG, LWHT..B, LWHTG	MBPS 5504 BS1		70	15
		LWHD..B, LWHDG, LWHY	MBPS 5504 BS1	PMB 55-10-01	80	
MH	15	MH, MHT, MHS	MBPS 1504 BS1		24	22
		MHD	MBPS 1504 BS1	PMB 15-4	28	
	20	MH, MHG, MHT, MHTG, MHS, MHSG	MBPS 2004 BS1-01		30	12
	25	MH, MHG, MHT, MHTG, MHS, MHSG	MBPS 2510 AS1	PMB 25-1	36	11
		MHD, MHDG	MBPS 2510 AS1	PMB 25-5	40	
	30	MH, MHG, MHT, MHTG, MHS, MHSG	✆		42	✆
		MHD, MHDG	✆		45	
	35	MH, MHG, MHT, MHTG	✆		48	✆
		MHD, MHDG	✆		55	
	45	MH, MHG, MHT, MHTG	✆		60	✆
		MHD, MHDG	✆		70	
LRX	15	LRXC, LRX, LRXG, LRXSC, LRXS, LRXSG	MBPS 1510 BS1		24	22
		LRXDC, LRXDC..SL, LRXD, LRXD..SL, LRXDG, LRXDG..SL	MBPS 1510 BS1	PMB 15-4	28	
	20	LRXC, LRX, LRXG, LRXSC, LRXS, LRXSG	MBPS 2010 BS1		30	12
		LRXDC, LRXDC..SL, LRXD, LRXD..SL, LRXDG, LRXDG..SL	MBPS 2010 BS1	PMB 20-4	34	
	25	LRXC, LRX, LRXG, LRXSC, LRXS, LRXSG	MBPS 2510 BS1*2		36	1
		LRXDC, LRXDC..SL, LRXD, LRXD..SL, LRXDG, LRXDG..SL	MBPS 2510 BS1*2	PMB 25-4	40	
	30	LRXC, LRX, LRXG, LRXSC, LRXS, LRXSG	MBPS 3010 BS1		42	5
		LRXDC, LRXDC..SL, LRXD, LRXD..SL, LRXDG, LRXDG..SL	MBPS 3010 BS1	PMB 30-3	45	
	35	LRXC, LRX, LRXG	MBPS 3510 BS1		48	3
		LRXDC, LRXD, LRXDG	MBPS 3510 BS1	PMB 35-7	55	
	45	LRXDC, LRXD, LRXDG	MBPS 4510 BS1*2		60	4
		LRXDC, LRXD, LRXDG	MBPS 4510 BS1*2	PMB 45-10	70	
	55	LRXC, LRX, LRXG	MBPS 5510 BS1	PMB 55-4	70	23
		LRXDC, LRXD, LRXDG	MBPS 5510 BS1	PMB 55-14	80	
MX	15	MXC, MX, MXG, MXSC, MXS, MXSG	MBPS 1510 BS1		24	22
		MXDC, MXD, MXDG	MBPS 1510 BS1	PMB 15-4	28	
	20	MXC, MX, MXG, MXL, MXSC, MXS, MXSG, MXSL	MBPS 2010 BS1		30	12
		MXDC, MXD, MXDG, MXDL	MBPS 2010 BS1	PMB 20-4	34	
	25	MXC, MX, MXG, MXL, MXSC, MXS, MXSG, MXSL	MBPS 2510 BS1*2		36	1
		MXDC, MXD, MXDG, MXDL	MBPS 2510 BS1*2	PMB 25-4	40	
	30	MXC, MX, MXG, MXL, MXSC, MXS, MXSG, MXSL	MBPS 3010 BS1		42	5
		MXDC, MXD, MXDG, MXDL	MBPS 3010 BS1	PMB 30-3	45	
	35	MXN, MXNG, MXNS, MXNSG	X		44	X
		MXC, MX, MXG, MXL	MBPS 3510 BS1		48	3
	45	MXN, MXNG, MXNS, MXNSG	X		52	X
		MXC, MX, MXG, MXL	MBPS 4510 BS1*2		60	4
	55	MXN, MXNG, MXNS, MXNSG	X		63	X
		MXC, MX, MXG	MBPS 5510 BS1	PMB 55-4	70	31
	65	MXC, MX, MXG	✆		90	✆

X: nicht realisierbar

Nummerschlüssel-Erklärung siehe Seite 11

*1 Dient zur Erweiterung der Maßtabelle sowie des Datenblattes
*2 Nur ohne Abdeckband einsetzbar

Schienenhersteller

IKO

Schienentyp	Schienengröße	Wagentyp	Artikelnummer	Adapterplatte [für Höhenausgleich]	Maß D [mm] *1	Maßtabelle [Seite 81]
LWE	15	LWE..Q, LWET..Q, LWES..Q, LWEC, LWEC..SL, LWE, LWE..SL, LWEG, LWEG..SL, LWETC, LWETC..SL, LWET, LWET..SL, LWETG, LWETG..SL, LWESC, LWESC..SL, LWES, LWES..SL, LWESG, LWESG..SL	MBPS 1504 BS1		24	22
	20	LWE..Q, LWET..Q, LWES..Q, LWEC, LWEC..SL, LWE, LWE..SL, LWEG, LWEG..SL, LWETC, LWETC..SL, LWET, LWET..SL, LWETG, LWETG..SL, LWESC, LWESC..SL, LWES, LWES..SL, LWESG, LWESG..SL	✆		28	✆
	25	LWE..Q, LWET..Q, LWES..Q, LWEC, LWEC..SL, LWE, LWE..SL, LWEG, LWEG..SL, LWETC, LWETC..SL, LWET, LWET..SL, LWETG, LWETG..SL, LWESC, LWESC..SL, LWES, LWES..SL, LWESG, LWESG..SL	✆		33	✆
	30	LWE..Q, LWET..Q, LWES..Q, LWEC, LWEC..SL, LWE, LWE..SL, LWEG, LWEG..SL, LWETC, LWETC..SL, LWET, LWET..SL, LWETG, LWETG..SL, LWESC, LWESC..SL, LWES, LWES..SL, LWESG, LWESG..SL	MBPS 3004 BS1		42	5
	35	LWE..Q, LWET..Q, LWES..Q, LWEC, LWE, LWETC, LWET, LWESC, LWES	✆		48	✆
	45	LWE, LWET, LWES	✆		60	✆
ME	15	MEC, MEC..SL, ME, ME..SL, MEG, MEG..SL, METC, METC..SL, MET, MET..SL, METG, METG..SL, MESC, MESC..SL, MES, MES..SL, MESG, MESG..SL, MH, MHT, MHS	MBPS 1504 BS1		24	22
		MHD	MBPS 1504 BS1	PMB 15-4	28	
	20	MEC, MEC..SL, ME, ME..SL, MEG, MEG..SL, METC, METC..SL, MET, MET..SL, METG, METG..SL, MESC, MESC..SL, MES, MES..SL, MESG, MESG..SL	✆		28	✆
		MH, MHG, MHT, MHTG, MHS, MHSG	✆		30	
	25	MEC, MEC..SL, ME, ME..SL, MEG, MEG..SL, METC, METC..SL, MET, MET..SL, METG, METG..SL, MESC, MESC..SL, MES, MES..SL, MESG, MESG..SL	✆		33	✆
		MH, MHG, MHT, MHTG, MHS, MHSG	✆		36	
		MHD, MHDG	✆		40	
	30	MEC, MEC..SL, ME, ME..SL, MEG, MEG..SL, METC, METC..SL, MET, MET..SL, METG, METG..SL, MESC, MESC..SL, MES, MES..SL, MESG, MESG..SL, MH, MHG, MHT, MHTG, MHS, MHSG	MBPS 3004 BS1		42	5
		MHD, MHDG	MBPS 3004 BS1	PMB 30-3	45	
	35	MEC, ME, METC, MET, MESC, MES, MH, MHG, MHT, MHTG	✆		48	✆
		MHD, MHDG	✆		55	
	45	ME, MET, MES, MH, MHG, MHT, MHTG	✆		60	✆
		MHD, MHDG	✆		70	

Schienenhersteller

INA

TKD (KUE)	15	KWE	✆		24	✆
		KWE..-H	✆		28	
	20	KWE, KWE..-H	✆		30	✆
	25	KWE	✆		36	✆
		KWE..-H	✆		40	
	30	KWE	MBPS 3004 BS1		42	5
		KWE..-H	MBPS 3004 BS1	PMB 30-3	45	
	35	KWE	✆		48	✆
		KWE..-H	✆		55	
TKVD (KUVE)	15	KWVE..-B, KWVE..-B-EC, KWVE..-B-ESC, KWVE..-B-S	✆		24	✆
		KWVE..-B-H	✆		28	
	20	KWVE..-B, KWVE..-B-L, KWVE..-B-S, KWVE..-B-SL, KWVE..B-H	MBPS 2002 BS1		30	12
		KWVE..-B-N, KWVE..-B-NL, KWVE..-B-SN, KWVE..-B-SNL	✆		27	✆
		KWVE..-B-EC, KWVE..-B-ESC	✆		28	✆
	25	KWVE..-B, KWVE..-B-L, KWVE..-B-S, KWVE..-B-SL, KWVE..B-HS, KWVE..B-S-HS	MBPS 2502 BS1	PMB 25-3	36	20
		KWVE..-B-EC, KWVE..-B-ESC	MBPS 2502 BS1		33	
		KWVE..-B-H, KWVE..-B-HL, KWVE..B-H-HS	MBPS 2502 BS1	PMB 25-7	40	
	30	KWVE..-B, KWVE..-B-EC, KWVE..-B-L, KWVE..-B-ESC, KWVE..-B-S, KWVE..-B-SL	MBPS 3002 BS1		42	2
		KWVE..-B-N, KWVE..-B-NL, KWVE..-B-SN, KWVE..-B-SNL	✆		38	✆
		KWVE..-B-H, KWVE..-B-HL	MBPS 3002 BS1	PMB 30-3	45	2
	35	KWVE..-B, KWVE..-B-EC, KWVE..-B-L, KWVE..-B-ESC, KWVE..-B-S, KWVE..-B-SL	MBPS 3502 BS1	PMB 35-4	48	21
		KWVE..-B-N, KWVE..-B-NL, KWVE..-B-SN, KWVE..-B-SNL	MBPS 3502 BS1		44	
		KWVE..-B-H, KWVE..-B-HL	MBPS 3502 BS1	PMB 35-11	55	
	45	KWVE..-B, KWVE..-B-EC, KWVE..-B-L, KWVE..-B-ESC, KWVE..-B-S, KWVE..-B-SL	MBPS 3502 BS1		60	4
		KWVE..-B-N, KWVE..-B-NL, KWVE..-B-SN, KWVE..-B-SNL	✆		52	✆
		KWVE..-B-H, KWVE..-B-HL	MBPS 4502 BS1	PMB 45-10	70	4
	55	KWVE..-B, KWVE..-B-L, KWVE..-B-S, KWVE..-B-SL	✆		70	✆

*1 Dient zur Erweiterung der Maßtabelle sowie des Datenblattes

Nummerschlüssel-Erklärung siehe Seite 11

© Copyright

MBPS

Schienenhersteller

Schienentyp	Schienengröße	Wagentyp	Artikelnummer	Adapterplatte [für Höhenausgleich]	Maß D [mm] *1	Maßtabelle [Seite 81]
TKSD (KUSE)	20	KWSE, KWSE..-L, KWSE..-H, KWSE..-HL	MBPS 2002 AS1		30	12
	25	KWSE, KWSE..-L	MBPS 2502 AS1		36	10
		KWSE..-H, KWSE..-HL	MBPS 2502 AS1	PMB 25-4	40	
	30	KWSE, KWSE..-L	MBPS 3002 AS1		42	5
		KWSE..-H, KWSE..-HL	MBPS 3002 AS1	PMB 30-3	45	
	35	KWSE, KWSE..-L	MBPS 3502 AS1		48	6
		KWSE..-H, KWSE..-HL	MBPS 3502 AS1	PMB 35-7	55	
	45	KWSE, KWSE..-L	✆		60	✆
TSX-E (RUE)	25	RWU..-D-FE, RWU..-D-OE, RWU..-D-L-FE, RWU..-D-L-OE	MBPS 2502 DS1		36	28
		RWU..-D-H-FE, RWU..-D-H-OE, RWU..-D-HL-FE, RWU..-D-HL-OE	MBPS 2502 DS1	PMB 25-4/01	40	
	35	RWU..-E, RWU..-E-L	MBPS 3502 DS1	PMB 35-2	48	29
		RWU..-E-H, RWU..-E-HL	MBPS 3502 DS1	PMB 35-9	55	
	45	RWU..-E, RWU..-E-L	MBPS 4502 DS1		60	4
		RWU..-E-H, RWU..-E-HL	MBPS 4502 DS1	PMB 45-10	70	
	55	RWU..-E, RWU..-E-L	MBPS 5502 DS1	PMB 55-3	70	19
		RWU..-E-H, RWU..-E-HL	MBPS 5502 DS1	PMB 55-13	80	

Schienenhersteller

LH	15	LAH..EMZ, LAH..GMZ	MBPS 1504 BS1		24	22
		LAH..ANZ, LAH..BNZ	MBPS 1504 BS1	PMB 15-4	28	
	20	LAH..EMZ, LAH..GMZ, LAH..ANZ, LAH..BNZ	MBPS 2004 BS1		30	12
	25	LAH..EMZ, LAH..GMZ, LAH..ALZ, LAH..BLZ	MBPS 2504 BS1		36	10
		LAH..ANZ, LAH..BNZ	MBPS 2504 BS1	PMB 25-4	40	
	30	LAH..EMZ, LAH..GMZ, LAH..ALZ, LAH..BLZ	MBPS 3004 BS1		42	5
		LAH..ANZ, LAH..BNZ	MBPS 3004 BS1	PMB 30-3	45	
	35	LAH..EMZ, LAH..GMZ, LAH..ALZ, LAH..BLZ	MBPS 3504 BS1		48	6
		LAH..ANZ, LAH..BNZ	MBPS 3504 BS1	PMB 35-7	55	
	45	LAH..EMZ, LAH..GMZ	MBPS 4504 BS1		60	7
		LAH..ANZ, LAH..BNZ	MBPS 4504 BS1	PMB 45-10	70	
	55	LAH..EMZ, LAH..GMZ	MBPS 5504 BS1		70	15
		LAH..ANZ, LAH..BNZ	MBPS 5504 BS1	PMB 55-10-01	80	
SH	15	SAH..EMZ, SAH..GMZ	MBPS 1504 BS1		24	22
		SAH..ANZ, SAH..BNZ	MBPS 1504 BS1	PMB 15-4	28	
	20	SAH..EMZ, SAH..GMZ, SAH..ANZ, SAH..BNZ	MBPS 2004 BS1		30	12
	25	SAH..EMZ, SAH..GMZ, SAH..ALZ, SAH..BLZ	MBPS 2504 BS1		36	10
		SAH..ANZ, SAH..BNZ	MBPS 2504 BS1	PMB 25-4	40	
	30	SAH..EMZ, SAH..GMZ, SAH..ALZ, SAH..BLZ	MBPS 3004 BS1		42	5
		SAH..ANZ, SAH..BNZ	MBPS 3004 BS1	PMB 30-3	45	
	35	SAH..EMZ, SAH..GMZ, SAH..ALZ, SAH..BLZ	MBPS 3504 BS1		48	6
		SAH..ANZ, SAH..BNZ	MBPS 3504 BS1	PMB 35-7	55	
LS	15	LAS..JMZ, LAS..EMZ, LAS..CLZ, LAS..ALZ	✆		24	✆
	20	LAS..JMZ, LAS..EMZ, LAS..CLZ, LAS..ALZ	✆		28	✆
	25	LAS..JMZ, LAS..EMZ, LAS..CLZ, LAS..ALZ	MBPS 2504 AS1	PMB 25-1	33	24
	30	LAS..JMZ, LAS..EMZ, LAS..CLZ, LAS..ALZ	✆		42	✆
	35	LAS..JMZ, LAS..EMZ, LAS..CLZ, LAS..ALZ	✆		48	✆
SS	15	SAS..JMZ, SAS..EMZ, SAS..CLZ, SAS..ALZ	✆		24	✆
	20	SAS..JMZ, SAS..EMZ, SAS..CLZ, SAS..ALZ	✆		28	✆
	25	SAS..JMZ, SAS..EMZ, SAS..CLZ, SAS..ALZ	MBPS 2504 AS1	PMB 25-1	33	24
	30	SAS..JMZ, SAS..EMZ, SAS..CLZ, SAS..ALZ	✆		42	✆
	35	SAS..JMZ, SAS..EMZ, SAS..CLZ, SAS..ALZ	✆		48	✆
RA	15	RA..AL, RA..BL, RA..EM, RA..GM	✆		24	✆
		RA..AN, RA..BN	✆		28	
	20	RA..EM, RA..GM, RA..AN, RA..BN	✆		30	✆
	25	RA..AL, RA..BL, RA..EM, RA..GM	MBPS 2504 FS1		36	1
		RA..AN, RA..BN	MBPS 2504 FS1	PMB 25-4	40	
	30	RA..AL, RA..BL, RA..EM, RA..GM	MBPS 3004 FS1		42	2
		RA..AN, RA..BN	MBPS 3004 FS1	PMB 30-3	45	
	35	RA..AL, RA..BL, RA..EM, RA..GM	MBPS 3504 FS1		48	3
		RA..AN, RA..BN	MBPS 3504 FS1	PMB 35-7	55	
	45	RA..AL, RA..BL, RA..EM, RA..GM	MBPS 4504 FS1		60	4
		RA..AN, RA..BN	MBPS 4504 FS1	PMB 45-10	70	
	55	RA..AL, RA..BL, RA..EM, RA..GM	MBPS 5504 FS1	PMB 55-3	70	16
		RA..AN, RA..BN	MBPS 5504 FS1	PMB 55-13	80	

*1 Dient zur Erweiterung der Maßtabelle sowie des Datenblattes

Nummerschlüssel-Erklärung siehe Seite 11

Schienentyp	Schienengröße	Wagentyp	Artikelnummer	Adapterplatte [für Höhenausgleich]	Maß D [mm] *1	Maßtabelle [Seite 81]
HGR..R	15	HGW..CC, HGL..CA, QHW..CC	MBPS 1512 ES1		24	22
		HGH..CA, QHH..CA	MBPS 1512 ES1	PMB 15-4	28	
	20	HGW..CC, HGW..HC, HGH..CA, HGH..HA, QHW..CC, QHW..HC, QHH..CA, QHH..HA	MBPS 2012 ES1		30	12
	25	HGW..CC, HGW..HC, HGL..CA, HGL..HA, QHW..CC, QHW..HC	MBPS 2504 BS1		36	10
		HGH..CA, HGH..HA, QHH..CA, QHH..HA	MBPS 2504 BS1	PMB 25-4	40	
	30	HGW..CC, HGW..HC, HGL..CA, HGL..HA, QHW..CC, QHW..HC	MBPS 3004 BS1		42	5
		HGH..CA, HGH..HA, QHH..CA, QHH..HA	MBPS 3004 BS1	PMB 30-3	45	
	35	HGW..CC, HGW..HC, HGL..CA, HGL..HA, QHW..CC, QHW..HC	MBPS 3512 ES1		48	6
		HGH..CA, HGH..HA, QHH..CA, QHH..HA	MBPS 3512 ES1	PMB 35-7	55	
	45	HGW..CC, HGW..HC, HGL..CA, HGL..HA QHW..CC, QHW..HC	MBPS 4504 BS1		60	7
		HGH..CA, HGH..HA, QHH..CA, QHH..HA	MBPS 4504 BS1	PMB 45-10	70	
	55	HGW..CC, HGW..HC, HGL..CA, HGL..HA	✆		70	✆
		HGH..CA, HGH..HA	✆		80	
EGR..R EGR..U EGR..T	15	EGH...SA, EGH...CA, EGW...SC, EGW...CC QEH..SA, QEH..CA, QEW..SC, QEW..CC	✆		24	✆
	20	EGH...SA, EGH...CA, EGW...SC, EGW...CC QEH..SA, QEH..CA, QEW..SC, QEW..CC	✆		28	✆
	25	EGH...SA, EGH...CA, EGW...SC, EGW...CC QEH..SA, QEH..CA, QEW..SC, QEW..CC	X		33	X
	30	EGH...SA, EGH...CA, EGW...SC, EGW...CC QEH..SA, QEH..CA, QEW..SC, QEW..CC	MBPS 3004 BS1		42	5
	35	EGH...SA, EGH...CA, EGW...SC, EGW...CC	✆			✆
RG..T	15	RGW..CC	✆		24	✆
		RGH..CA	✆		28	
	20	RGW..CC, RGW..HC	✆		30	✆
		RGH..CA, RGH..HA	✆		34	
	25	RGW..CC, RGW..HC	✆		36	✆
		RGH..CA, RGH..HA	✆		40	
	30	RGW..CC, RGW..HC	✆		42	✆
		RGH..CA, RGH..HA	✆		45	
	35	RGW..CC, RGW..HC	✆		48	✆
		RGH..CA, RGH..HA	✆		55	
	45	RGW..CC, RGW..HC	MBPS 4512 FS1		60	4
		RGH..CA, RGH..HA	MBPS 4512 FS1	PMB 45-10	70	
	55	RGW..CC, RGW..HC	MBPS 5501 ES1	PMB 55-3	70	16
		RGH..CA, RGH..HA	MBPS 5501 ES1	PMB 55-13	80	

Schienenhersteller
HIWIN®
Lineartechnologie

X: nicht realisierbar
*1 Dient zur Erweiterung der Maßtabelle sowie des Datenblattes

Nummerschlüssel-Erklärung siehe Seite 11

MBPS

Schienenhersteller
ROLLON

Schienentyp	Schienengröße	Wagentyp	Artikelnummer	Adapterplatte [für Höhenausgleich]	Maß D [mm] *1	Maßtabelle [Seite 81]
MR	15	MRS, MRT..W, MRT..SW	✆		24	✆
		MRS..W	✆		28	
	20	MRT..W, MRT..SW	X		28	X
		MRS, MRS..L, MRS..W, MRS..LW	MBPS 2014 AS1		30	12
	25	MRT, MRT..S, MRT..W, MRT..SW, MRT..LW	✆		33	✆
		MRS, MRS..L, MRZ..W	MBPS 2504 BS1		36	10
		MRS..W, MRS..LW	MBPS 2504 BS1	PMB 25-4	40	
	30	MRS, MRS..L, MRT..W, MRT..SW, MRT..LW	MBPS 3004 BS1		42	5
		MRS..W, MRS..LW	MBPS 3004 BS1	PMB 30-3	45	
	35	MRS, MRS..L, MRT..W, MRT..SW, MRT..LW	MBPS 3514 AS1		48	6
		MRS..W, MRS..LW	MBPS 3514 AS1	PMB 35-7	55	
	45	MRS, MRS..L, MRT..W, MRT..LW	MBPS 4504 BS1		60	7
		MRS..W, MRS..LW	MBPS 4504 BS1	PMB 45-10	70	
	55	MCT..W, MCT..LW	✆		68	✆
		MCS, MCS..L	✆		70	
		MCS..W, MCS..LW	✆		80	

Schienenhersteller
NTN SNR

BG	15	BGCH..FN, BGCH..FL, BGCS..BS, BGCS..BN, BGCS..BL, BGXH..FN, BGXH..FL, BGXS..BS, BGXS..BN, BGXS..BL	✆		24	✆
		BGCH..BN, BGXH..BN	✆		28	
	20	BGCS..BS, BGCS..BN, BGXS..BN, BGXS..BN	✆		28	✆
		BGCH..FN, BGCH..FL, BGCH..BN, BGCH..BL, BGXH..FN, BGXH..FL, BGXH..BN, BGXH..BL	✆		30	✆
	25	BGCS..BS, BGCS..BN, BGXS..BS, BGXS..BN	✆		33	✆
		BGCH..FN, BGCH..FL, BGCH..FE, BGCX..BN, BGCX..BL, BGCX..BE, BGXH..FN, BGXH..FL, BGXH..FE, BGXX..BN, BGXX..BL, BGXX..BE	MBPS 2504 BS1	PMB 25-2	36	31
		BGCH..BN, BGCH..BL, BGCH..BE, BGXH..BN, BGXH..BL, BGXH..BE	MBPS 2504 BS1	PMB 25-6	40	
	30	BGCH..FN, BGCH..FL, BGCH..FE, BGCS..BS, BGCS..BN, BGCS..BL, BGCS..BE, BGXH..FN, BGXH..FL, BGXH..FE, BGXS..BS, BGXS..BN, BGXS..BL, BGXS..BE	✆		42	✆
		BGCH..BN, BGCH..BL, BGCH..BE, BGXH..BN, BGXH..BL, BGXH..BE	✆		45	✆
	35	BGCH..FN, BGCH..FL, BGCH..FE, BGCS..BS, BGCS..BN, BGCS..BL, BGCS..BE, BGXH..FN, BGXH..FL, BGXH..FE, BGXS..BS, BGXS..BN, BGXS..BL, BGXS..BE	✆		48	✆
		BGCH..BN, BGCH..BL, BGCH..BE, BGXH..BN, BGXH..BL, BGXH..BE	✆		55	✆
	45	BGCH..FN, BGCH..FL, BGCH..FE, BGCS..BN, BGCS..BL, BGCS..BE, BGXH..FN, BGXH..FL, BGXH..FE, BGXS..BN, BGXS..BL, BGXS..BE	✆		60	✆
		BGCH..BN, BGCH..BL, BGCH..BE, BGXH..BN, BGXH..BL, BGXH..BE	✆		70	✆
	55	BGCH..FN, BGCH..FL, BGCH..FE, BGCS..BN, BGCS..BL, BGCS..BE, BGXH..FN, BGXH..FL, BGXH..FE, BGXS..BN, BGXS..BL, BGXS..BE	MBPS 5501 CS1		70	15
		BGCH..BN, BGCH..BL, BGCH..BE, BGXH..BN, BGXH..BL, BGXH..BE	MBPS 5501 CS1	PMB 55-10-01	80	

Schienenhersteller
SKF

LLTH, LLTH..D4, LLTH..D6	15	LLTHC..SA, LLTHC..A, LLTHC..SU, LLTHC..U	✆		24	✆
		LLTHC..R	✆		28	
	20	LLTHC..SA, LLTHC..A, LLTHC..LA, LLTHC..SU, LLTHC..U, LLTHC..LR	✆		30	✆
	25	LLTHC..SA, LLTHC..A, LLTHC..LA, LLTHC..SU, LLTHC..U, LLTHC..LU,	✆		36	✆
		LLTHC..R, LLTHC..LR	✆		40	✆
	30	LLTHC..SA, LLTHC..A, LLTHC..LA, LLTHC..SU, LLTHC..U, LLTHC..LU,	✆		42	✆
		LLTHC..R, LLTHC..LR	✆		45	✆
	35	LLTHC..SA, LLTHC..A, LLTHC..LA, LLTHC..SU, LLTHC..U, LLTHC..LU,	✆		48	✆
		LLTHC..R, LLTHC..LR	✆		55	✆
	45	LLTHC..A, LLTHC..LA, LLTHC..U, LLTHC..LU,	✆		60	✆
		LLTHC..R, LLTHC..LR	✆		70	✆

X: nicht realisierbar

*1 Dient zur Erweiterung der Maßtabelle sowie des Datenblattes

Nummerschlüssel-Erklärung siehe Seite 11

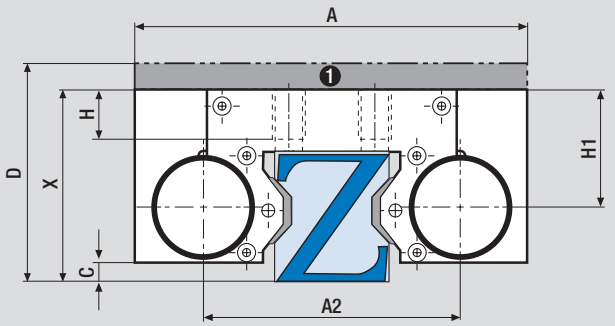

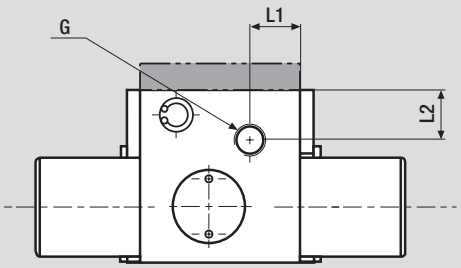

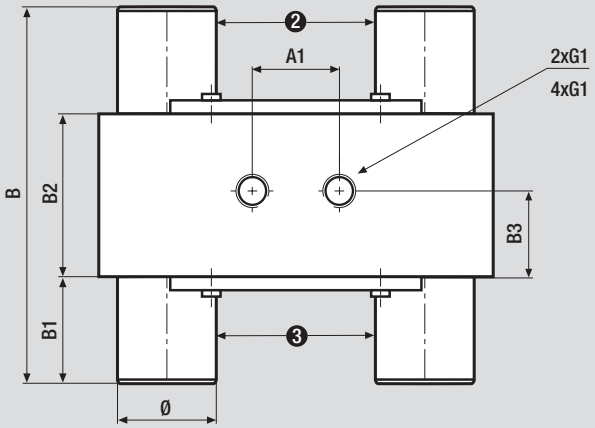

Achtung: C-Maß beachten/Störkontur möglich!

Die Anschlüsse liegen beidseitig vor,
d.h. sie können entsprechend ihres Einsatzes
ausgetauscht werden.
Für die Druckbeaufschlagung genügt ein Anschluss.

1. Adapterplatte PMB (Zubehör)
2. Aufsatz Kolbenpaket
3. Aufsatz Federpaket

Maßtabelle	Haltekraft [N] MBPS	A [mm]		A2 [mm]	B [mm]	B1 [mm]	B2 [mm]	B3 [mm]	C [mm]	X [mm]	G	G1	L1 [mm]	L2 [mm]	Ø [mm]	H [mm]	H1 [mm]
1	1300	75	20	49	95,2	20,2	44	22	3,5	36	M5	M6	16,5	6,5	22	8	20
2	2000	90	22	58	107	29	47	23	3,5	42	M5	M8	30,5	7,2	25	9	24
3	2600	100	24	68	105,7	27,7	46	24,5	6	48	G1/8“	M8	19	9	28	10	26,5
4	3600	120	26	78,8	113,2	32,2	49	24,5	8	60	G1/8“	M10	31,1	15	30	15	35,5
5	1300	90	22	64	98,2	20,2	47	23	7	42	M5	M8	14	6,5	22	9	22,5
6	2000	100	24	70	106	29	46	24,5	9,5	48	M5	M8	19	7,2	25	9	24
7	2600	120	26	88	108,7	27,7	49	24,5	15	60	G1/8“	M10	16	8	28	14	29,5
8	2000	100	24	70	106	29	46	24,5	8	48	M5	M8	19	8,7	25	9	25,5
9	2600	120	26	88	108,7	27,7	49	24,5	12	57	G1/8“	M10	16	8	28	14	29,5
10	1200	75	20	52	94	22	44	22	6,5	36	M5	M6	16,2	5	20	8	18
11	1200	75	20	52	94	22	44	22	5,5	35	M5	M6	16,2	5	20	8	18
12	750	66	20	45,7	94	19	44	22	4,2	30	M5	M6	15,5	5,5	16	8,6	16,2
13	1000	75	20	52	94	22	44	22	5,5	33	M5	M6	33	6	20	8	16,5
14	1000	66	20	45,7	94	19	44	22	2,2	28	M5	M6	15,5	5,5	16	8,6	16,2
15	3600	140	30/30	98,8	113,2	32,2	49	9,5	13	70	G1/8“	M10	23	16	30	15	40,5
16	4700	140	38/38	97	144	41	62	12	8	67	G1/8“	M10	23	11	39	15	38
17	1700	100	24	70	106	29	46	24,5	5,5	44	M5	M8	19	7,2	25	9	24
18	4700	140	38/38	97	144	41	62	12	11	70	G1/8“	M10	23	11	39	15	38
19	3500	140	38/38	97	144	41	62	12	8	67	G1/8“	M10	23	11	39	15	38
20	1200	75	20	52	94	22	44	22	3,5	33	M5	M6	16,2	5	20	7	18
21	2000	100	24	70	106	29	46	24,5	5,5	44	M5	M8	19	7,2	25	9	24
22	750	61	15	40,8	94	19	44	22	2,5	24	M5	M5	34,5	5,3	16	7,3	11,8
23	4700	140	38/38	97	144	41	62	12	7	66	G1/8“	M10	23	11	39	15	38
24	1200	75	20	52	94	22	44	22	4,5	32	M5	M6	33	6	20	8	16,5
25	750	72	20	52	94	19	44	22	5,2	31	M5	M6	35,2	8,2	16	8,6	16,2
26	1300	90	22	64	98,2	20,2	47	23	3	38	M5	M8	14	6,5	22	9	22,5
27	2600	120	26	88	108,7	27,7	49	24,5	7	52	G1/8“	M10	16	8	28	14	29,5
28	750	70	23	48	94	19	44	22	4	36	M5	M6	15,5	10	16	8	22,5
29	2100	100	24	68	105,7	27,7	46	24,5	4	46	G1/8“	M8	19	9	28	10	26,5
30	3600	140	30/30	98,8	113,2	32,2	49	9,5	6	62	G1/8“	M10	23	16	30	15	40,5
31	1200	75	20	52	94	22	44	22	4,5	34	M5	M6	16,2	5	20	8	18

© Copyright
✆ +49.7844.9138-0
www.zimmer-gmbh.com

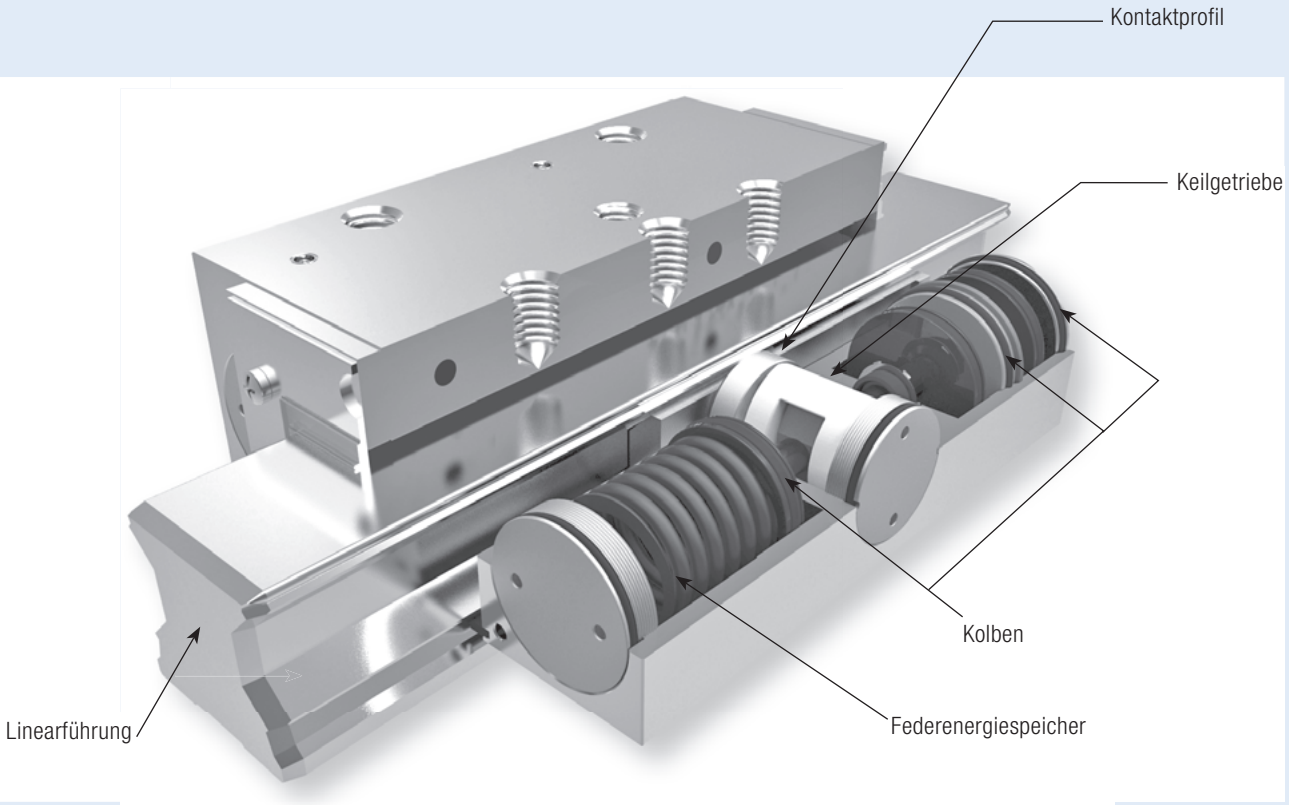

Drucklos aktiv – kompakt und kraftvoll:
Das Klemm- und Bremselement mit Federenergiespeicher **UBPS**

Die UBPS-Baureihe basiert auf einem dual wirkenden Keilgetriebe mit jeweils einem Federenergiespeicher zum drucklosen Klemmen und Bremsen. Durch diese Anordnung der drei in Reihe geschalteten Kolben ist es möglich bei 5,5 bar eine stärkere Feder einzusetzen. Der stärkere Federenergiespeicher ermöglicht Haltekräfte bis zu 9 200 N. Die massiv ausgeführte Gehäuseform und die formschlüssig integrierten Kontaktprofile garantieren eine hohe axiale und horizontale Steifigkeit.
Die UBPS-Baureihe ist zum Bremsen auf Linearführungen konzipiert. Aufgrund der Materialpaarung Linearführung/Kontaktprofil ist eine Verletzung der Linearführung durch das Kontaktprofil ausgeschlossen.

Um Verletzungen durch Spanbefall (Späne zwischen Kontaktprofil und Linearführung) auszuschließen, können die Elemente mit dem Orginalabstreifer (Abstreifer-Kit) des jeweiligen Linearführungsherstellers und Längsabstreifern als Zubehör ausgestattet werden.
Bei Verwendung in stark verschmutzter Umgebung, oder in Kühlflüssigkeit, sollte das Abstreifer-Kit ebenfalls zum Tragen kommen.
Um die Lebensdauer der Abstreifer zu gewährleisten, sind die entsprechenden Hinweise des jeweiligen Linearführungsherstellers zu beachten.
Auslegungen bezüglich des zu erwartenden Bremsweges erhalten sie durch unsere technische Beratung. Die Berechnungen stützen sich auf Versuchsreihen sowie Erfahrungen aus der Industrie.

Baureihe UBPS

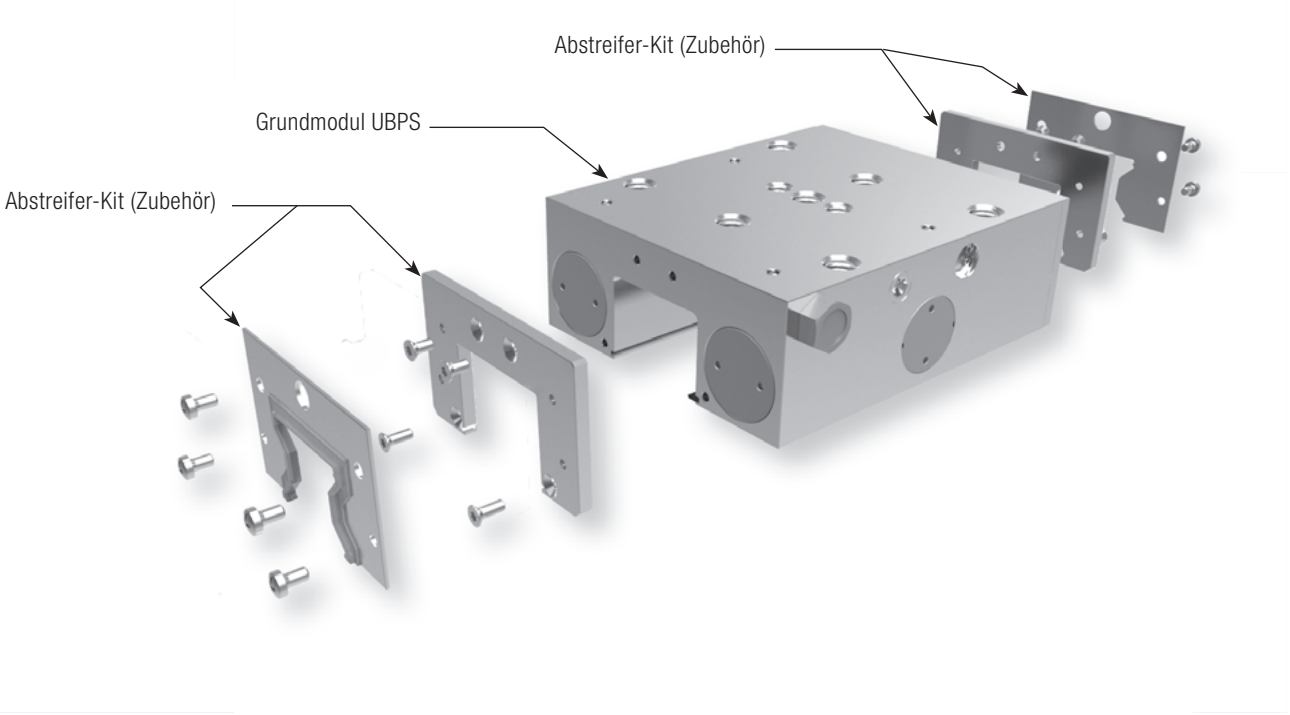

Technische Daten Baureihe UBPS:

Schienengöße	20–65
Haltekräfte	1 500 N–9 200 N
Druck min.	5,5 bar
Druck max.	8 bar
Federenergiespeicher	√
PLUS-Anschluss	√
Klemmzyklen	5 Mio. (B10d-Wert)*
Bremszyklen	2 000

Einsatzmöglichkeiten UBPS:
- Klemmen bei Druckabfall
- Klemmen ohne Energiebedarf
- Notaus-Funktion
- Bremsen für Linearmotoren
- Z-Achsen Positionierung in der Ruhestellung
- Maschinentischklemmung von Bearbeitungszentren

Anschlussmöglichkeiten UBPS:
Die UBPS-Baureihe ist in der Grundversion beidseitig mit Luftanschlüssen ausgestattet. D. h. der werkseitig voreingestellte Luftanschluss sowie der Entlüftungsfilter kann auf die gegenüberliegende Seitenfläche getauscht werden.

Höhere Haltekraft durch PLUS-Anschluss:
Durch das Vorschalten eines 5/2- (überströmungsfrei) oder 5/3-Wegeventil ist es möglich die Federkraft mit pneumatischem Druck zu unterstützen. Durch diese Anschlussvariante wird die angegebene Haltekraft zusätzlich gesteigert.
Bei Einsatz des PLUS-Anschlusses, wird der Entlüftungsfilter durch den Anschluss der zweiten Pneumatikleitung ersetzt (siehe Anschlusszeichnung).
Weitere Informationen sind der Montageanweisung zu entnehmen oder unter www.zimmer-gmbh.com zu finden.

*Hinweis: bei PLUS-Anschluss wird der B10d-Wert nicht erreicht.

Zubehör Abstreifer-Kit UBPS:
Die Ausstattung mit Abstreifern wird für eine stark verschmutzte Umgebung empfohlen.
Des Weiteren ist das Element mit CE-Certifizierung erhältlich.

Zubehör Adapterplatte UBPS:
Je nach Höhe des Führungswagens (Maß D) ist zusätzlich eine Adapterplatte zu bestellen (siehe Tabelle ab Seite 84).

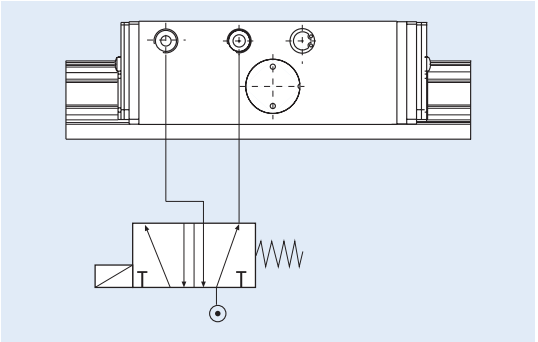

© Copyright

Schienenhersteller
THK
The Mark of Linear Motion

Schienentyp	Schienengröße	Wagentyp	Artikelnummer	Adapterplatte [für Höhenausgleich]	Maß D [mm] *1	Maßtabelle [Seite 90]
HSR	20	HSR..A, HSR..AM, HSR..LA, HSR..LAM, HSR..B, HSR..BM, HSR..LB, HSR..LBM, HSR..C, HSR..R, HSR..RM, HSR..LR, HSR..LRM, HSR..YR, HSR..YRM, HSR..CA, HSR..CAM, HSR..HA, HSR..HAM, HSR..CB, HSR..CBM, HSR..HB, HSR..HBM	✆		30	✆
	25	HSR..A, HSR..AM, HSR..LA, HSR..LAM, HSR..B, HSR..BM, HSR..LB, HSR..LBM, HSR..C, HSR..CA, HSR..CAM, HSR..HA, HSR..HAM, HSR..CB, HSR..CBM, HSR..HB, HSR..HBM	✆		36	✆
		HSR..R, HSR..RM, HSR..LR, HSR..LRM, HSR..YR, HSR..YRM	✆		40	
	30	HSR..A, HSR..AM, HSR..LA, HSR..LAM, HSR..B, HSR..BM, HSR..LB, HSR..LBM, HSR..C, HSR..CA, HSR..CAM, HSR..HA, HSR..HAM, HSR..CB, HSR..CBM, HSR..HB, HSR..HBM	UBPS 3001 AS1		42	3
		HSR..R, HSR..RM, HSR..LR, HSR..LRM, HSR..YR, HSR..YRM	UBPS 3001 AS1	PUB 30-3	45	
	35	HSR..A, HSR..AM, HSR..LA, HSR..LAM, HSR..B, HSR..BM, HSR..LB, HSR..LBM, HSR..C, HSR..CA, HSR..CAM, HSR..HA, HSR..HAM, HSR..CB, HSR..CBM, HSR..HB, HSR..HBM	UBPS 3501 AS1		48	6
		HSR..R, HSR..RM, HSR..LR, HSR..LRM, HSR..YR, HSR..YRM	UBPS 3501 AS1	PUB 35-7	55	
	45	HSR..A, HSR..LA, HSR..B, HSR..LB, HSR..CA, HSR..HA, HSR..CB, HSR..HB	UBPS 4501 AS1		60	18
		HSR..R, HSR..LR, HSR..YR	UBPS 4501 AS1	PUB 45-10	70	
	55	HSR..A, HSR..LA, HSR..B, HSR..LB, HSR..CA, HSR..HA, HSR..CB, HSR..HB	UBPS 5501 AS1L*3		70	4
		HSR..CB, HSR..HB	UBPS 5501 AS1L*3	PUBL 55-10	80	
	65	HSR..A, HSR..LA, HSR..B, HSR..LB, HSR..CA, HSR..HA, HSR..CB, HSR..HB, HSR..R, HSR..LR, HSR..YR	UBPS 6501 AS1L*3		90	8
SHS	20	SHS..C, SHS..LC, SHS..V, SHS..LV	✆		30	✆
	25	SHS..C, SHS..LC, SHS..V, SHS..LV	✆		36	✆
		SHS..R, SHS..LR	✆		40	
	30	SHS..C, SHS..LC, SHS..V, SHS..LV	UBPS 3001 CS1		42	3
		SHS..R, SHS..LR	UBPS 3001 CS1	PUB 30-3	45	
	35	SHS..C, SHS..LC, SHS..V, SHS..LV	UBPS 3501 CS1		48	6
		SHS..R, SHS..LR	UBPS 3501 CS1	PUB 35-7	55	
	45	SHS..C, SHS..LC, SHS..V, SHS..LV	UBPS 4501 CS1		60	18
		SHS..R, SHS..LR	UBPS 4501 CS1	PUB 45-10	70	
	55	SHS..C, SHS..LC, SHS..V, SHS..LV	UBPS 5501 CS1L*3		70	4
		SHS..R, SHS..LR	UBPS 5501 CS1L*3	PUBL 55-10	80	
	65	SHS..C, SHS..LC, SHS..V, SHS..LV	UBPS 6501 CS1L*3		90	8
SNR, SNS	25	SNR..R, SNR..LR, SNR..C, SNR..LC, SNS..R, SNS..LR, SNS..C, SNS..LC	✆		31	✆
	30	SNR..R, SNR..LR, SNR..C, SNR..LC, SNS..R, SNS..LR, SNS..C, SNS..LC	✆		38	✆
	35	SNR..R, SNR..LR, SNR..C, SNR..LC, SNS..R, SNS..LR, SNS..C, SNS..LC	UBPS 3501 IS1		44	7
		SNR..CH, SNR..LCH, SNS..CH, SNS..LCH	UBPS 3501 IS1	PUB 35-4	48	
		SNR..RH, SNR..LRH, SNS..RH, SNS..LRH	UBPS 3501 IS1	PUB 35-11	55	
	45	SNR..R, SNR..LR, SNR..C, SNR..LC, SNS..R, SNS..LR, SNS..C, SNS..LC	✆		52	✆
		SNR..CH, SNR..LCH, SNS..CH, SNS..LCH	✆		60	
		SNR..RH, SNR..LRH, SNS..RH, SNS..LRH	✆		70	
	55	SNR..R, SNR..LR, SNR..C, SNR..LC, SNS..R, SNS..LR, SNS..C, SNS..LC	✆		63	✆
		SNR..CH, SNR..LCH, SNS..CH, SNS..LCH	✆		70	✆
		SNR..RH, SNR..LRH, SNS..RH, SNS..LRH	✆		80	✆
	65	SNR..R, SNR..LR, SNR..C, SNR..LC, SNS..R, SNS..LR, SNS..C, SNS..LC	UBPS 6501 IS1L*3		75	9
NR, NRS	25	NR..XR, NR..XLR, NR..XA, NR..XLA, NR..XB, NR..XLB, NRS..XR, NR S..XLR, NRS..XA, NRS..XLA, NRS..XB, NRS..XLB	✆		31	✆
	30	NR..R, NR..LR, NR..A, NR..LA, NR..B, NR..LB, NRS..R, NRS..LR, NRS..A, NRS..LA, NRS..B, NRS..LB	✆		38	✆
	35	NR..R, NR..LR, NR..A, NR..LA, NR..B, NR..LB, NRS..R, NRS..LR, NRS..A, NRS..LA, NRS..B, NRS..LB	UBPS 3501 BS1		44	7
	45	NR..R, NR..LR, NR..A, NR..LA, NR..B, NR..LB, NRS..R, NRS..LR, NRS..A, NRS..LA, NRS..B, NRS..LB	UBPS 4501 BS1		52	12
	55	NR..R, NR..LR, NR..A, NR..LA, NR..B, NR..LB, NRS..R, NRS..LR, NRS..A, NRS..LA, NRS..B, NRS..LB	UBPS 5501 BS1L*3		63	21
	65	NR..R, NR..LR, NR..A, NR..LA, NR..B, NR..LB, NRS..R, NRS..LR, NRS..A, NRS..LA, NRS..B, NRS..LB	UBPS 6501 BS1L*3		75	9

*1 Dient zur Erweiterung der Maßtabelle sowie des Datenblattes
*3 Langversion UBPS

Nummerschlüssel-Erklärung siehe Seite 11

Schienentyp	Schienengröße	Wagentyp	Artikelnummer	Adapterplatte [für Höhenausgleich]	Maß D [mm] *1	Maßtabelle [Seite 90]
SRG	20	SRG..A, SRG..LA, SRG..V, SRG..LV	✆		30	✆
	25	SRG..C, SRG..LC	UBPS 2501 ES1	PUB 25-1-5	36	20
		SRG..R, SRG..LR	UBPS 2501 ES1	PUB 25-5-5	40	
	30	SRG..C, SRG..LC	UBPS 3001 ES1		42	3
		SRG..R, SRG..LR	UBPS 3001 ES1	PUB 30-3	45	
	35	SRG..C, SRG..LC	UBPS 3501 ES1		48	5
		SRG..R, SRG..LR	UBPS 3501 ES1	PUB 35-7	55	
	45	SRG..C, SRG..LC	UBPS 4501 ES1L*3		60	10
		SRG..R, SRG..LR	UBPS 4501 ES1L*3	PUBL 45-10	70	
	55	SRG..C, SRG..LC	UBPS 5501 ES1L*3		70	11
		SRG..R, SRG..LR	UBPS 5501 ES1L*3	PUBL 55-10	80	
	65	SRG..LC, SRG..LV	UBPS 6501 ES1L*3		90	8

Schienenhersteller THK The Mark of Linear Motion

R1605, R1606, R1607, R1608, R1645, R1647, R2045, R2047	20	R1622, R1623, R1631, R1632, R1651, R1653, R1661, R1662, R1665, R1666, R2001, R2002, R2011, R2012, R2000, R2010	✆		30	✆
	25	R1622, R1623, R1631, R1632, R1651, R1653, R1661, R1662, R1665, R1666, R2001, R2002, R2011, R2012, R2000, R2010	UBPS 2505 AS1		36	1
		R1621, R1624	UBPS 2505 AS1	PUB 25-4	40	
	30	R1622, R1623, R1631, R1632, R1651, R1653, R1661, R1662, R1665, R1666, R2001, R2002, R2011, R2012, R2000, R2010	UBPS 3005 AS1		42	2
		R1621, R1624	UBPS 3005 AS1	PUB 30-3	45	
	35	R1622, R1623, R1631, R1632, R1651, R1653, R1661, R1662, R1665, R1666, R2001, R2002, R2011, R2012, R2000, R2010	UBPS 3505 AS1		48	5
		R1621, R1624	UBPS 3505 AS1	PUB 35-7	55	
	45	R1622, R1623, R1651, R1653	UBPS 4505 AS1L*3		60	10
		R1621,R1624	UBPS 4505 AS1L*3	PUBL 45-10	70	
	55	R1622, R1623, R1651, R1653	UBPS 5505 AS1L*3		70	11
		R1621, R1624	UBPS 5505 AS1L*3	PUBL 55-10	80	
	65	R1622, R1623, R1651, R1653	UBPS 6505 AS1L*3		90	8
R1805, R1806, R1807, R1808, R1845, R1846, R1847	25	R1851, R1853	UBPS 2505 BS1		36	1
		R1821, R1824	UBPS 2505 BS1	PUB 25-4	40	
	35	R1851, R1853	UBPS 3505 BS1		48	5
		R1821, R1824	UBPS 3505 BS1	PUB 35-7	55	
	45	R1851, R1853	UBPS 4505 BS1L*3		60	10
		R1821, R1824	UBPS 4505 BS1L*3	PUBL 45-10	70	
	55	R1851, R1853	UBPS 5505 BS1L*3		70	11
		R1821, R1824	UBPS 5505 BS1L*3	PUBL 55-10	80	
	65	R1824, R1851, R1853	UBPS 6505 BS1L*3		90	8

Schienenhersteller Rexroth Bosch Group

MRS	25	MRW..A, MRW..B	UBPS 2503 AS1		36	1
		MRW..C, MRW..D, MRW..E	UBPS 2503 AS1	PUB 25-4	40	
	35	MRW..A, MRW..B	UBPS 3503 AS1		48	19
		MRW..C, MRW..D, MRW..E	UBPS 3503 AS1	PUB 35-7	55	
	45	MRW..A, MRW..B	UBPS 4503 AS1L*3		60	10
		MRW..C, MRW..D	UBPS 4503 AS1L*3	PUBL 45-10	70	
	55	MRW..A, MRW..B	UBPS 5503 AS1L*3		70	11
		MRW..C, MRW..D	UBPS 5503 AS1L*3	PUBL 55-10	80	
	65	MRW..B, MRW..D	UBPS 6503 AS1L*3		90	8

Schienenhersteller SCHNEEBERGER LINEAR TECHNOLOGY

*1 Dient zur Erweiterung der Maßtabelle sowie des Datenblattes
*3 Langversion UBPS

Nummerschlüssel-Erklärung siehe Seite 11

Schienenhersteller

IKO

Schienentyp	Schienengröße	Wagentyp	Artikelnummer	Adapterplatte [für Höhenausgleich]	Maß D [mm] *1	Maßtabelle [Seite 90]
LWH	20	LWH..B, LWH..SL, LWH..M, LWHG, LWHT..B, LWHT..SL, LWHT..M, LWHTG, LWHS..B, LWHS..SL, LWHS..M, LWHSG, LWHY	✆		30	✆
	25	LWH..B, LWH..SL, LWH..M, LWHG, LWHT..B, LWHT..SL, LWHT..M, LWHTG, LWHS..B, LWHS..SL, LWHS..M, LWHSG	✆		36	✆
		LWHD..B, LWHD..M, LWHDG, LWHY	✆		40	
	30	LWH..B, LWH..SL, LWH..M, LWHG, LWHT..B, LWHT..SL, LWHT..M, LWHTG, LWHS..B, LWHS..SL, LWHS..M, LWHSG	UBPS 3010 AS1		42	17
		LWHD..B, LWHD..M, LWHDG, LWHY	UBPS 3010 AS1	PUB 30-3	45	
	35	LWH..B, LWH..M, LWHG, LWHT..B, LWHT..M, LWHTG	UBPS 3510 AS1		48	6
		LWHD..B, LWHD..M, LWHDG, LWHY	UBPS 3510 AS1	PUB 35-7	55	
	45	LWH..B, LWH..M, LWHG, LWHT..B, LWHT..M, LWHTG	UBPS 4510 AS1		60	18
		LWHD..B, LWHD..M, LWHDG, LWHY	UBPS 4510 AS1	PUB 45-10	70	
	55	LWH..B, LWHG, LWHT..B, LWHTG	✆		70	✆
		LWHD..B, LWHDG, LWHY	✆		80	✆
	65	LWH..B, LWHG, LWHT..B, LWHTG, LWHD..B, LWHDG, LWHY	✆		90	✆
MH	20	MH, MHG, MHT, MHTG, MHS, MHSG	✆		30	✆
	25	MH, MHG, MHT, MHTG, MHS, MHSG	✆		36	✆
		MHD, MHDG	✆		40	✆
	30	MH, MHG, MHT, MHTG, MHS, MHSG	UBPS 3010 AS1		42	17
		MHD, MHDG	UBPS 3010 AS1	PUB 30-3	45	
	35	MH, MHG, MHT, MHTG	UBPS 3510 AS1		48	6
		MHD, MHDG	UBPS 3510 AS1	PUB 35-7	55	
	45	MH, MHG, MHT, MHTG	UBPS 4510 AS1		60	18
		MHD, MHDG	UBPS 4510 AS1	PUB 45-10	70	
LRX	20	LRXC, LRX, LRXG, LRXSC, LRXS, LRXSG	✆		30	✆
		LRXDC, LRXDC..SL, LRXD, LRXD..SL, LRXDG, LRXDG..SL	✆		34	✆
	25	LRXC, LRX, LRXG, LRXSC, LRXS, LRXSG	UBPS 2510 BS1		36	1
		LRXDC, LRXDC..SL, LRXD, LRXD..SL, LRXDG, LRXDG..SL	UBPS 2510 BS1	PUB 25-4	40	
	30	LRXC, LRX, LRXG, LRXSC, LRXS, LRXSG	UBPS 3010 BS1		42	2
		LRXDC, LRXDC..SL, LRXD, LRXD..SL, LRXDG, LRXDG..SL	UBPS 3010 BS1	PUB 30-3	45	
	35	LRXC, LRX, LRXG	UBPS 3510 BS1		48	5
		LRXDC, LRXD, LRXDG	UBPS 3510 BS1	PUB 35-7	55	
	45	LRXC, LRX, LRXG	UBPS 4510 BS1L*2		60	10
		LRXDC, LRXD, LRXDG	UBPS 4510 BS1L*2	PUBL 45-10	70	
	55	LRXC, LRX, LRXG	UBPS 5510 BS1L*2		70	4
		LRXDC, LRXD, LRXDG	UBPS 5510 BS1L*2	PUBL 55-10	80	
	65	LRXC, LRX, LRXG, LRXDC, LRXD, LRXDG	UBPS 6510 BS1L*2		90	8
MX	20	MXC, MX, MXG, MXL, MXSC, MXS, MXSG, MXSL	✆		30	✆
		MXDC, MXD, MXDG, MXDL	✆		34	
	25	MXC, MX, MXG, MXL, MXSC, MXS, MXSG, MXSL	UBPS 2510 BS1		36	1
		MXDC, MXD, MXDG, MXDL	UBPS 2510 BS1	PUB 25-4	40	
	30	MXC, MX, MXG, MXL, MXSC, MXS, MXSG, MXSL	UBPS 3010 BS1		42	2
		MXDC, MXD, MXDG, MXDL	UBPS 3010 BS1	PUB 30-3	45	
	35	MXN, MXNG, MXNS, MXNSG	x		44	x
		MXC, MX, MXG, MXL	UBPS 3510 BS1		48	5
	45	MXN, MXNG, MXNS, MXNSG	x		52	x
		MXC, MX, MXG, MXL	UBPS 4510 BS1L*2		60	10
	55	MXN, MXNG, MXNS, MXNSG	x		63	x
		MXC, MX, MXG	UBPS 5510 BS1L*2		70	4
	65	MXC, MX, MXG	UBPS 6510 BS1L*2		90	8
LWE	20	LWE..Q, LWET..Q, LWES..Q, LWEC, LWEC..SL, LWE, LWE..SL, LWEG, LWEG..SL, LWETC, LWETC..SL, LWET, LWET..SL, LWETG, LWETG..SL, LWESC, LWESC..SL, LWES, LWES..SL, LWESG, LWESG..SL	✆		28	✆
	25	LWE..Q, LWET..Q, LWES..Q, LWEC, LWEC..SL, LWE, LWE..SL, LWEG, LWEG..SL, LWETC, LWETC..SL, LWET, LWET..SL, LWETG, LWETG..SL, LWESC, LWESC..SL, LWES, LWES..SL, LWESG, LWESG..SL	✆		33	✆
	30	LWE..Q, LWET..Q, LWES..Q, LWEC, LWEC..SL, LWE, LWE..SL, LWEG, LWEG..SL, LWETC, LWETC..SL, LWET, LWET..SL, LWETG, LWETG..SL, LWESC, LWESC..SL, LWES, LWES..SL, LWESG, LWESG..SL	UBPS 3010 DS1		42	17
	35	LWE..Q, LWET..Q, LWES..Q, LWEC, LWE, LWETC, LWET, LWESC, LWES	UBPS 3510 DS1		48	6
	45	LWE, LWET, LWES	UBPS 4510 DS1		60	18

X: nicht realisierbar

*1 Dient zur Erweiterung der Maßtabelle sowie des Datenblattes

*2 Nur ohne Abdeckband einsetzbar, Langeversion UBPS

Nummerschlüssel-Erklärung siehe Seite 11

Schienentyp	Schienengröße	Wagentyp	Artikelnummer	Adapterplatte [für Höhenausgleich]	Maß D [mm] *1	Maßtabelle [Seite 90]
ME	20	MEC, MEC..SL, ME, ME..SL, MEG, MEG..SL, METC, METC.. SL, MET, MET..SL, METG, METG..SL, MESC, MESC..SL, MES, MES..SL, MESG, MESG..SL	✆		28	✆
		MH, MHG, MHT, MHTG, MHS, MHSG	✆		30	
	25	MEC, MEC..SL, ME, ME..SL, MEG, MEG..SL, METC, METC..SL, MET, MET..SL, METG, METG..SL, MESC, MESC..SL, MES, MES..SL, MESG, MESG..SL	✆		33	✆
		MH, MHG, MHT, MHTG, MHS, MHSG	✆		36	
		MHD, MHDG			40	
	30	MEC, MEC..SL, ME, ME..SL, MEG, MEG..SL, METC, METC..SL, MET, MET..SL, METG, METG..SL, MESC, MESC..SL, MES, MES..SL, MESG, MESG..SL, MH, MHG, MHT, MHTG, MHS, MHSG	UBPS 3010 DS1		42	17
		MHD, MHDG	UBPS 3010 DS1	PUB 30-3	45	
	35	MEC, ME, METC, MET, MESC, MES, MH, MHG, MHT, MHTG	UBPS 3510 DS1		48	6
		MHD, MHDG	UBPS 3510 DS1	PUB 35-7	55	
	45	ME, MET, MES, MH, MHG, MHT, MHTG	UBPS 4510 DS1		60	18
		MHD, MHDG	UBPS 4510 DS1	PUB 45-10	70	

Schienenhersteller

IKO

TKD (KUE)	20	KWE, KWE..-H	✆		30	✆
	25	KWE	✆		36	✆
		KWE..-H	✆		40	
	30	KWE	UBPS 3002 CS1		42	3
		KWE..-H	UBPS 3002 CS1	PUB 30-3	45	
	35	KWE	✆		48	✆
		KWE..-H	✆		55	
TKVD (KUVE)	20	KWVE..-B, KWVE..-B-L, KWVE..-B-S, KWVE..-B-SL, KWVE..B-H	✆		30	✆
		KWVE..-B-N, KWVE..-B-NL, KWVE..-B-SN, KWVE..-B-SNL	✆		27	
		KWVE..-B-EC, KWVE..-B-ESC	✆		28	
	25	KWVE..-B, KWVE..-B-L, KWVE..-B-S, KWVE..-B-SL, KWVE..B-HS, KWVE..B-S-HS	✆		36	✆
		KWVE..-B-EC, KWVE..-B-ESC	✆		33	
		KWVE..-B-H, KWVE..-B-HL, KWVE..B-H-HS	✆		40	
	30	KWVE..-B, KWVE..-B-EC, KWVE..-B-L, KWVE..-B-ESC, KWVE..-B-S, KWVE..-B-SL	UBPS 3002 BS1		42	3
		KWVE..-B-N, KWVE..-B-NL, KWVE..-B-SN, KWVE..-B-SNL	✆		38	✆
		KWVE..-B-H, KWVE..-B-HL	UBPS 3002 BS1	PUB 30-3	45	3
	35	KWVE..-B, KWVE..-B-EC, KWVE..-B-L, KWVE..-B-ESC, KWVE..-B-S, KWVE..-B-SL	UBPS 3502 BS1		48	19
		KWVE..-B-N, KWVE..-B-NL, KWVE..-B-SN, KWVE..-B-SNL	✆		44	✆
		KWVE..-B-H, KWVE..-B-HL	UBPS 3502 BS1	PUB 35-7	55	19
	45	KWVE..-B, KWVE..-B-EC, KWVE..-B-L, KWVE..-B-ESC, KWVE..-B-S, KWVE..-B-SL	UBPS 4502 BS1L*3		60	10
		KWVE..-B-N, KWVE..-B-NL, KWVE..-B-SN, KWVE..-B-SNL	✆		52	✆
		KWVE..-B-H, KWVE..-B-HL	UBPS 4502 BS1L*3	PUBL 45-10	70	10
	55	KWVE..-B, KWVE..-B-L, KWVE..-B-S, KWVE..-B-SL	UBPS 5502 DS1L*3		70	11
TKSD (KUSE)	20	KWSE, KWSE..-L, KWSE..-H, KWSE..-HL	✆		30	✆
	25	KWSE, KWSE..-L	✆		36	✆
		KWSE..-H, KWSE..-HL	✆		40	
	30	KWSE, KWSE..-L	UBPS 3002 AS1		42	3
		KWSE..-H, KWSE..-HL	UBPS 3002 AS1	PUB 30-3	45	
	35	KWSE, KWSE..-L	UBPS 3502 AS1		48	6
		KWSE..-H, KWSE..-HL	UBPS 3502 AS1	PUB 35-7	55	
	45	KWSE, KWSE..-L	UBPS 4502 AS1		60	18
TSX-E (RUE)	25	RWU..-D-FE, RWU..-D-OE, RWU..-D-L-FE, RWU..-D-L-OE	x		36	x
		RWU..-D-H-FE, RWU..-D-H-OE, RWU..-D-HL-FE, RWU..-D-HL-OE	x		40	x
	35	RWU..-E, RWU..-E-L	UBPS 3502 DS1★		48	13
		RWU..-E-H, RWU..-E-HL	UBPS 3502 DS1★	PUB 35-7	55	
	45	RWU..-E, RWU..-E-L	UBPS 4502 DS1L*2		60	14
		RWU..-E-H, RWU..-E-HL	UBPS 4502 DS1L*2	PUBL 45-10	70	
	55	RWU..-E, RWU..-E-L	UBPS 5502 DS1L*2		70	15
		RWU..-E-H, RWU..-E-HL	UBPS 5502 DS1L*2	PUBL 55-10	80	
	65	RWU..-E, RWU..-E-L	UBPS 6502 DS1L*2		90	16
		RWU..-E-H, RWU..-E-HL	UBPS 6502 DS1L*2	PUBL 65-10	100	

Schienenhersteller

INA

X: nicht realisierbar

Nummerschlüssel-Erklärung siehe Seite 11

*1 Dient zur Erweiterung der Maßtabelle sowie des Datenblattes
★ PLUS - Anschluss nicht möglich
*2 PLUS - Anschluss nicht möglich, Langeversion UBPS
*3 Langeversion UBPS

© Copyright

UBPS

Schienenhersteller
NSK

Schienentyp	Schienengröße	Wagentyp	Artikelnummer	Adapterplatte [für Höhenausgleich]	Maß D [mm] *1	Maßtabelle [Seite 90]
LH	20	LAH..EMZ, LAH..GMZ, LAH..ANZ, LAH..BNZ	✆		30	✆
	25	LAH..EMZ, LAH..GMZ, LAH..ALZ, LAH..BLZ	✆		36	✆
		LAH..ANZ, LAH..BNZ	✆		40	
	30	LAH..EMZ, LAH..GMZ, LAH..ALZ, LAH..BLZ	UBPS 3004 BS1		42	17
		LAH..ANZ, LAH..BNZ	UBPS 3004 BS1	PUB 30-3	45	
	35	LAH..EMZ, LAH..GMZ, LAH..ALZ, LAH..BLZ	UBPS 3504 BS1		48	6
		LAH..ANZ, LAH..BNZ	UBPS 3504 BS1	PUB 35-7	55	
	45	LAH..EMZ, LAH..GMZ	UBPS 4504 BS1		60	18
		LAH..ANZ, LAH..BNZ	UBPS 4504 BS1	PUB 45-10	70	
	55	LAH..EMZ, LAH..GMZ	UBPS 5504 BS1L*3		70	4
		LAH..ANZ, LAH..BNZ	UBPS 5504 BS1L*3	PUBL 55-10	80	
	65	LAH..EMZ, LAH..GMZ, LAH..ANZ, LAH..BNZ	UBPS 6504 BS1L*3		90	8
SH	20	SAH..EMZ, SAH..GMZ, SAH..ANZ, SAH..BNZ	✆		30	✆
	25	SAH..EMZ, SAH..GMZ, SAH..ALZ, SAH..BLZ	✆		36	✆
		SAH..ANZ, SAH..BNZ	✆		40	
	30	SAH..EMZ, SAH..GMZ, SAH..ALZ, SAH..BLZ	UBPS 3004 BS1		42	17
		SAH..ANZ, SAH..BNZ	UBPS 3004 BS1	PUB 30-3	45	
	35	SAH..EMZ, SAH..GMZ, SAH..ALZ, SAH..BLZ	UBPS 3504 BS1		48	6
		SAH..ANZ, SAH..BNZ	UBPS 3504 BS1	PUB 35-7	55	
LS	20	LAS..JMZ, LAS..EMZ, LAS..CLZ, LAS..ALZ	✆		28	✆
	25	LAS..JMZ, LAS..EMZ, LAS..CLZ, LAS..ALZ	✆		33	✆
	30	LAS..JMZ, LAS..EMZ, LAS..CLZ, LAS..ALZ	UBPS 3004 AS1		42	17
	35	LAS..JMZ, LAS..EMZ, LAS..CLZ, LAS..ALZ	UBPS 3504 AS1		48	6
SS	20	SAS..JMZ, SAS..EMZ, SAS..CLZ, SAS..ALZ	✆		28	✆
	25	SAS..JMZ, SAS..EMZ, SAS..CLZ, SAS..ALZ	✆		33	✆
	30	SAS..JMZ, SAS..EMZ, SAS..CLZ, SAS..ALZ	UBPS 3004 AS1		42	17
	35	SAS..JMZ, SAS..EMZ, SAS..CLZ, SAS..ALZ	UBPS 3504 AS1		48	6
RA	20	RA..EM, RA..GM, RA..AN, RA..BN	✆		30	
	25	RA..AL, RA..BL, RA..EM, RA..GM	UBPS 2504 FS1		36	1
		RA..AN, RA..BN	UBPS 2504 FS1	PUB 25-4	40	
	30	RA..AL, RA..BL, RA..EM, RA..GM	UBPS 3004 FS1		42	2
		RA..AN, RA..BN	UBPS 3004 FS1	PUB 30-3	45	
	35	RA..AL, RA..BL, RA..EM, RA..GM	UBPS 3504 FS1		48	5
		RA..AN, RA..BN	UBPS 3504 FS1	PUB 35-7	55	
	45	RA..AL, RA..BL, RA..EM, RA..GM	UBPS 4504 FS1L*3		60	10
		RA..AN, RA..BN	UBPS 4504 FS1L*3	PUBL 45-10	70	
	55	RA..AL, RA..BL, RA..EM, RA..GM	UBPS 5504 FS1L*3	PUBL 55-3	70	22
		RA..AN, RA..BN	UBPS 5504 FS1L*3	PUBL 55-13	80	
	65	RA..EM, RA..GM, RA..AN, RA..BN	UBPS 6504 FS1L*3		90	8

*1 Dient zur Erweiterung der Maßtabelle sowie des Datenblattes
*3 Langversion UBPS

Nummerschlüssel-Erklärung siehe Seite 11

Schienenhersteller
HIWIN
Lineartechnologie

Schienentyp	Schienengröße	Wagentyp	Artikelnummer	Adapterplatte [für Höhenausgleich]	Maß D [mm] *1	Maßtabelle [Seite 90]
HGR..R, HGR..T	20	HGW..CC, HGW..HC, HGH..CA, HGH..HA, QHW..CC, QHW..HC, QHH..CA, QHH..HA	✆		30	✆
	25	HGW..CC, HGW..HC, HGL..CA, HGL..HA, QHW..CC, QHW..HC	✆		36	✆
		HGH..CA, HGH..HA, QHH..CA, QHH..HA	✆		40	
	30	HGW..CC, HGW..HC, HGL..CA, HGL..HA, QHW..CC, QHW..HC	UBPS 3012 ES1		42	3
		HGH..CA, HGH..HA, QHH..CA, QHH..HA	UBPS 3012 ES1	PUB 30-3	45	
	35	HGW..CC, HGW..HC, HGL..CA, HGL..HA, QHW..CC, QHW..HC	UBPS 3512 ES1		48	6
		HGH..CA, HGH..HA, QHH..CA, QHH..HA	UBPS 3512 ES1	PUB 35-7	55	
	45	HGW..CC, HGW..HC, HGL..CA, HGL..HA QHW..CC, QHW..HC	UBPS 4512 ES1		60	18
		HGH..CA, HGH..HA, QHH..CA, QHH..HA	UBPS 4512 ES1	PUB 45-10	70	
	55	HGW..CC, HGW..HC, HGL..CA, HGL..HA	X		70	X
		HGH..CA, HGH..HA	X		80	
	65	HGW..CC, HGW..HC, HGH..CA, HGH..HA	X		90	X
EGR..R, EGR..U, EGR..T	20	EGH...SA, EGH...CA, EGW...SC, EGW...CC QEH..SA, QEH..CA, QEW..SC, QEW..CC	✆		28	✆
	25	EGH...SA, EGH...CA, EGW...SC, EGW...CC QEH..SA, QEH..CA, QEW..SC, QEW..CC	X		33	X
	30	EGH...SA, EGH...CA, EGW...SC, EGW...CC QEH..SA, QEH..CA, QEW..SC, QEW..CC	✆		42	✆
	35	EGH...SA, EGH...CA, EGW...SC, EGW...CC	✆		48	✆
RG..T	20	RGW..CC, RGW..HC	✆		30	✆
		RGH..CA, RGH..HA	✆		34	
	25	RGW..CC, RGW..HC	UBPS 2512 FS1		36	1
		RGH..CA, RGH..HA	UBPS 2512 FS1	PUB 25-4	40	
	30	RGW..CC, RGW..HC	UBPS 3012 FS1		42	2
		RGH..CA, RGH..HA	UBPS 3012 FS1	PUB 30-3	45	
	35	RGW..CC, RGW..HC	UBPS 3512 FS1		48	5
		RGH..CA, RGH..HA	UBPS 3512 FS1	PUB 35-7	55	
	45	RGW..CC, RGW..HC	UBPS 4512 FS1L*3		60	10
		RGH..CA, RGH..HA	UBPS 4512 FS1L*3	PUBL 45-10	70	
	55	RGW..CC, RGW..HC	UBPS 5512 FS1L*3		70	11
		RGH..CA, RGH..HA	UBPS 5512 FS1L*3	PUBL 55-10	80	
	65	RGW..CC, RGW..HC, RGH..CA, RGH..HA	UBPS 6512 FS1L*3		90	8

X: nicht realisierbar
*1 Dient zur Erweiterung der Maßtabelle sowie des Datenblattes
*3 Langversion UBPS

Nummerschlüssel-Erklärung siehe Seite 11

UBPS

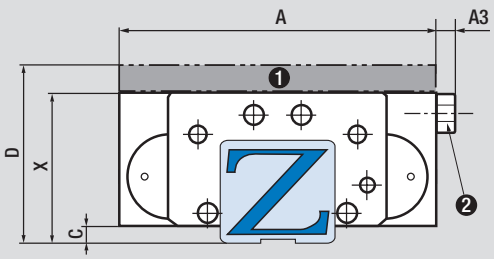

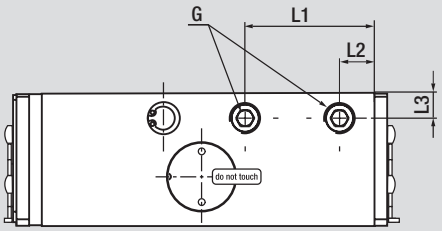

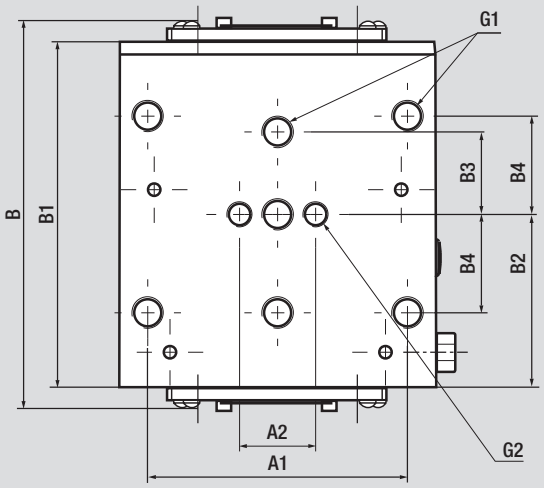

Achtung: C-Maß beachten/Störkontur möglich!

Bemerkung:
Bei Verwendung des PLUS-Anschlusses entfällt der Luftfilter. Die Anschlüsse liegen beidseitig vor, d.h. sie können entsprechend ihres Einsatzes ausgetauscht werden. Für die Druckbeaufschlagung genügt ein Anschluss.

1. Adapterplatte PUB (Zubehör)
2. Luftfilter

Maßtabelle	Haltekraft [N] UBPS	Haltekraft [N] UBPS [PLUS]	A [mm]	A1 [mm]	A2 [mm]	A3 [mm]	B [mm]	B1 [mm]	B2 [mm]	B3 [mm]	B4 [mm]	C	X [mm]	G	G1	G2	L1 [mm]	L2 [mm]	L3 [mm]
1	1500	2200	70	57	20	5	max.136	99	49,5	20	22,5	5	36	M5	M8/7	M6/7	34,3	11	6,5
2	2500	3300	90	72	22	5	max.138	109	54,5	22	26	5	42	M5	M10/8	M8/8	40,8	11	6,5
3	1750	2250	90	72	22	5	max.138	109	54,5	22	26	5	42	M5	M10/8	M8/8	40,8	11	7
4	5200	7600	140	116	-	6	max.221	197	98,5	35	47,5	10	70	G1/8“	M14/14	M14/14	165	32	12
5	2800	3800	100	82	24	6	max.136	109	54,5	26	31	6	48	G1/8“	M10/10	M8/10	40,8	11	8
6	2500	3300	100	82	24	6	max.136	109	54,5	26	31	6	48	G1/8“	M10/10	M8/10	40,8	11	8
7	2500	3300	100	-	24	6	max.136	109	54,5	-	31	5,5	44	G1/8“	M10/10	M8/10	40,8	11	7
8	7700	9200	170	142	-	6	max.233	197	98,5	41	55	11,5	90	G1/8“	M16/20	M16/20	170	27	20
9	7700	9200	170	142	-	6	max.215	197	98,5	41	55	11	75	G1/8“	M16/14	M16/14	170	27	11
10	5200	7600	120	100	-	6	max.228	197	98,5	30	40	8	60	G1/8“	M12/12	M12/12	167	32	12
11	7700	9200	140	116	-	6	max.226	197	98,5	35	47,5	10	70	G1/8“	M14/14	M14/14	165	32	13
12	3100	3800	120	-	26	6	max.127	109	54,5	40	40	7	52	G1/8“	M12/12	M10/12	84	25	7
13	2500	-	100	82	24	6	max.129	109	54,5	26	31	6	48	G1/8“	M10/10	M8/10	40,8	11	8
14	5200	-	120	100	-	6	max.224	197	98,5	30	40	8	60	G1/8“	M12/12	M12/12	167	32	12
15	6200	-	140	116	-	6	max.223	197	98,5	35	47,5	10	70	G1/8“	M14/14	M14/14	165	32	13
16	7700	-	170	142	-	6	max.226	197	98,5	41	55	11,5	90	G1/8“	M16/20	M16/20	170	27	20
17	2150	2650	90	72	22	5	max.130	109	54,5	22	26	5	42	M5	M10/8	M8/8	40,8	11	7
18	3100	3800	120	100	26	6	max.133	109	54,5	30	40	8	60	G1/8“	M12/12	M10/12	45	26	8
19	2600	3400	100	82	24	6	max.136	109	54,5	26	31	6	48	G1/8“	M10/10	M8/10	40,8	11	8
20	1500	2200	70	57	20	5	max.136	99	49,5	20	22,5	3,5	34,5	M5	M8/7	M6/7	34,3	11	6,5
21	5200	7600	140	116	-	6	max.218	197	98,5	47,5	47,5	11	63	G1/8“	M14/12	M14/12	167	32	12
22	7700	9200	140	116	-	6	max.214	197	98,5	35	47,5	7	67	G1/8“	M14/14	M14/14	165	32	13

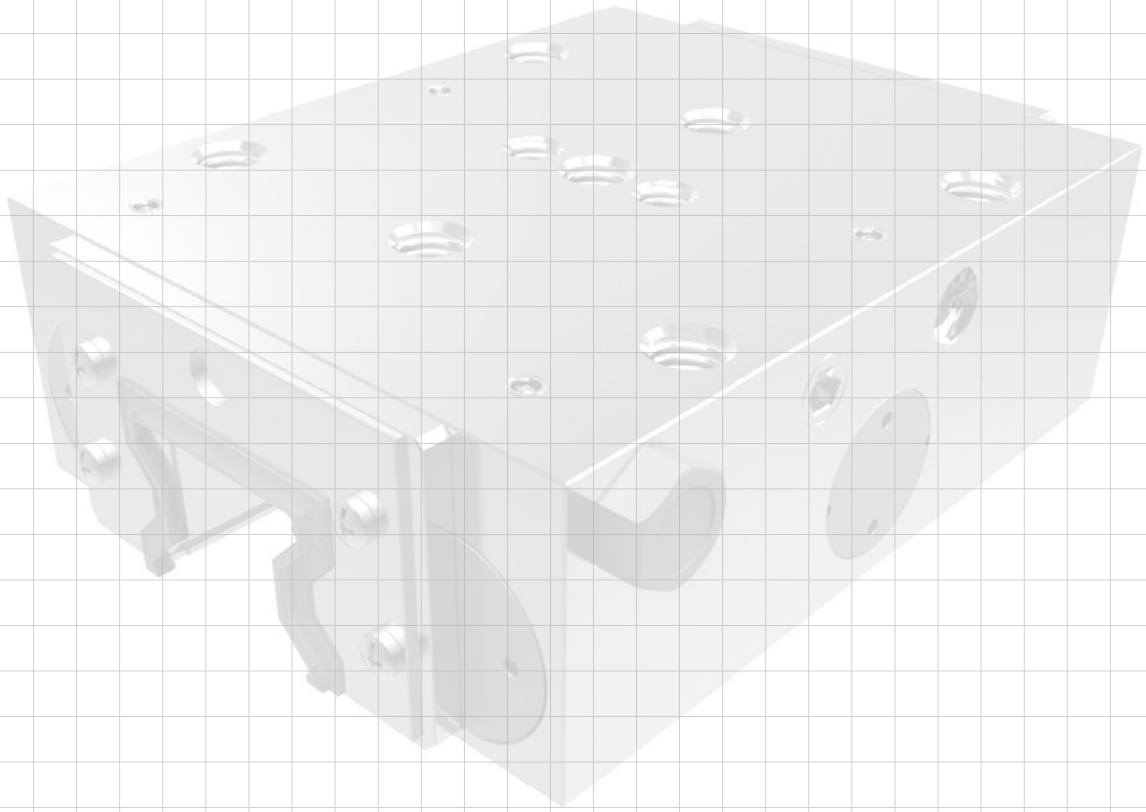

© Copyright

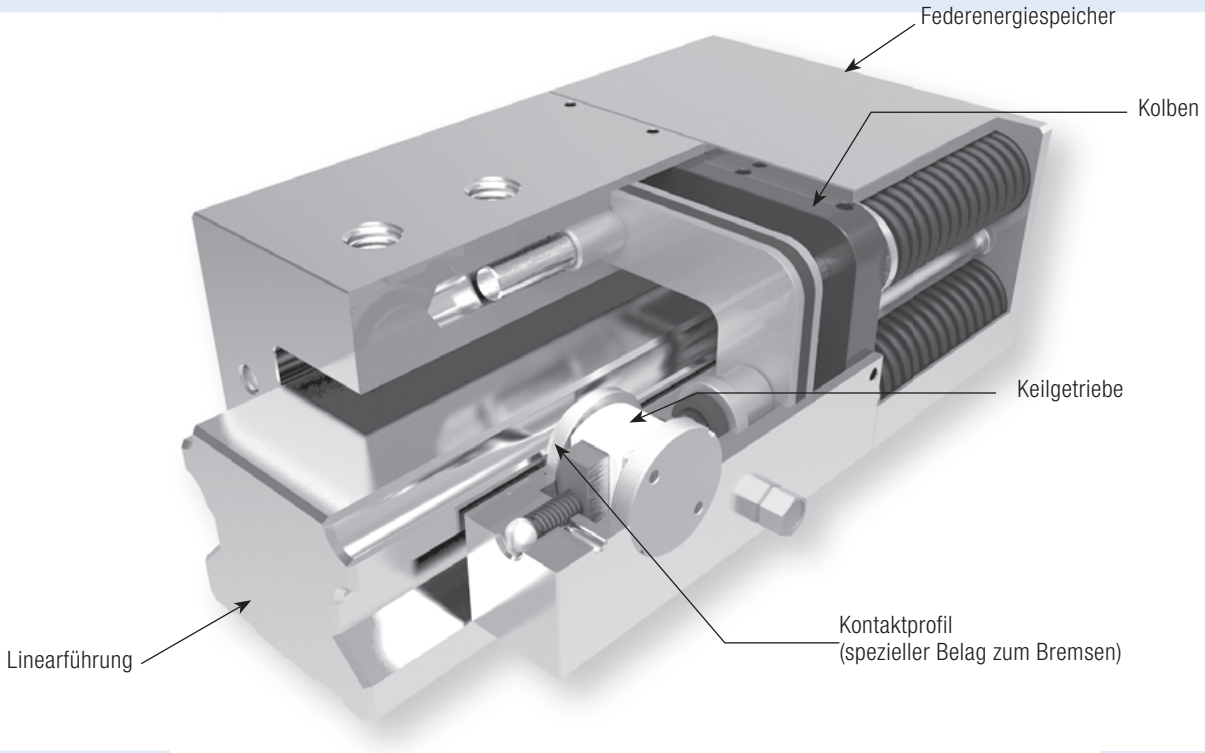

Schmale und niedrige Bauform (S2/S3):
Das Klemm- und Bremselement mit Federenergiespeicher **LBPS**

Die LBPS-Baureihe zeichnet sich durch die schmale und niedrige Bauform nach DIN645-1 und die hohen Haltekräfte aus.
Die LBPS-Baureihe ist ein kostengünstiges Klemm- und Bremselement, welches für die Schienengrößen 15–55 verfügbar ist.
Die LBPS-Baureihe ist zum Bremsen auf Linearführungen konzipiert. Aufgrund der Materialpaarung Linearführung/Kontaktprofil ist eine Verletzung der Linearführung durch das Kontaktprofil ausgeschlossen.

Die LBPS schließt mit Federenergiespeicher und wird mittels Luftbeaufschlagung geöffnet. Bei einem pneumatischen Öffnungsdruck von > 5,5 bar werden bis zu 3 600 N Haltekraft erreicht.

Baureihe LBPS

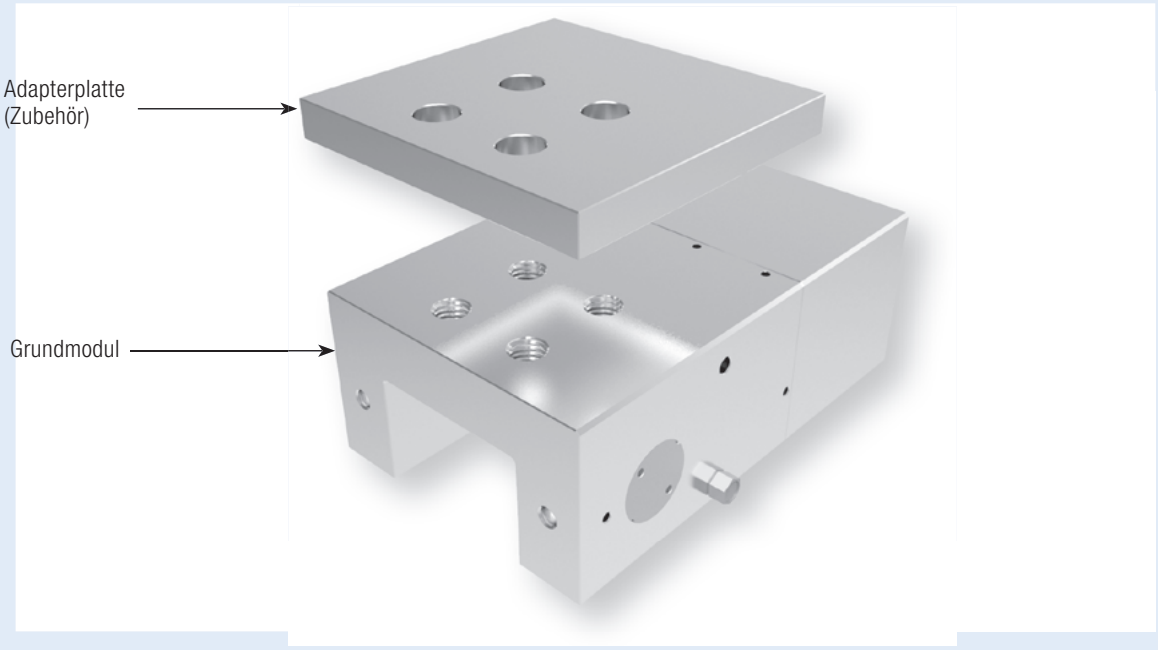

Technische Daten Baureihe LBPS:

Schienengöße	15–55
Haltekräfte	400 N–3 600 N
Druck min.	5,5 bar
Druck max.	8 bar
Federenergiespeicher	√
PLUS-Anschluss	-
Klemmzyklen	5 Mio. (Bd10d-Wert)
Bremszyklen	2 000

Einsatzmöglichkeiten LBPS:

- Klemmen bei Druckabfall
- Notaus - Funktion
- Bremsen für Linearmotoren
- Klemmen ohne Energiebedarf

Anschlussmöglichkeiten LBPS:
Die Baureihe LBPS sind in der Grundversion beidseitig mit Luftanschlüssen ausgestattet. D.h. der werkseitig voreingestellte Luftanschluss sowie der Entlüftungsfilter kann auf die gegenüberliegende Seitenfläche getauscht werden.

Zubehör Adapterplatte LBPS:
Je nach Höhe des Führungswagens (Maß D) ist zusätzlich eine Adapterplatte zu bestellen (siehe Tabelle ab Seite 94).

© Copyright

LBPS

Schienenhersteller THK – The Mark of Linear Motion

Schienentyp	Schienengröße	Wagentyp	Artikelnummer	Adapterplatte [für Höhenausgleich]	Maß D [mm] *1	Maßtabelle [Seite 99]
SR, SSR	15	SR..W, SR..WM, SR..V, SR..VM, SSR..XW, SSR..XWM, SSR..XV, SSR..XVM	LBPS 1501 AS2		24	1
	20	SR..W, SR..WM, SR..V, SR..VM, SSR..XW, SSR..XWM, SSR..XV, SSR..XVM	LBPS 2001 AS2		28	3
	25	SR..W, SR..WM, SR..V, SR..VM, SSR..XW, SSR..XWM, SSR..XV, SSR..XVM	LBPS 2501 AS2		33	5
	30	SR..W, SR..WM, SR..V, SR..VM, SSR..XW, SSR..XWM	✆		42	✆
	35	SR..W, SR..WM, SR..V, SR..VM, SSR..XW	✆		48	✆
	45	SR..W	✆		60	✆
	55	SR..W	✆		68	✆
HSR	15	HSR..R, HSR..RM, HSR..YR, HSR..YRM	LBPS 1501 AS2	PLK 15-4	28	1
	20	HSR..R, HSR..RM, HSR..LR, HSR..LRM, HSR..R, HSR..YR, HSR..YRM	LBPS 2001 AS2		30	2
	25	HSR..R, HSR..RM, HSR..LR, HSR..LRM, HSR..R, HSR..YR, HSR..YRM	LBPS 2501 AS2	PLK 25-4	40	4
	30	HSR..R, HSR..RM, HSR..LR, HSR..LRM, HSR..R, HSR..YR, HSR..YRM	✆		45	✆
	35	HSR..R, HSR..RM, HSR..LR, HSR..LRM, HSR..R, HSR..YR, HSR..YRM	✆		55	✆
	45	HSR..R, HSR..LR, HSR..YR	✆		70	✆
	55	HSR..R, HSR..LR, HSR..YR	✆		80	✆
SHS	15	SHS..V, SHS..LV	LBPS 1501 AS2		24	1
		SHS..R	LBPS 1501 AS2	PLK 15-4	28	
	20	SHS..V, SHS..LV	LBPS 2001 AS2		30	3
	25	SHS..V, SHS..LV	LBPS 2501 AS2	PLK 25-2	36	6
		SHS..R, SHS..LR	LBPS 2501 AS2	PLK 25-6	40	
	30	SHS..V, SHS..LV	✆		42	✆
		SHS..R, SHS..LR	✆		45	
	35	SHS..V, SHS..LV	✆		48	✆
		SHS..R, SHS..LR	✆		55	
	45	SHS..V, SHS..LV	✆		60	✆
		SHS..R, SHS..LR	✆		70	
	55	SHS..V, SHS..LV	✆		70	✆
		SHS..R, SHS..LR	✆		80	
SRG	15	SRG..V	LBPS 1501 AS2		24	1
	20	SRG..V, SRG..LV	LBPS 2001 AS2		30	2
	25	SRG..R, SRG..LR	LBPS 2501 AS2		40	4
	30	SRG..R, SRG..LR	✆		45	✆
	35	SRG..R, SRG..LR	✆		55	✆
	45	SRG..R, SRG..LR	✆		70	✆
	55	SRG..R, SRG..LR	✆		80	✆

Schienenhersteller Rexroth – Bosch Group

Schienentyp	Schienengröße	Wagentyp	Artikelnummer	Adapterplatte [für Höhenausgleich]	Maß D [mm] *1	Maßtabelle [Seite 99]
R1605, R1607, R1645, R1647 R2045, R2047	15	R1622, R1623, R1632,R1662, R1666, R2011	LBPS 1505 AS2		24	1
		R1621	LBPS 1505 AS2	PLK 15-4	28	
	20	R1622, R1623, R1632, R1662, R1666, R2011	LBPS 2005 AS2		30	2
	25	R1622, R1623, R1632, R1662,R1666, R2011	LBPS 2505 AS2		36	4
		R1621, R1624	LBPS 2505 AS2	PLK 25-4	40	
	30	R1622, R1623, R1632, R1662, R1666, R2011	✆		42	✆
		R1621, R1624	✆		45	
	35	R1622, R1623, R1632,R1662, R1666, R2011	✆		48	✆
		R1621, R1624	✆		55	
	45	R1622, R1623,	✆		60	✆
		R1621, R1624	✆		70	
	55	R1622, R1623,	✆		70	✆
		R1621, R1624	✆		80	
R1805, R1806, R1807	25	R1821, R1824	LBPS 2505 BS2	PLK 25-4	40	4
	35	R1821, R1824	✆		55	✆
	45	R1821, R1824	✆		70	✆
	55	R1821, R1824	✆		80	✆

Schienenhersteller SCHNEEBERGER – Linear Technology

Schienentyp	Schienengröße	Wagentyp	Artikelnummer	Adapterplatte [für Höhenausgleich]	Maß D [mm] *1	Maßtabelle [Seite 99]
MRS	25	MRW..C, MRW..D, MRW..E	LBPS 2501 AS2	PLK 25-4	40	4
	35	MRW..C, MRW..D, MRW..E	✆		55	✆
	45	MRW..C, MRW..D	✆		70	✆
	55	MRW..C, MRW..D	✆		80	✆

*1 Dient zur Erweiterung der Maßtabelle sowie des Datenblattes

Nummerschlüssel-Erklärung siehe Seite 11

Schienenhersteller

IKO

Schienentyp	Schienengröße	Wagentyp	Artikelnummer	Adapterplatte [für Höhenausgleich]	Maß D [mm] *1	Maßtabelle [Seite 99]
LWH	15	LWHS..B, LWHS..SL, LWHS..M	LBPS 1501 AS2		24	1
		LWHD..B, LWHD..M, LWHY	LBPS 1501 AS2	PLK 15-4	28	
	20	LWHS..B, LWHS..SL, LWHS..M, LWHSG, LWHY	LBPS 2001 AS2		30	2
	25	LWHS..B, LWHS..SL, LWHS..M, LWHSG	LBPS 2501 AS2		36	4
		LWHD..B, LWHD..M, LWHDG, LWHY	LBPS 2501 AS2	PLK 25-4	40	
	30	LWHS..B, LWHS..SL, LWHS..M, LWHSG	✆		42	✆
		LWHD..B, LWHD..M, LWHDG, LWHY	✆		45	✆
	35	LWHD..B, LWHD..M, LWHDG, LWHY	✆		55	✆
	45	LWHD..B, LWHD..M, LWHDG, LWHY	✆		70	✆
	55	LWHD..B, LWHDG, LWHY	✆		80	✆
MH	15	MHS	LBPS 1501 AS2		24	1
		MHD	LBPS 1501 AS2	PLK 15-4	28	
	20	MHS, MHSG	LBPS 2001 AS2		30	2
	25	MHS, MHSG	LBPS 2501 AS2		36	4
		MHD, MHDG	LBPS 2501 AS2	PLK 25-4	40	
	30	MHS, MHSG	✆		42	✆
		MHD, MHDG	✆		45	✆
	35	MHD, MHDG	✆		55	✆
	45	MHD, MHDG	✆		70	✆
LRX	15	LRXSC, LRXS, LRXSG	LBPS 1501 AS2		24	1
		LRXDC, LRXDC..SL, LRXD, LRXD..SL, LRXDG, LRXDG..SL	LBPS 1501 AS2	PLK 15-4	28	
	20	LRXSC, LRXS, LRXSG	✆		30	✆
		LRXDC, LRXDC..SL, LRXD, LRXD..SL, LRXDG, LRXDG..SL	✆		34	✆
	25	LRXSC, LRXS, LRXSG	LBPS 2501 AS2		36	4
		LRXDC, LRXDC..SL, LRXD, LRXD..SL, LRXDG, LRXDG..SL	LBPS 2501 AS2	PLK 25-4	40	
	30	LRXSC, LRXS, LRXSG	✆		42	✆
		LRXDC, LRXDC..SL, LRXD, LRXD..SL, LRXDG, LRXDG..SL	✆		45	✆
	35	LRXDC, LRXD, LRXDG	✆		55	✆
	45	LRXDC, LRXD, LRXDG	✆		70	✆
	55	LRXDC, LRXD, LRXDG	✆		80	✆
MX	15	MXSC, MXS, MXSG	LBPS 1501 AS2		24	1
		MXDC, MXD, MXDG	LBPS 1501 AS2	PLK 15-4	28	
	20	MXSC, MXS, MXSG, MXSL	✆		30	✆
		MXDC, MXD, MXDG, MXDL	✆		34	
	25	MXSC, MXS, MXSG, MXSL	LBPS 2501 AS2		36	4
		MXDC, MXD, MXDG, MXDL	LBPS 2501 AS2	PLK 25-4	40	
	30	MXSC, MXS, MXSG, MXSL	✆		42	✆
		MXDC, MXD, MXDG, MXDL	✆		45	✆
	35	MXNS, MXNSG	✆		44	✆
	45	MXNS, MXNSG	✆		52	✆
	55	MXNS, MXNSG	✆		63	✆
LWE	15	LWES..Q, LWESC, LWESC..SL, LWES, LWES..SL, LWESG, LWESG..SL	LBPS 1501 AS2		24	1
	20	LWES..Q, LWESC, LWESC..SL, LWES, LWES..SL,LWESG, LWESG..SL	LBPS 2001 AS2		28	3
	25	LWES..Q, LWESC, LWESC..SL, LWES, LWES..SL,LWESG, LWESG..SL	LBPS 2501 AS2		33	5
	30	LWES..Q, LWESC, LWESC..SL, LWES, LWES..SL,LWESG, LWESG..SL	✆		42	✆
	35	LWES..Q, LWESC, LWES	✆		48	✆
	45	LWES	✆		60	✆
ME	15	MESC, MESC..SL, MES, MES..SL, MESG, MESG..SL, MHS	LBPS 1501 AS2		24	1
		MHD	LBPS 1501 AS2	PLK 15-4	28	
	20	MESC, MESC..SL, MES, MES..SL, MESG, MESG..SL	LBPS 2001 AS2		28	3
		MHS, MHSG	LBPS 2001 AS2	PLK 20-2	30	
	25	MESC, MESC..SL, MES, MES..SL, MESG, MESG..SL	LBPS 2501 AS2		33	5
		MHS, MHSG	LBPS 2501 AS2	PLK 25-2	36	6
		MHD, MHDG	LBPS 2501 AS2	PLK 25-6	40	
	30	MESC, MESC..SL, MES, MES..SL, MESG, MESG..SL, MHS, MHSG	✆		42	✆
		MHD, MHDG	✆		45	✆
	35	MESC, MES	✆		48	✆
		MHD, MHDG	✆		55	✆
	45	MES	✆		60	✆
		MHD, MHDG	✆		70	✆

LRX: diese Tabelle gilt nur bei Verwendung der Schiene ohne Abdeckband!

Nummerschlüssel-Erklärung siehe Seite 11

*1 Dient zur Erweiterung der Maßtabelle sowie des Datenblattes

© Copyright

LBPS

Schienenhersteller

INA

Schienentyp	Schienengröße	Wagentyp	Artikelnummer	Adapterplatte [für Höhenausgleich]	Maß D [mm] *1	Maßtabelle [Seite 99]
(KUE)	15	KWE..-H	✆		28	✆
	20	KWE..-H	LBPS 2001 AS2		30	2
	25	KWE..-H	LBPS 2501 AS2	PLK 25-6	40	6
	30	KWE..-H	✆		45	✆
	35	KWE..-H	✆		55	✆
TKVD (KUVE)	15	KWVE..-B-ESC, KWVE..-B-S	✆		24	✆
		KWVE..-B-H	✆		28	✆
	20	KWVE..-B-S, KWVE..-B-SL, KWVE..B-H	✆		30	✆
		KWVE..-B-SN, KWVE..-B-SNL	✆		27	✆
		KWVE..-B-ESC	✆		28	✆
	25	KWVE..-B-S, KWVE..-B-SL, KWVE..B-S-HS	✆		36	✆
		KWVE..-B-ESC	✆		33	✆
		KWVE..-B-H, KWVE..-B-HL, KWVE..B-H-HS	✆		40	✆
	30	KWVE..-B-ESC, KWVE..-B-S, KWVE..-B-SL	✆		42	✆
		KWVE..-B-SN, KWVE..-B-SNL	✆		38	✆
		KWVE..-B-H, KWVE..-B-HL	✆		45	✆
	35	KWVE..-B-ESC, KWVE..-B-S, KWVE..-B-SL	✆		48	✆
		KWVE..-B-SN, KWVE..-B-SNL	✆		44	✆
		KWVE..-B-H, KWVE..-B-HL	✆		55	✆
	45	KWVE..-B-ESC, KWVE..-B-S, KWVE..-B-SL	✆		60	✆
		KWVE..-B-SN, KWVE..-B-SNL	✆		52	✆
		KWVE..-B-H, KWVE..-B-HL	✆		70	✆
	55	KWVE..-B-S, KWVE..-B-SL	✆		70	✆
TKSD (KUSE)	20	KWSE..-H, KWSE..-HL	LBPS 2001 AS2		30	2
	25	KWSE..-H, KWSE..-HL	LBPS 2501 AS2		36	4
	30	KWSE..-H, KWSE..-HL	✆		42	✆

Schienenhersteller

NSK

LH	15	LAH..ANZ, LAH..BNZ	LBPS 1501 AS2	PLK 15-4	28	1
	20	LAH..ANZ, LAH..BNZ	LBPS 2001 AS2	PLK 20-2	30	3
	25	LAH..ALZ, LAH..BLZ	LBPS 2501 AS2		36	6
		LAH..ANZ, LAH..BNZ	LBPS 2501 AS2	PLK 25-6	40	
	30	LAH..ALZ, LAH..BLZ	✆		42	✆
		LAH..ANZ, LAH..BNZ	✆		45	✆
	35	LAH..ALZ, LAH..BLZ	✆		48	✆
		LAH..ANZ, LAH..BNZ	✆		55	✆
	45	LAH..ANZ, LAH..BNZ	✆		70	✆
SH	15	SAH..ANZ, SAH..BNZ	LBPS 1501 AS2	PLK 15-4	28	1
	20	SAH..ANZ, SAH..BNZ	LBPS 2001 AS2	PLK 20-2	30	3
	25	SAH..ALZ, SAH..BLZ	LBPS 2501 AS2		36	6
		SAH..ANZ, SAH..BNZ	LBPS 2501 AS2	PLK 25-6	40	
	30	SAH..ALZ, SAH..BLZ	✆		42	✆
		SAH..ANZ, SAH..BNZ	✆		45	✆
	35	SAH..ALZ, SAH..BLZ	✆		48	✆
		SAH..ANZ, SAH..BNZ	✆		55	✆
LS	15	LAS..CLZ, LAS..ALZ	LBPS 1501 AS2		24	1
	20	LAS..CLZ, LAS..ALZ	LBPS 2001 AS2		28	3
	25	LAS..CLZ, LAS..ALZ	LBPS 2501 AS2		33	5
	30	LAS..CLZ, LAS..ALZ	✆		42	✆
	35	LAS..CLZ, LAS..ALZ	✆		48	✆
SS	15	SAS..CLZ, SAS..ALZ	LBPS 1501 AS2		24	1
	20	SAS..CLZ, SAS..ALZ	LBPS 2001 AS2		28	3
	25	SAS..CLZ, SAS..ALZ	LBPS 2501 AS2		33	5
	30	SAS..CLZ, SAS..ALZ	✆		42	✆
	35	SAS..CLZ, SAS..ALZ	✆		48	✆
RA	15	RA..AL, RA..BL	✆		24	✆
		RA..AN, RA..BN	✆		28	✆
	20	RA..EM, RA..GM, RA..AN, RA..BN	✆		30	✆
	25	RA..AL, RA..BL	✆		36	✆
		RA..AN, RA..BN	✆		40	✆
	30	RA..AL, RA..BL	✆		42	✆
		RA..AN, RA..BN	✆		45	✆
	35	RA..AL, RA..BL	✆		48	✆
		RA..AN, RA..BN	✆		55	✆
	45	RA..AL, RA..BL	✆		60	✆
		RA..AN, RA..BN	✆		70	✆
	55	RA..AL, RA..BL	✆		70	✆
		RA..AN, RA..BN	✆		80	✆

*1 Dient zur Erweiterung der Maßtabelle sowie des Datenblattes

Nummerschlüssel-Erklärung siehe Seite 11

Schienenhersteller HIWIN Lineartechnologie

Schienentyp	Schienengröße	Wagentyp	Artikelnummer	Adapterplatte [für Höhenausgleich]	Maß D [mm] *1	Maßtabelle [Seite 99]
HGR..R, HGR..T	15	HGL..CA,	LBPS 1501 AS2		24	1
		HGH..CA, QHH..CA	LBPS 1501 AS2	PLK 15-4	28	
	20	HGH..CA, HGH..HA, QHH..CA, QHH..HA	LBPS 2001 AS2	PLK 20-2	30	3
	25	HGL..CA, HGL..HA	LBPS 2501 AS2		36	4
		HGH..CA, HGH..HA, QHH..CA, QHH..HA	LBPS 2501 AS2	PLK 25-4	40	
	30	HGL..CA, HGL..HA	✆		42	✆
		HGH..CA, HGH..HA, QHH..CA, QHH..HA	✆		45	✆
	35	HGL..CA, HGL..HA	✆		48	✆
		HGH..CA, HGH..HA, QHH..CA, QHH..HA	✆		55	✆
	45	HGL..CA, HGL..HA	✆		60	✆
		HGH..CA, HGH..HA, QHH..CA, QHH..HA	✆		70	✆
	55	HGL..CA, HGL..HA,	✆		70	✆
		HGH..CA, HGH..HA	✆		80	✆
EGR..R, EGR..U, EGR..T	15	EGH...SA, EGH...CA, QEH..SA, QEH..CA	LBPS 1501 AS2		24	1
	20	EGH...SA, EGH...CA, QEH..SA, QEH..CA	LBPS 2001 AS2		28	3
	25	EGH...SA, EGH...CA QEH..SA, QEH..CA	✆		33	✆
	30	EGH...SA, EGH...CA, QEH..SA, QEH..CA	✆		42	✆
	35	EGH...SA, EGH...CA	✆		48	✆
RG..T	15	RGH..CA	✆		28	✆
	20	RGH..CA, RGH..HA	✆		34	✆
	25	RGH..CA, RGH..HA	LBPS 2501 AS2	PLK 25-4	40	4
	30	RGH..CA, RGH..HA	✆		45	✆
	35	RGH..CA, RGH..HA	✆		55	✆
	45	RGH..CA, RGH..HA	✆		70	✆
	55	RGH..CA, RGH..HA	✆		80	✆

Schienenhersteller NTN SNR

Schienentyp	Schienengröße	Wagentyp	Artikelnummer	Adapterplatte [für Höhenausgleich]	Maß D [mm] *1	Maßtabelle [Seite 99]
BG	15	BGCS..BS, BGCS..BN, BGCS..BL, BGXS..BS, BGXS..BN, BGXS..BL	LBPS 1501 AS2		24	1
		BGCH..BN, BGXH..BN	LBPS 1501 AS2	PLK 15-4	28	
	20	BGCS..BS, BGCS..BN, BGXS..BS, BGXS..BN	LBPS 2001 AS2		28	3
		BGCH..BN, BGCH..BL, BGXH..BN, BGXH..BL	LBPS 2001 AS2	PLK 20-2	30	
	25	BGCS..BS, BGCS..BN, BGXS..BS, BGXS..BN	LBPS 2501 AS2		33	5
		BGCH..FN, BGCH..FL, BGCH..FE, BGCX..BN, BGCX..BL, BGCX..BE, BGXX..BN, BGXX..BL, BGXX..BE	LBPS 2501 AS2	PLK 25-2	36	6
		BGCH..BN, BGCH..BL, BGCH..BE, BGXH..BN, BGXH..BL, BGXH..BE	LBPS 2501 AS2	PLK 25-6	40	
	30	BGCH..FN, BGCH..FL, BGCH..FE, BGCS..BS, BGCS..BN, BGCS..BL, BGCS..BE, BGXS..BS, BGXS..BN, BGXS..BL, BGXS..BE	✆		42	✆
		BGCH..BN, BGCH..BL, BGCH..BE, BGXH..BN, BGXH..BL, BGXH..BE	✆		45	✆
	35	BGCH..FN, BGCH..FL, BGCH..FE, BGCS..BS, BGCS..BN, BGCS..BL, BGCS..BE, BGXS..BS, BGXS..BN, BGXS..BL, BGXS..BE	✆		48	✆
		BGCH..BN, BGCH..BL, BGCH..BE, BGXH..BN, BGXH..BL, BGXH..BE	✆		55	✆
	45	BGCH..FN, BGCH..FL, BGCH..FE, BGCS..BN, BGCS..BL, BGCS..BE, BGXS..BN, BGXS..BL, BGXS..BE	✆		60	✆
		BGCH..BN, BGCH..BL, BGCH..BE, BGXH..BN, BGXH..BL, BGXH..BE	✆		70	✆
	55	BGCH..FN, BGCH..FL, BGCH..FE, BGCS..BN, BGCS..BL, BGCS..BE, BGXS..BN, BGXS..BL, BGXS..BE	✆		70	✆
		BGCH..BN, BGCH..BL, BGCH..BE, BGXH..BN, BGXH..BL, BGXH..BE	✆		80	✆

*1 Dient zur Erweiterung der Maßtabelle sowie des Datenblattes

Nummerschlüssel-Erklärung siehe Seite 11

LBPS

Schienenhersteller

SKF

Schienentyp	Schienengröße	Wagentyp	Artikelnummer	Adapterplatte [für Höhenausgleich]	Maß D [mm] *1	Maßtabelle
LLTH, LLTH..D4, LLTH..D6	15	LLTHC..SU, LLTHC..U	LBPS 1501 AS2		24	1
		LLTHC..R	LBPS 1501 AS2	PLK 15-4	28	
	20	LLTHC..SU, LLTHC..U, LLTHC..LR	LBPS 2001 AS2	PLK 20-2	30	3
	25	LLTHC..SU, LLTHC..U,	LBPS 2501 AS2		36	4
		LLTHC..R, LLTHC..LR	LBPS 2501 AS2	PLK 25-4	40	
	30	LLTHC..SU, LLTHC..U,	✆		42	✆
		LLTHC..R, LLTHC..LR	✆		45	✆
	35	LLTHC..SU, LLTHC..U,	✆		48	✆
		LLTHC..R, LLTHC..LR	✆		55	✆
	45	LLTHC..U,	✆		60	✆
		LLTHC..R, LLTHC..LR	✆		70	✆

*1 Dient zur Erweiterung der Maßtabelle sowie des Datenblattes

Nummerschlüssel-Erklärung siehe Seite 11

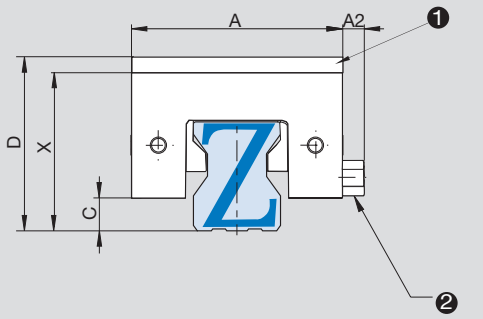

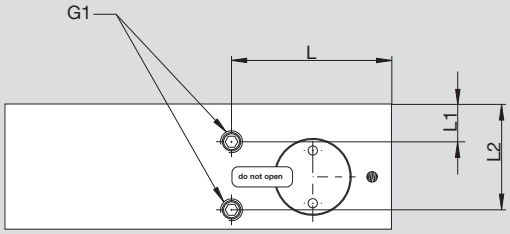

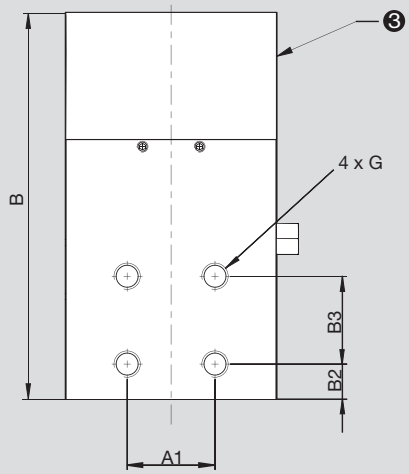

Achtung: C-Maß beachten/Störkontur möglich!

Die Anschlüsse liegen beidseitig vor, d.h. sie können entsprechend ihres Einsatzes ausgetauscht werden.
Für die Druckbeaufschlagung genügt ein Anschluss.

1. Adapterplatte PLK (Zubehör)
2. Luftfilter
3. Federenergiespeicher (LBPS)

Maßtabelle	Haltekraft [N] LBPS	A [mm]	A1 [mm]	A2 [mm]	B [mm]	B2 [mm]	B3 [mm]	C [mm]	X [mm]	G	G1	L [mm]	L1 [mm]	L2 [mm]
1	400	34	15	-	76	8,5	15	3,3	24	M4/4,5	M3	31,5	4,5	17
2	650	44	20	-	81	7	20	5,5	30	M5/5,5	M3	33,5	4,5	20,5
3	650	44	20	-	81	7	20	3,5	28	M5/5,5	M3	33,5	4,5	20,5
4	750	48	20	5	86	8	20	7,5	36	M6/6	M5	35,5	8,5	24
5	750	48	20	5	86	8	20	4,5	33	M6/6	M5	35,5	8,5	24
6	750	48	20	5	86	8	20	5,5	34	M6/6	M5	35,5	8,5	24

© Copyright
✆ +49.7844.9138-0
www.zimmer-gmbh.com

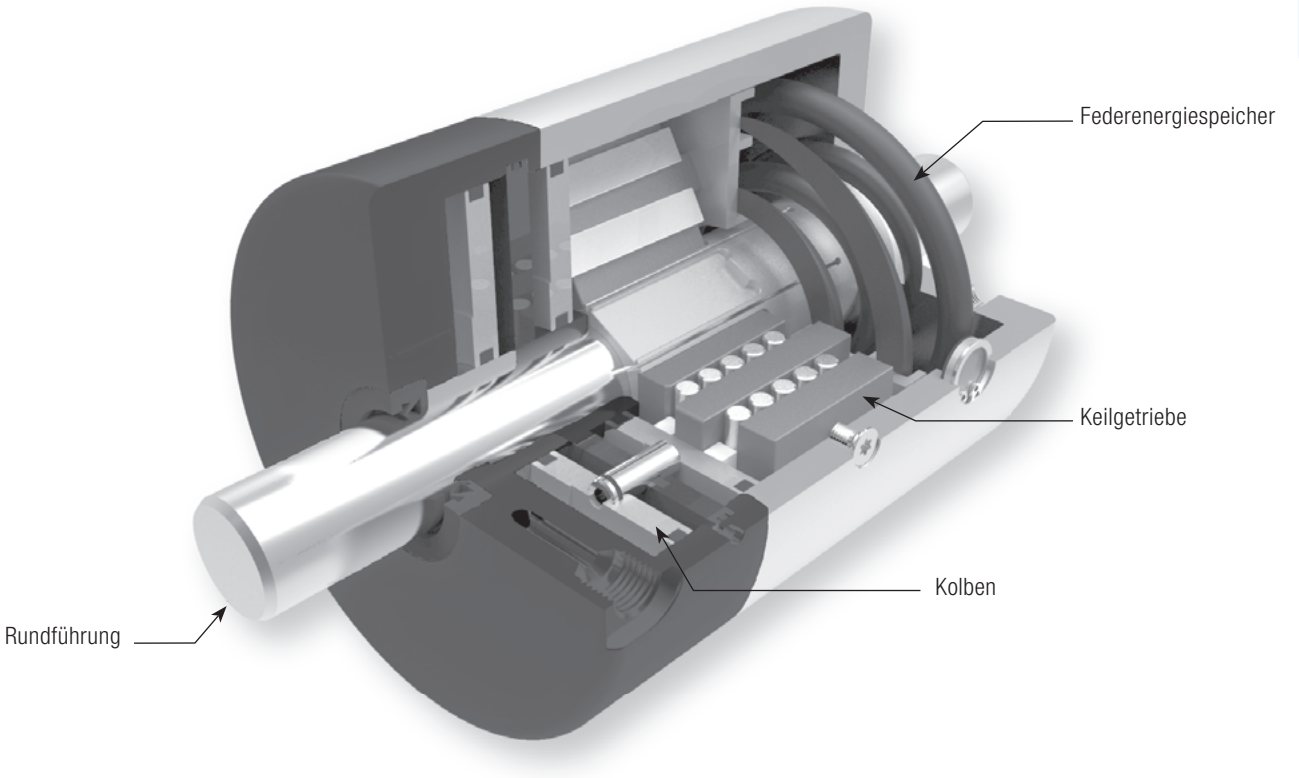

Drucklos aktiv – höchste Haltekräfte:

Das pneumatische Klemm- und Bremselement für Kolbenstangen **RBPS**

Die RBPS-Baureihe basiert auf unserem bewährten Keilgetriebeprinzip und dient zum drucklosen Klemmen und Bremsen.
Dieses Element wurde für den Einsatz an Rundführungen bzw. Kolbenstangen entwickelt, die eine Oberflächenhärte von min. HRC 54 besitzen müssen.
Die kompakte Bauform ist einsetzbar für Wellendurchmesser von Ø 5 bis Ø 60 und ermöglicht Haltekräfte bis zu 60 000 N bei nur 4 bar pneumatischem Öffnungsdruck.

Die Besonderheit liegt darin, dass beim erneuten Anfahren keine Rückstellung erforderlich ist.
Die RBPS-Baureihe zeichnet sich durch kurze Reaktionszeiten aus. Bei weniger als 30 ms erreicht man selbst im vertikalen Einsatz kurze Bremswege.
Auslegungen bezüglich des zu erwartenden Bremsweges erhalten sie durch unsere technische Beratung. Die Berechnungen stützen sich auf Versuchsreihen sowie Erfahrungen aus der Industrie.

Baureihe RBPS

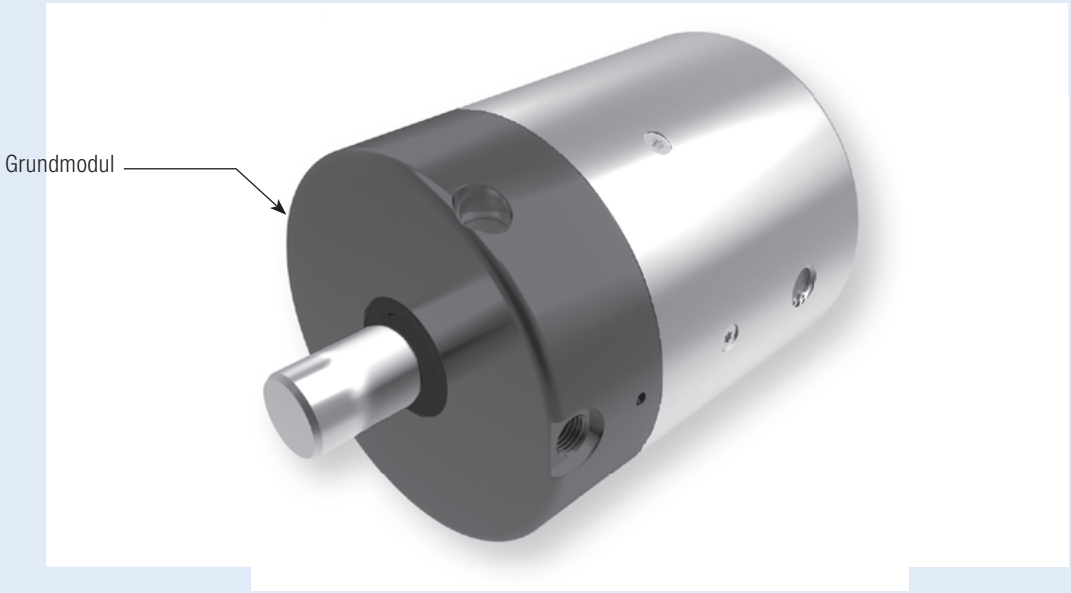

Technische Daten Baureihe RBPS:

Wellengröße [mm]	5–60
Haltekräfte	3 500 N–60 000 N
Druck min.	4 bar
Druck max.	8 bar
Federenergiespeicher	√
PLUS-Anschluss	-
Klemmzyklen	5 Mio. (Bd10d-Wert)
Bremszyklen	2 000

Einsatzmöglichkeiten RBPS:
- Positionieren von Achsen
- Klemmen und Bremsen bei Druckabfall
- Festsetzen von Vertikalachsen
- Positionierung von Hubwerken

Anschlussmöglichkeiten RBPS:
Der Luftanschluss befindet sich seitlich.
Ein PLUS-Anschluss (siehe technische Grundlagen) ist nicht möglich.

© Copyright

RBPS

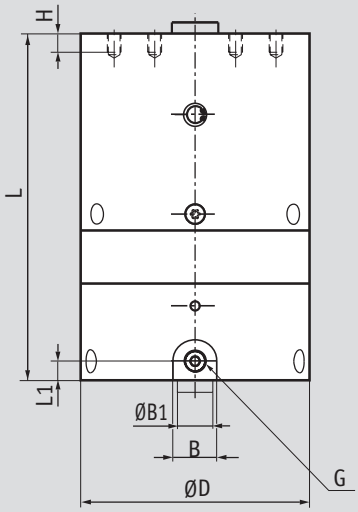

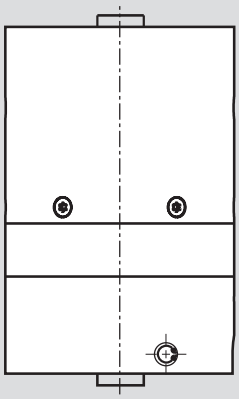

G: Luftanschluss

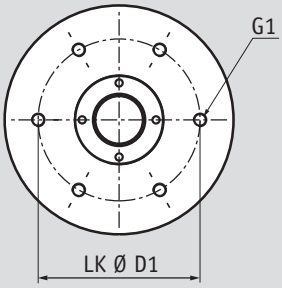

Wellengröße [mm]	Artikelnummer	Haltekraft [N] RBPS	Ø D [mm]	LK Ø D1 [mm]	L [mm]	L1 [mm]	G	G1	H [mm]	B [mm]	Ø B1 [mm]
5	RBPS 0500	3500	49	30	68	5	M5	M5	6	11	5
6	RBPS 0600	3500	49	30	68	5	M5	M5	6	11	6
8	RBPS 0800	3500	49	30	68	5	M5	M5	6	11	8
10	**RBPS 1000**	**3500**	**49**	**30**	**68**	**5**	**M5**	**M5**	**6**	**11**	**10**
12	RBPS 1200	10000	98,5	70	150	8,4	G1/8“	M6	8	16,6	12
14	RBPS 1400	10000	98,5	70	150	8,4	G1/8“	M6	8	16,6	14
15	RBPS 1500	10000	98,5	70	150	8,4	G1/8“	M6	8	16,6	15
16	RBPS 1600	10000	98,5	70	150	8,4	G1/8“	M6	8	16,6	16
18	RBPS 1800	10000	98,5	70	150	8,4	G1/8“	M6	8	16,6	18
20	**RBPS 2000**	**10000**	**98,5**	**70**	**150**	**8,4**	**G1/8“**	**M6**	**8**	**16,6**	**20**
22	RBPS 2200	18000	135	90	165	9,25	G1/8“	M8	9	20	22
24	RBPS 2400	18000	135	90	165	9,25	G1/8“	M8	9	20	24
25	RBPS 2500	18000	135	90	165	9,25	G1/8“	M8	9	20	25
26	RBPS 2600	18000	135	90	165	9,25	G1/8“	M8	9	20	26
28	**RBPS 2800**	**18000**	**135**	**90**	**165**	**9,25**	**G1/8“**	**M8**	**9**	**20**	**28**
30	RBPS 3000	35000	170	100	220	11	G1/4“	M10	12	20	30
32	RBPS 3200	35000	170	100	220	11	G1/4“	M10	12	20	32
35	RBPS 3500	35000	170	100	220	11	G1/4“	M10	12	20	35
36	RBPS 3600	35000	170	100	220	11	G1/4“	M10	12	20	36
38	RBPS 3800	35000	170	100	220	11	G1/4“	M10	12	20	38
40	RBPS 4000	35000	170	100	220	11	G1/4“	M10	12	20	40
42	RBPS 4200	35000	170	100	220	11	G1/4“	M10	12	20	42
45	**RBPS 4500**	**35000**	**170**	**100**	**220**	**11**	**G1/4“**	**M10**	**12**	**20**	**45**
46	RBPS 4600	✆									
48	RBPS 4800	✆									
50	RBPS 5000	✆									
55	RBPS 5500	✆									
60	**RBPS 6000**	✆									

Hervorgehobene Größen sind Standardprodukte.

Weitere Wellengößen (auch Zollmaße) auf Anfrage.

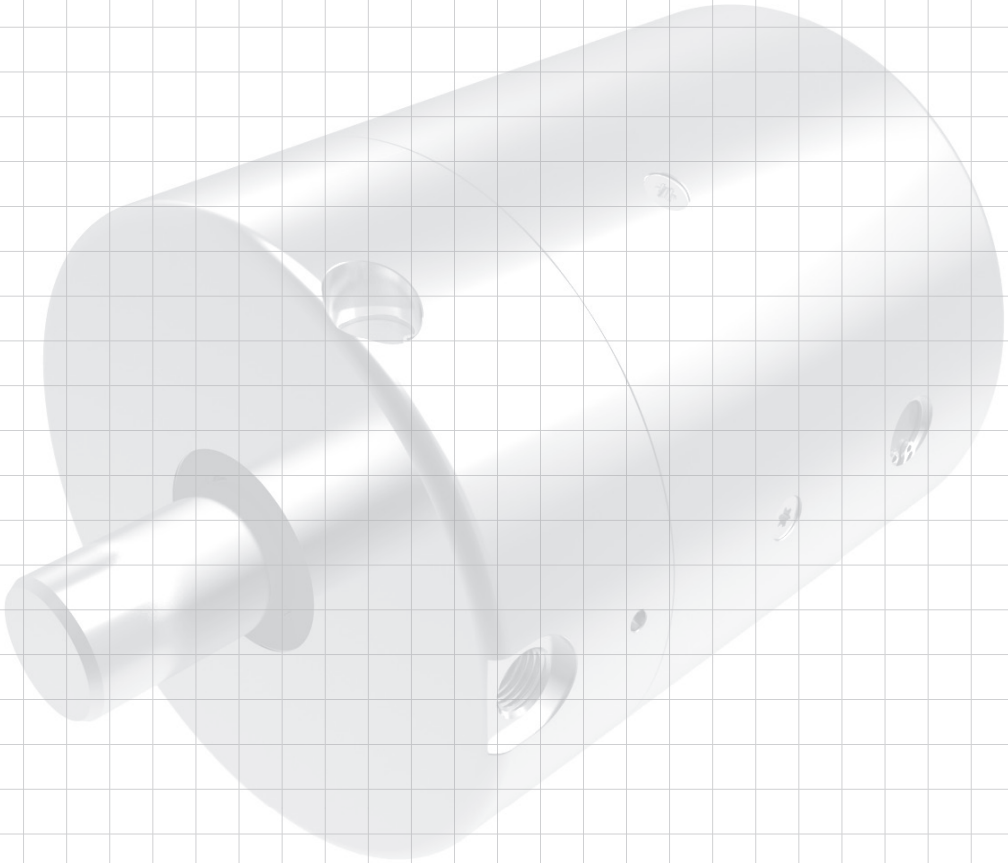

© Copyright

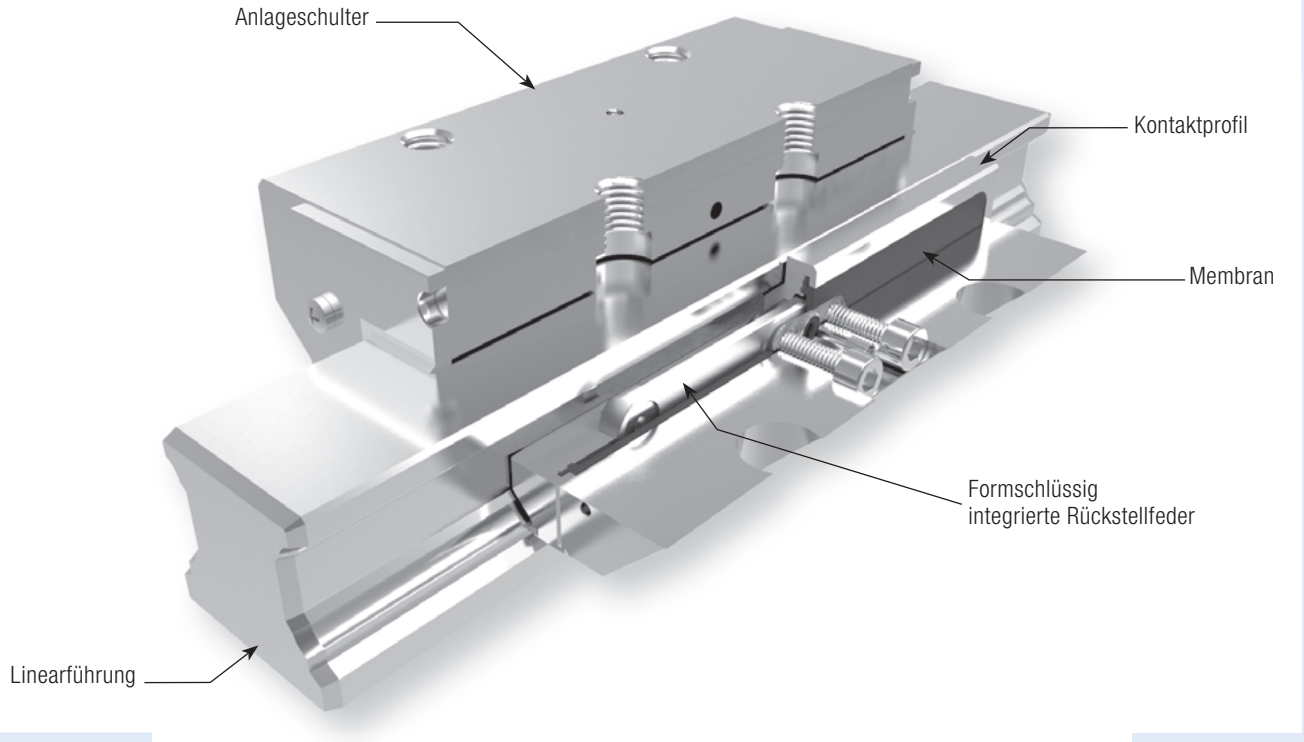

Hydraulische Schwerlastklemmung:
Das Klemmelement mit Membran-Technologie **KWH**

Die KWH-Baureihe ist eine hydraulisch betätigte Schwerlastklemmung. Die großflächigen Kontaktprofile werden direkt durch das Hydrauliköl über ein Kolbenprinzip an die Freiflächen der Profilschienenführung gepresst.
Bei Verwendung des Elementes in stark verschmutzter Umgebung oder in Kühlflüssigkeit können die Elemente mit den Originalabstreifern des jeweiligen Linearführungsherstellers und Längsabstreifern als Zubehör ausgestattet werden.
Eine vorgespannte Rückstellfeder ermöglicht kurze Entspannungszyklen. Die spezielle Druckmembran-Technologie garantiert höchste Funktionssicherheit.

Der Druckbereich liegt bei den Baugrößen 25 und 30 zwischen 20 bar und max. 100 bar. Die Baugrößen 35 bis 125 werden im Druckbereich zwischen 30 bar und max. 150 bar betrieben.
Die KWH-Baureihe überzeugt durch Spielfreiheit sowie durch ihr extrem niedriges Schluckvolumen, das bei max. 7,6 cm^3 pro Klemmvorgang liegt.
Weitere Informationen können unter www.zimmer-gmbh.com abgerufen werden.

Baureihe KWH

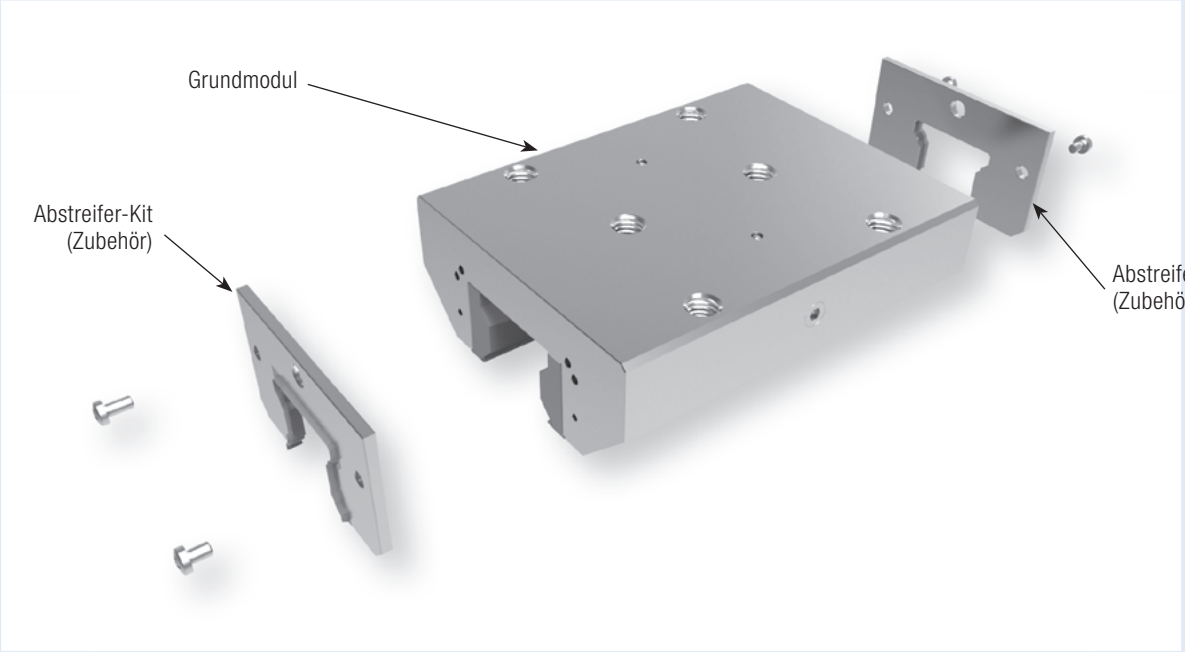

Technische Daten Baureihe KWH:

Schienengöße	25–125
Haltekräfte	1 600 N–46 000 N
maximal zulässiger Betriebsdruck größenabhängig	100 bar–150 bar
maximal zulässiger Spitzendruck größenabhängig	110 bar–160 bar
Federenergiespeicher	-
PLUS-Anschluss	-
Klemmzyklen	10 Mio. (B10d-Wert)
Bremszyklen	nicht geeignet

Einsatzmöglichkeiten KWH:
- Maschinentischklemmung von schwer zerspanenden Bearbeitungszentren
- Klemmung von schweren Handhabungssystemen

Zubehör Abstreifer KWH:
Die KWH-Baureihe ist mit einem Abstreifer-Kit (als Zubehör) verfügbar, empfohlen beim Einsatz in stark verschmutzter Umgebung.

Anschlussmöglichkeiten KWH:
Bei der KWH-Baureihe ist der Hydraulikanschluss beidseitig möglich.

© Copyright

Schienenhersteller THK The Mark of Linear Motion

Schienentyp	Schienengröße	Wagentyp	Artikelnummer	Maßtabelle [Seite 110 und 111]
HSR	25	HSR..A, HSR..AM, HSR..LA, HSR..LAM, HSR..B, HSR..BM, HSR..LB, HSR..LBM, HSR..C, HSR..CA, HSR..CAM, HSR..HA, HSR..HAM, HSR..CB, HSR..CBM, HSR..HB, HSR..HBM	KWH 2501 AS1	5
	30	HSR..A, HSR..AM, HSR..LA, HSR..LAM, HSR..B, HSR..BM, HSR..LB, HSR..LBM, HSR..C, HSR..CA, HSR..CAM, HSR..HA, HSR..HAM, HSR..CB, HSR..CBM, HSR..HB, HSR..HBM	KWH 3001 AS1	12
	35	HSR..A, HSR..AM, HSR..LA, HSR..LAM, HSR..B, HSR..BM, HSR..LB, HSR..LBM, HSR..C, HSR..CA, HSR..CAM, HSR..HA, HSR..HAM, HSR..CB, HSR..CBM, HSR..HB, HSR..HBM	KWH 3501 AS1	19
	45	HSR..A, HSR..LA, HSR..B, HSR..LB, HSR..CA, HSR..HA, HSR..CB, HSR..HB	KWH 4501 AS1	28
	55	HSR..A, HSR..LA, HSR..B, HSR..LB, HSR..CA, HSR..HA, HSR..CB, HSR..HB	KWH 5501 AS1	34
	65	HSR..A, HSR..LA, HSR..B, HSR..LB, HSR..CA, HSR..HA, HSR..CB, HSR..HB	KWH 6501 AS1	42
	85	HSR..A, HSR..LA, HSR..B, HSR..LB, HSR..CA, HSR..HA, HSR..CB, HSR..HB	KWH 8501 AS1	53
	100	HSR..HA, HSR..HB, HSR..HR	KWH 10001 AS1	54
SHS	25	SHS..C, SHS..LC	KWH 2501 CS1	5
	30	SHS..C, SHS..LC	KWH 3001 CS1	12
	35	SHS..C, SHS..LC	KWH 3501 CS1	19
		SHS..R, SHS..LR	KWH 3501 CS3	50
	45	SHS..C, SHS..LC	KWH 4501 CS1	28
	55	SHS..C, SHS..LC	KWH 5501 CS1	34
	65	SHS..C, SHS..LC	KWH 6501 CS1	42
SNR, SNS	25	SNR..C, SNR..LC, SNS..C, SNS..LC	KWH 2501 IS1	1
	30	SNR..C, SNR..LC, SNS..C, SNS..LC	KWH 3001 IS1	9
	35	SNR..C, SNR..LC, SNS..C, SNS..LC	KWH 3501 IS1	15
	45	SNR..C, SNR..LC, SNS..C, SNS..LC	KWH 4501 IS1	23
	55	SNR..C, SNR..LC, SNS..C, SNS..LC	KWH 5501 IS1	31
	65	SNR..C, SNR..LC, SNS..C, SNS..LC	KWH 6501 IS1	38
	85	SNR..LC, SNS..LC	KWH 8501 IS1	57
NR, NRS	25	NR..XA, NR..XLA, NR..XB, NR..XLB, NRS..XA, NRS..XLA, NRS..XB, NRS..XLB	KWH 2501 BS1	1
	30	NR..A, NR..LA, NR..B, NR..LB, NRS..A, NRS..LA, NRS..B, NRS..LB	KWH 3001 BS1	9
	35	NR..A, NR..LA, NR..B, NR..LB, NRS..A, NRS..LA, NRS..B, NRS..LB	KWH 3501 BS1	15
	45	NR..A, NR..LA, NR..B, NR..LB, NRS..A, NRS..LA, NRS..B, NRS..LB	KWH 4501 BS1	23
	55	NR..A, NR..LA, NR..B, NR..LB, NRS..A, NRS..LA, NRS..B, NRS..LB	KWH 5501 BS1	31
	65	NR..A, NR..LA, NR..B, NR..LB, NRS..A, NRS..LA, NRS..B, NRS..LB	KWH 6501 BS1	38
	85	NR..A, NR..LA, NR..B, NR..LB, NRS..A, NRS..LA, NRS..B, NRS..LB	✆	✆
	100	NR..A, NR..LA, NR..B, NR..LB, NRS..A, NRS..LA, NRS..B, NRS..LB	KWH 10001 BS1	56
SRG	25	SRG..C, SRG..LC	KWH 2501 ES1	5
	30	SRG..C, SRG..LC	KWH 3001 ES1	12
	35	SRG..C, SRG..LC	KWH 3501 ES1	19
		SRG..R, SRG..LR	KWH 3501 ES3	50
	45	SRG..C, SRG..LC	KWH 4501 ES1*2	28
		SRG..R, SRG..LR	KWH 4501 ES3	✆
	55	SRG..C, SRG..LC	KWH 5501 ES1	34
		SRG..R, SRG..LR	KWH 5501 ES3	51
	65	SRG..LC	KWH 6501 ES1	42
	85	SRG..LC	KWH 8501 ES1	53
	100	SRG..LC	KWH 10001 ES1	54

Schienenhersteller Rexroth Bosch Group

R1605, R1606, R1607, R1608, R1645, R1647, R2045, R2047	25	R1631, R1651, R1653, R1661, R1665, R2001, R2002, R2000	KWH 2505 AS1	3
		R1622, R1623 , R1632, R1662, R1666 , R2011, R2012, R2010	KWH 2505 AS2	6
		R1621, R1624	KWH 2505 AS3	8
	30	R1631, R1651, R1653, R1661, R1665, R2001, R2002, R2000	KWH 3005 AS1	10
		R1622, R1623 , R1632, R1662, R1666, R2011, R2012, R2010	KWH 3005 AS2	13
		R1621, R1624	KWH 3005 AS3	14
	35	R1631, R1651, R1653, R1661, R1665, R2001, R2002, R2000	KWH 3505 AS1	17
		R1622, R1623 , R1632, R1662, R1666, R2011, R2012, R2010	KWH 3505 AS2	20
		R1621, R1624	KWH 3505 AS3	22
	45	R1651, R1653	KWH 4505 AS1	25
		R1622, R1623	KWH 4505 AS2	27
		R1621, R1624	KWH 4505 AS3	30
	55	R1651, R1653	KWH 5505 AS1	33
		R1622,R1623	KWH 5505 AS2	35
		R1621, R1624	KWH 5505 AS3	37
	65	R1651, R1653	KWH 6505 AS1	41
		R1622, R1623	KWH 6505 AS2	44
R1805, R1806 R1807, R1845, R1846, R1847	25	R1851, R1853	KWH 2505 BS1	2
		R1821, R1824	KWH 2505 BS3	7
	35	R1851, R1853	KWH 3505 BS1	16
		R1821, R1824	KWH 3505 BS3	21
	45	R1851, R1853	KWH 4505 BS1	24
		R1821, R1824	KWH 4505 BS3	29
	55	R1851, R1853	KWH 5505 BS1	32
		R1821, R1824	KWH 5505 BS3	36
	65	R1851, R1853	KWH 6505 BS1	39
		R1824	KWH 6505 BS2	43

*2 Nur ohne Abdeckband einsetzbar

Nummerschlüssel-Erklärung siehe Seite 11

Schienentyp	Schienengröße	Wagentyp	Artikelnummer	Maßtabelle [Seite 110 und 111]
R1875, R1873	55	R1872	KWH 5505 BS4	57
	65	R1872	KWH 6505 BS4	52
	85	R1872	✆	✆
	100	R1872	✆	✆
R1835, R1865	100	R1861, R1863	KWH 10005 BS1	54
	125	R1861, R1863	KWH 12505 BS1	55

Schienenhersteller Rexroth Bosch Group

MRS	25	MRW..A, MRW..B	KWH 2503 AS1	4
	35	MRW..A, MRW..B	KWH 3503 AS1	18
		MRW..C, MRW..D	KWH 3503 AS3	46
	45	MRW..A, MRW..B	KWH 4503 AS1	26
		MRW..C, MRW..D	KWH 4503 AS3	48
	55	MRW..A, MRW..B	KWH 5503 AS1	45
		MRW..C, MRW..D	KWH 5503 AS3	49
	65	MRW..B	KWH 6503 AS1	40
		MRW..D	KWH 6503 AS3	43
	100	MRW..B	KWH 10003 AS1	54

Schienenhersteller SCHNEEBERGER LINEAR TECHNOLOGY

LWH	25	LWH..B, LWH..SL, LWH..M, LWHG, LWHT..B, LWHT..SL, LWHT..M, LWHTG	KWH 2510 AS1	5
	30	LWH..B, LWH..SL, LWH..M, LWHG, LWHT..B, LWHT..SL, LWHT..M, LWHTG	KWH 3010 AS1	12
	35	LWH..B, LWH..M, LWHG, LWHT..B, LWHT..M, LWHTG	KWH 3510 AS1	19
	45	LWH..B, LWH..M, LWHG, LWHT..B, LWHT..M, LWHTG	KWH 4510 AS1	28
	55	LWH..B, LWHG, LWHT..B, LWHTG	KWH 5510 AS1	34
	65	LWH..B, LWHG, LWHT..B, LWHTG	KWH 6510 AS1	42
	85	LWHG, LWHTG	✆	✆
MH	25	MH, MHG, MHT, MHTG	KWH 2510 AS1	5
	30	MH, MHG, MHT, MHTG	KWH 3010 AS1	12
	35	MH, MHG, MHT, MHTG	KWH 3510 AS1	19
	45	MH, MHG, MHT, MHTG	KWH 4510 AS1	28
LRX	25	LRXC, LRX, LRXG	KWH 2510 BS1	5
	30	LRXC, LRX, LRXG	✆	✆
	35	LRXC, LRX, LRXG	KWH 3510 BS1	19
		LRXDC, LRXD, LRXDG	KWH 3510 BS3	22
	45	LRXC, LRX, LRXG	KWH 4510 BS1	28
	55	LRXC, LRX, LRXG	KWH 5510 BS1	34
		LRXDC, LRXD, LRXDG	KWH 5510 BS3	51
	65	LRXC, LRX, LRXG	KWH 6510 BS1	42
		LRXDC, LRXD, LRXDG	✆	✆
	85	LRX, LRXG	✆	✆
	100	LRXG	✆	✆
MX	25	MXC, MX, MXG, MXL	KWH 2510 BS1	5
	30	MXC, MX, MXG, MXL	✆	✆
	35	MXC, MX, MXG, MXL	KWH 3510 BS1	19
		MXDC, MXD, MXDG, MXDL	KWH 3510 BS3	22
	45	MXC, MX, MXG, MXL	KWH 4510 BS1	28
	55	MXC, MX, MXG	KWH 5510 BS1	34
	65	MXC, MX, MXG	KWH 6510 BS1*2	42
LWE	25	LWE..Q, LWET..Q, LWEC, LWEC..SL, LWE, LWE..SL, LWEG, LWEG..SL, LWETC, LWETC..SL, LWET, LWET..SL, LWETG, LWETG..SL	KWH 2510 DS1	47
	30	LWE..Q, LWET..Q, LWEC, LWEC..SL, LWE, LWE..SL, LWEG, LWEG..SL, LWETC, LWETC..SL, LWET, LWET..SL, LWETG, LWETG..SL	✆	✆
	35	LWE..Q, LWET..Q, LWEC, LWE, LWETC, LWET	✆	✆
	45	LWE, LWET	✆	✆
ME	25	MH, MHG, MHT, MHTG	✆	✆
		MEC, MEC..SL, ME, ME..SL, MEG, MEG..SL, METC, METC..SL, MET, MET..SL, METG, METG..SL	KWH 2510 DS1	47
	30	MEC, MEC..SL, ME, ME..SL, MEG, MEG..SL, METC, METC..SL, MET, MET..SL, METG, METG..SL, MH, MHG, MHT, MHTG	✆	✆
	35	MEC, ME, METC, MET, MH, MHG, MHTG	✆	✆
	45	ME, MET, MH, MHG, MHT, MHTG	✆	✆

*2 Nur ohne Abdeckband einsetzbar

Nummerschlüssel-Erklärung siehe Seite 11

© Copyright

KWH

Schienenhersteller

INA

Schienentyp	Schienengröße	Wagentyp	Artikelnummer	Maßtabelle [Seite 110 und 111]
TKD (KUE)	25	KWE	✆	✆
	30	KWE	✆	✆
	35	KWE	✆	✆
TKVD (KUVE)	25	KWVE..-B, KWVE..-B-L, KWVE..-B-EC, KWVE..-B-HS, KWVE..-BS-HS	KWH 2502 BS1	4
	30	KWVE..-B, KWVE..-B-EC, KWVE..-B-L	KWH 3002 BS1	11
		KWVE..-B-ECSC, KWVE..B-S, KWVE..B-SL,	KWH 3002 BS2	58
	35	KWVE..-B, KWVE..-B-EC, KWVE..-B-L	KWH 3502 BS1	18
	45	KWVE..-B, KWVE..-B-EC, KWVE..-B-L	KWH 4502 BS1	26
	55	KWVE..-B, KWVE..-B-L	✆	✆
TKSD (KUSE)	25	KWSE, KWSE..-L	KWH 2502 AS1	4
	30	KWSE, KWSE..-L	KWH 3002 AS1	11
	35	KWSE, KWSE..-L	KWH 3502 AS1	18
	45	KWSE, KWSE..-L	KWH 4502 AS1	26
	55	KWSE, KWSE..-L	KWH 5502 AS1	45
TSX..E (RUE)	25	RWU..-D-FE, RWU..-D-OE, RWU..-D-L-FE, RWU..-D-L-OE	KWH 2502 DS1	4
	35	RWU..-E, RWU..-E-L	KWH 3502 DS1	18
		RWU..-E-H, RWU..-E-HL	KWH 3502 DS3	50
	45	RWU..-E, RWU..-E-L	KWH 4502 DS1	26
	55	RWU..-E, RWU..-E-L	KWH 5502 DS1	45
		RWU..-E-H, RWU..-E-HL	KWH 5502 DS3	51
	65	RWU..-E, RWU..-E-L	KWH 6502 DS1	40
	100	RWU..-E-L	KWH 10002 DS1	54

Schienenhersteller

NSK

LH	25	LAH..EMZ, LAH..GMZ	KWH 2504 BS1	5
	30	LAH..EMZ, LAH..GMZ	KWH 3004 BS1	12
	35	LAH..EMZ, LAH..GMZ	KWH 3504 BS1	19
	45	LAH..EMZ, LAH..GMZ	KWH 4504 BS1	28
	55	LAH..EMZ, LAH..GMZ	KWH 5504 BS1	34
	65	LAH..EMZ, LAH..GMZ	KWH 6504 BS1	42
SH	25	SAH..EMZ, SAH..GMZ	KWH 2504 BS1	5
	30	SAH..EMZ, SAH..GMZ	KWH 3004 BS1	12
	35	SAH..EMZ, SAH..GMZ	KWH 3504 BS1	19
LS	25	LAS.. JMZ, LAS..EMZ	✆	✆
	30	LAS.. JMZ, LAS..EMZ	KWH 3004 AS1	12
	35	LAS.. JMZ, LAS..EMZ	KWH 3504 AS1	19
SS	25	SAS.. JMZ, SAS..EMZ	✆	✆
	30	SAS.. JMZ, SAS..EMZ	KWH 3004 AS1	12
	35	SAS.. JMZ, SAS..EMZ	KWH 3504 AS1	19
RA	25	RA..EM, RA..GM	✆	✆
	30	RA..EM, RA..GM	KWH 3004 FS1	12
	35	RA..EM, RA..GM	KWH 3504 FS1	19
		RA..AN, RA..BN	KWH 3504 FS3	22
	45	RA..EM, RA..GM	KWH 4504 FS1	28
	55	RA..EM, RA..GM	KWH 5504 FS1	34
	65	RA..EM, RA..GM	KWH 6504 FS1	42
		RA..AN, RA..BN	KWH 6504 FS3	44

Schienenhersteller

HIWIN Lineartechnologie

HGR..R, HGR..T	25	HGW..CC, HGW..HC, QHW..CC, QHW..HC	KWH 2512 ES1	4
	30	HGW..CC, HGW..HC, QHW..CC, QHW..HC	KWH 3012 ES1	11
	35	HGW..CC, HGW..HC, QHW..CC, QHW..HC	KWH 3512 ES1	19
	45	HGW..CC, HGW..HC, QHW..CC, QHW..HC	KWH 4512 ES1	26
	55	HGW..CC, HGW..HC	✆	✆
	65	HGW..CC, HGW..HC	✆	✆
EGR..R, EGR..U, EGR..T	25	EGW...SC, EGW...CC, QEW..SC, QEW..CC	X	X
	30	EGW...SC, EGW...CC, QEW..SC, QEW..CC	✆	✆
	35	EGW...SC, EGW...CC	✆	✆
RGR..T	25	RGW..CC, RGW..HC	✆	✆
	30	RGW..CC, RGW..HC	KWH 3012 FS1	11
	35	RGW..CC, RGW..HC	KWH 3512 FS1	18
	45	RGW..CC, RGW..HC	KWH 4512 FS1*[2]	26
	55	RGW..CC, RGW..HC	KWH 5512 FS1	33
		RGH..CA, RGH..HA	KWH 5512 FS3	51
	65	RGW..CC, RGW..HC	KWH 6512 FS1*[2]	40

*[2] Nur ohne Abdeckband einsetzbar

X: nicht realisierbar

Nummerschlüssel-Erklärung siehe Seite 11

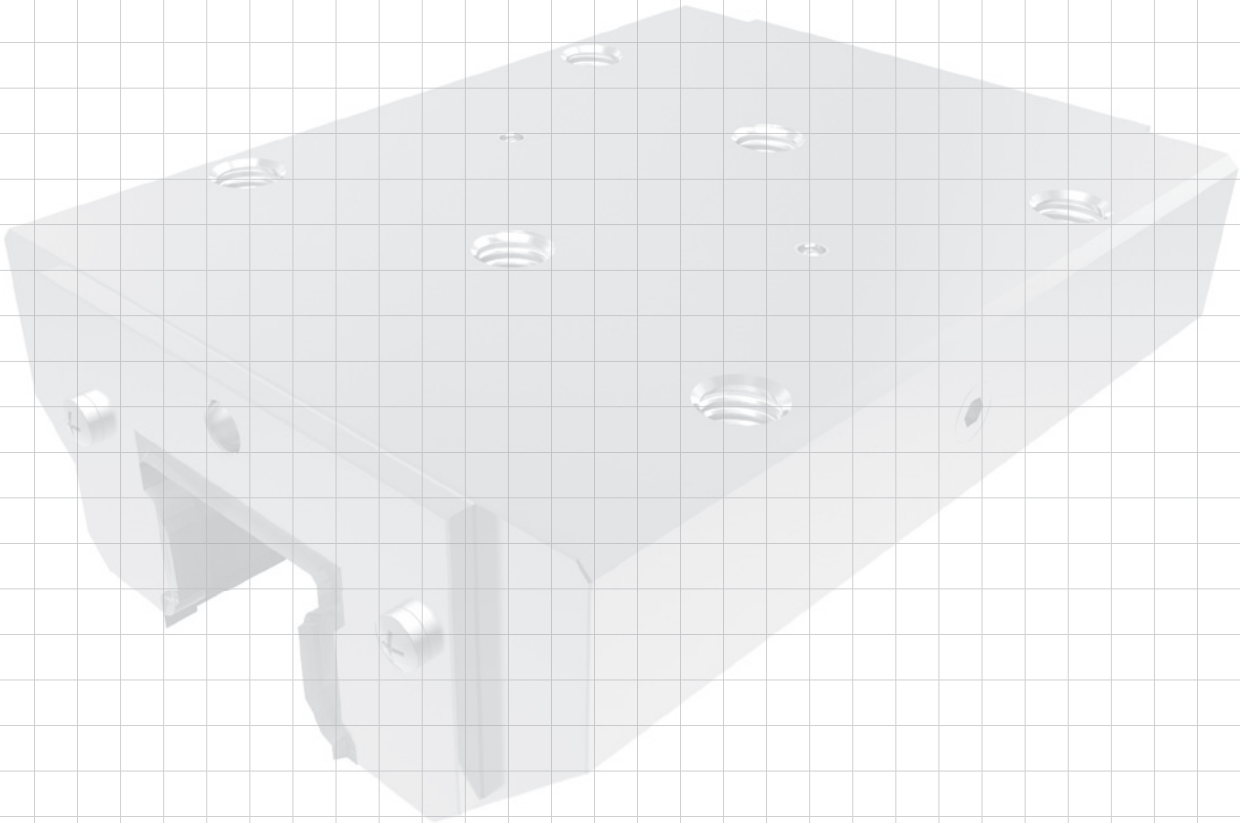

© Copyright

KWH

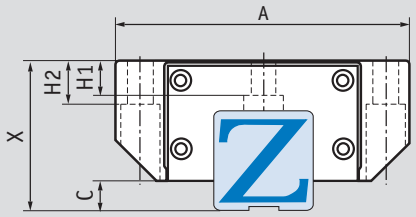

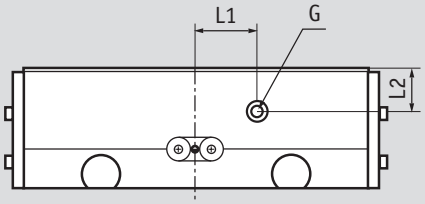

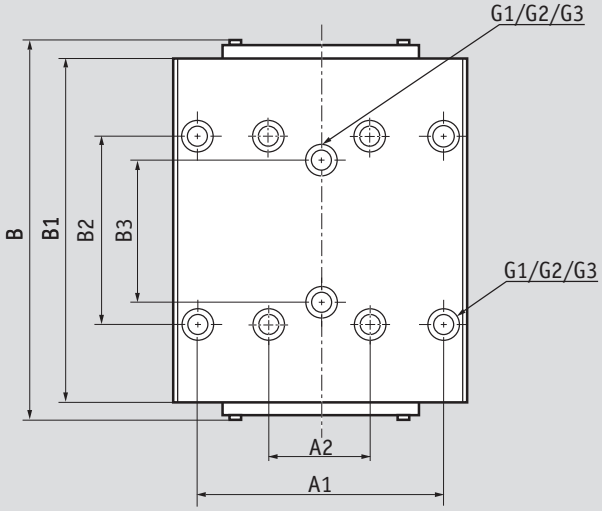

Achtung: C-Maß beachten/Störkontur möglich!

Bemerkung:

G: Der Hydraulikanschluss
ist beidseitig verfügbar

Für die Druckbeaufschlagung ist nur ein Anschluss nötig.
Rücklaufdruck der Tankleitung kleiner 1,5bar.

Maßtabelle	Haltekraft [N] KWH	max. Betriebsdruck [bar]	A [mm]	A1/A2 [mm]	B max. [mm]	B1 [mm]	B2 [mm]	B3 [mm]	C [mm]	X [mm]	G	G1	G2 [mm]	G3	H1 [mm]	H2 [mm]	L1 [mm]	L2 [mm]
1	1600	100	70	57	116	92	45	45	5,5	31	1/8“	M8	6,8	M6	7,7	9	10	9,5
2	2200	100	70	57	105	92	45	40	6	36	1/8“	M8	6,8	M6	7	9	0	8
3	2200	100	70	57	102	92	45	40	6,5	36	1/8“	M8	6,8	M6	7	9	0	8
4	2200	100	70	57	116	92	45	40	6,5	36	1/8“	M8	6,8	M6	5,8	9	10	9
5	2200	100	70	57	106	92	45	45	6,5	36	1/8“	M8	6,8	M6	6,5	9	10	9
6	1600	100	48	35	102	92	50	50	6,5	36	1/8“	M6	-	-	8	8	10	8
7	1600	100	48	35	100	92	50	50	6,5	40	1/8“	M6	-	-	12	12	10	12
8	1600	100	48	35	102	92	50	50	6,5	40	1/8“	M6	-	-	12	12	10	12
9	2100	100	90	72	119	103,5	52	52	7	38	1/8“	M10	8,6	M8	7	10	0	10,5
10	3000	100	90	72	115	103,5	52	44	7	42	1/8“	M10	8,6	M8	8	11	0	10,5
11	3000	100	90	72	124	103,5	52	44	7	42	1/8“	M10	8,6	M8	7	10	0	10,5
12	3000	100	90	72	120	103,5	52	52	7	42	1/8“	M10	8,6	M8	7	10	0	10,5
13	3000	100	60	40	115	103,5	60	60	7	42	1/8“	M8	-	-	8	8	10	9
14	3000	100	60	40	115	103,5	60	60	7	45	1/8“	M8	-	-	11	11	10	12
15	4300	150	100	82	130	120,5	62	62	8	44	1/8“	M10	8,6	M8	7	12	0	12
16	5700	150	100	82	128	120,5	62	52	7	48	1/8“	M10	8,6	M8	11	12	0	12
17	5700	150	100	82	133	120,5	62	52	8	48	1/8“	M10	8,6	M8	10,2	12	0	12
18	5700	150	100	82	147	120,5	62	52	8	48	1/8“	M10	8,6	M8	6,4	12	0	12
19	5700	150	100	82	144	120,5	62	62	8	48	1/8“	M10	8,6	M8	6,4	12	0	12
20	3500	100	70	50	133	120,5	72	72	8	48	1/8“	M8	-	-	13	13	0	12
21	3500	100	70	50	130	120,5	72	72	7	55	1/8“	M8	-	-	13	13	0	18
22	3500	100	70	50	136	120,5	72	72	8	55	1/8“	M8	-	-	13	13	0	18
23	7400	150	120	100	166	155	80	80	10	52	1/8“	M12	10,5	M10	10,4	15	0	12
24	9900	150	120	100	166	155	80	60	9	60	1/8“	M12	10,5	M10	12,4	15	0	15
25	9900	150	120	100	170	155	80	60	10	60	1/8“	M12	10,5	M10	12,4	15	0	15
26	9900	150	120	100	184	155	80	60	10	60	1/8“	M12	10,5	M10	11,9	15	0	15
27	7400	100	86	60	170	155	80	80	10	60	1/8“	M10	-	-	15	15	0	15
28	9900	150	120	100	175	155	80	80	10	60	1/8“	M12	10,5	M10	11,9	15	0	15
29	7400	100	86	60	166	155	80	80	9	70	1/8“	M10	-	-	18	18	0	24
30	7400	100	86	60	170	155	80	80	10	70	1/8“	M10	-	-	18	18	0	24
31	10200	150	140	116	201	184	95	95	12	63	1/8“	M14	12,5	M12	13,7	16	0	16
32	13700	150	140	116	197	184	95	70	12	70	1/8“	M14	12,5	M12	13,7	18	0	16
33	13700	150	140	116	203	184	95	70	13	70	1/8“	M14	12,5	M12	13,5	18	0	16
34	13700	150	140	116	206	184	95	95	13	70	1/8“	M14	12,5	M12	13,5	18	0	16
35	13700	150	100	75	200	184	95	95	13	70	1/8“	M12	-	-	20,8	18	0	16
36	13700	150	100	75	197	184	95	95	12	80	1/8“	M12	-	-	19	19	0	26
37	13700	150	100	75	200	184	95	95	13	80	1/8“	M12	-	-	19	19	0	26
38	17000	150	170	142	219	200	110	110	11	75	1/4“	M16	14,5	M14	21	25	0	20
39	22700	150	170	142	238	227	110	82	14	90	1/4“	M16	14,5	M14	21,5	23	0	20
40	22700	150	170	142	257	227	110	82	14	90	1/4“	M16	14,5	M14	14,5	22	0	20
41	22700	150	170	142	240	227	110	82	14	90	1/4“	M16	14,5	M14	14	23	0	20
42	22700	150	170	142	253	227	110	110	14	90	1/4“	M16	14,5	M14	14,5	22	0	20
43	22700	150	126	76	238	227	120	120	14	90	1/4“	M16	-	-	21	21	0	20
44	22700	150	126	76	255	227	120	120	14	90	1/4“	M16	-	-	21	21	0	20
45	13700	150	140	116	214	184	95	70	13	70	1/8“	M14	12,5	M12	13,5	18	0	16
46	3500	100	70	50	140	120,5	72	72	8	55	1/8“	M8	-	-	13	13	0	18
47	2200	100	70	57	106	92	45	45	3,5	33	1/8“	M8	6,8	M6	5,8	9	10	9
48	7400	100	86	60	190	155	80	80	10	70	1/8“	M10	-	-	18	18	0	24
49	13 700	150	100	75	215	184	95	95	13	80	1/8“	M12	-	-	19	19	0	26
50	3500	100	70	50	138	120,5	72	72	6	55	1/8“	M8	-	-	13	13	0	18
51	13700	150	100	75	210	184	95	95	9	80	1/8“	M12	-	-	19	19	0	26
52	22700	150	200	172/50	250	227	110	110	14	100	1/4“	M14	12,5	M12	20	20	0	20
53	27400	150	215	140	210	192	140	140	16	110	1/4“	M20	17,5	M16	19,8	35	0	20
54	34000	150	250	200	230	208	150	150	15	120	1/4“	M20	17,5	M16	17,5	30	0	20
55	46000	150	320	270	245	233	102,5	102,5	25	160	1/4“	M27	24	M24	29	45	0	50
56	34000	150	250	200	226	208	150	150	7	105	1/4“	M20	17,5	M16	24	30	0	20
57	13700	150	165	140/40	200	192	95	95	12	80	1/4“	M8	-	-	19	19	0	16
58	3000	100	60	40	108	130,5	60	60	4	42	1/8“	M8	-	-	11	11	10	12

© Copyright
✆ +49.7844.9138-0
www.zimmer-gmbh.com

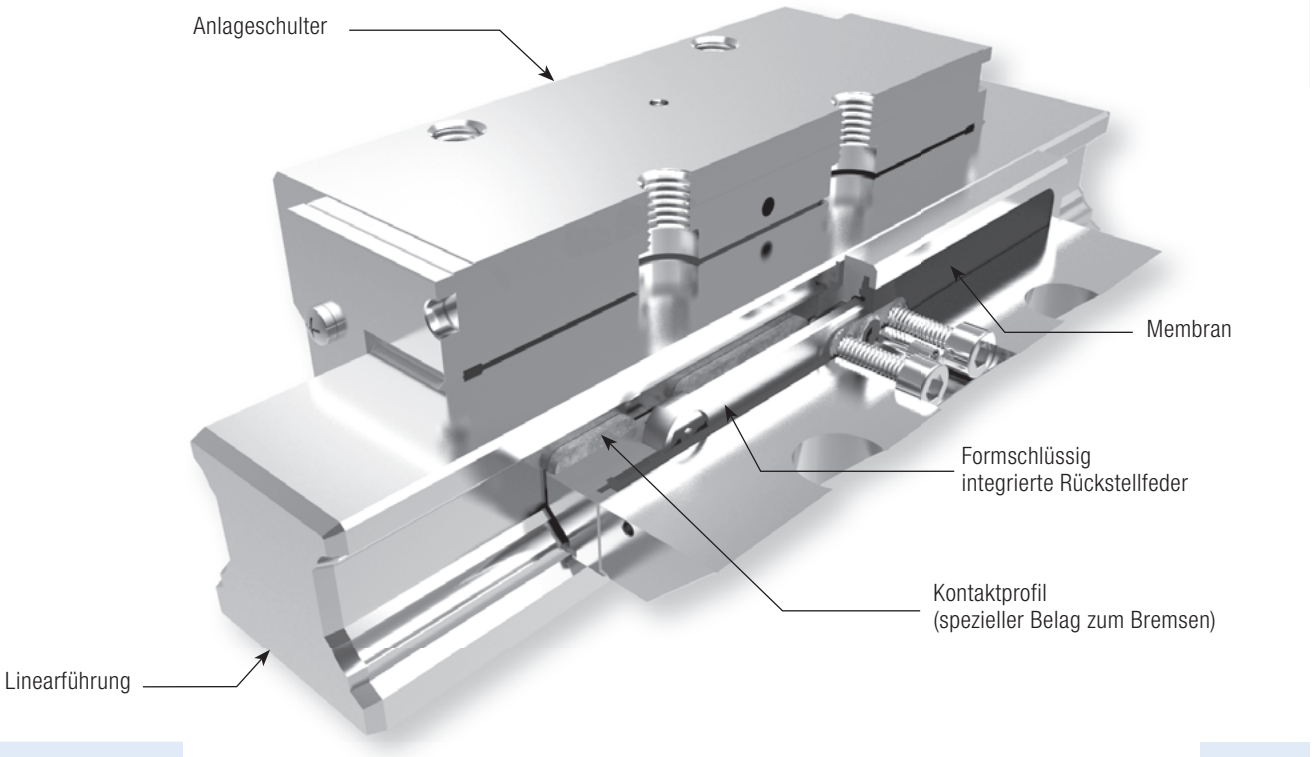

Hydraulische Schwerlastbremse:

Das Brems- und Klemmelement mit Membran-Technologie **KBH**

Die KBH-Baureihe ist eine hydraulisch betätigte Schwerlastbremse. Die großflächigen Kontaktprofile, die mit einem speziellen Bremsbelag ausgestattet sind, werden direkt durch das Hydrauliköl über ein Kolbenprinzip an die Freiflächen der Profilschienenführung gepresst.
Aufgrund der Materialpaarung Linearführung/Kontaktprofil ist eine Verletzung der Linearführung durch das Kontaktprofil ausgeschlossen. Um Verletzungen durch Späne zwischen Kontaktprofil und Linearführung zu vermeiden, können die Elemente mit den Orginalabstreifern des jeweiligen Linearführungsherstellers und Längsabstreifern als Zubehör ausgestattet werden.
Bei Verwendung des Bremselementes in stark verschmutzter Umgebung oder in Kühlflüssigkeit sollten die Abstreifer ebenfalls zum Tragen kommen.

Eine vorgespannte Rückstellfeder ermöglicht kurze Entspannungszyklen. Die spezielle Druckmembran-Technologie garantiert höchste Funktionssicherheit.
Der Druckbereich liegt bei den Baugrößen 25 und 30 zwischen 20 bar und max. 100 bar. Die Baugrößen 35 bis 125 werden im Druckbereich zwischen 30 bar und max. 150 bar betrieben.
Die KBH-Baureihe überzeugt durch Spielfreiheit sowie durch ihr extrem niedriges Schluckvolumen, das bei max. 7,6 cm^3 pro Klemmvorgang liegt.
Weitere Informationen können unter www.zimmer-gmbh.com abgerufen werden.

Baureihe KBH

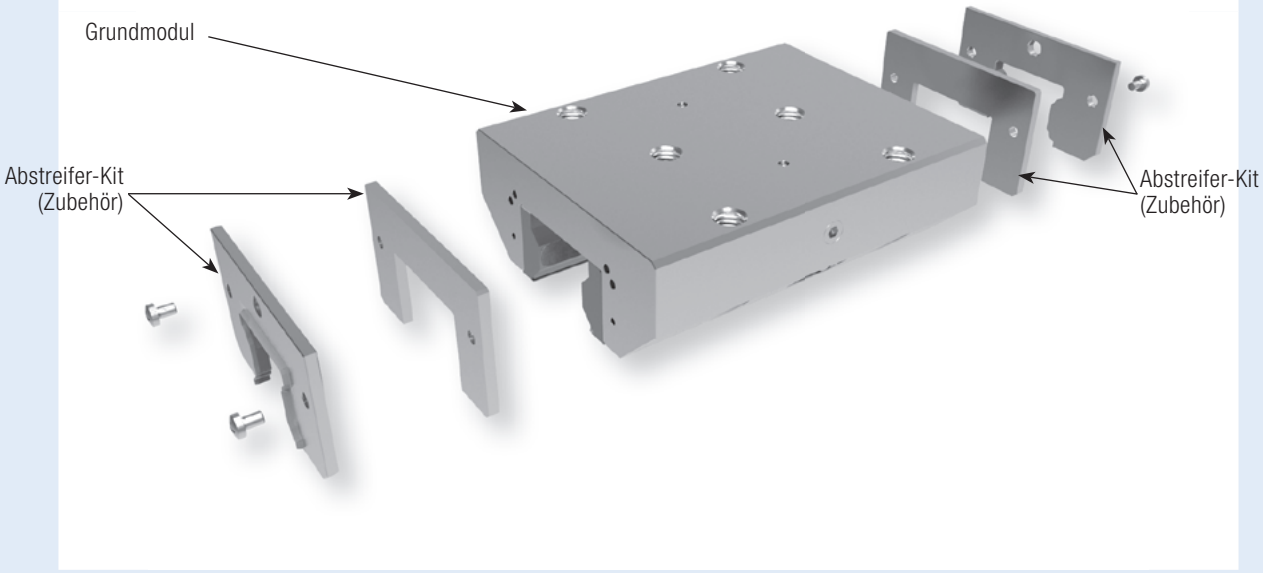

Technische Daten Baureihe KBH:

Schienengöße	25–100
Haltekräfte	2 200 N–46 000 N
maximal zulässiger Betriebsdruck größenabhängig	100 bar–150 bar
maximal zulässiger Spitzendruck größenabhängig	110 bar–160 bar
Federenergiespeicher	-
PLUS-Anschluss	-
Klemmzyklen	10 Mio. (B10d-Wert)
Bremszyklen	2 000

Einsatzmöglichkeiten KBH:
- Maschinentischklemmung von schwer zerspanenden Bearbeitungszentren
- Klemmen und Bremsen von schweren Handhabungssystemen
- Bremsen

Anschlussmöglichkeiten KBH:
Bei der KBH-Baureihe ist der Hydraulikanschluss beidseitig möglich.

Zubehör Abstreifer KBH:
Die KBH-Baureihe ist mit Abstreifer-Kit (als Zubehör) verfügbar, empfohlen beim Einsatz in stark verschmutzter Umgebung.

© Copyright

Schienenhersteller THK The Mark of Linear Motion

Schienentyp	Schienengröße	Wagentyp	Artikelnummer	Maßtabelle [Seite 118 und 119]
HSR	25	HSR..A, HSR..AM, HSR..LA, HSR..LAM, HSR..B, HSR..BM, HSR..LB, HSR..LBM, HSR..C, HSR..CA, HSR..CAM, HSR..HA, HSR..HAM, HSR..CB, HSR..CBM, HSR..HB, HSR..HBM	✆	✆
	30	HSR..A, HSR..AM, HSR..LA, HSR..LAM, HSR..B, HSR..BM, HSR..LB, HSR..LBM, HSR..C, HSR..CA, HSR..CAM, HSR..HA, HSR..HAM, HSR..CB, HSR..CBM, HSR..HB, HSR..HBM	✆	✆
	35	HSR..A, HSR..AM, HSR..LA, HSR..LAM, HSR..B, HSR..BM, HSR..LB, HSR..LBM, HSR..C, HSR..CA, HSR..CAM, HSR..HA, HSR..HAM, HSR..CB, HSR..CBM, HSR..HB, HSR..HBM	KBH 3501 AS1	8
	45	HSR..A, HSR..LA, HSR..B, HSR..LB, HSR..CA, HSR..HA, HSR..CB, HSR..HB	KBH 4501 AS1	14
	55	HSR..A, HSR..LA, HSR..B, HSR..LB, HSR..CA, HSR..HA, HSR..CB, HSR..HB	KBH 5501 AS1	19
	65	HSR..A, HSR..LA, HSR..B, HSR..LB, HSR..CA, HSR..HA, HSR..CB, HSR..HB	KBH 6501 AS1	25
	85	HSR..A, HSR..LA, HSR..B, HSR..LB, HSR..CA, HSR..HA, HSR..CB, HSR..HB	KWH 8501 AS1	35
	100	HSR..HA, HSR..HB, HSR..HR	KWH 10001 AS1	36
SHS	25	SHS..C, SHS..LC	KBH 2501 CS1	2
	30	SHS..C, SHS..LC	KBH 3001 CS1	3
	35	SHS..C, SHS..LC	KBH 3501 CS1	8
	45	SHS..C, SHS..LC	KBH 4501 CS1	14
	55	SHS..C, SHS..LC	KBH 5501 CS1	19
	65	SHS..C, SHS..LC	KBH 6501 CS1	25
SNR, SNS	25	SNR..C, SNR..LC, SNS..C, SNS..LC	✆	✆
	30	SNR..C, SNR..LC, SNS..C, SNS..LC	✆	✆
	35	SNR..C, SNR..LC, SNS..C, SNS..LC	KBH 3501 IS1	4
	45	SNR..C, SNR..LC, SNS..C, SNS..LC	KBH 4501 IS1	10
	55	SNR..C, SNR..LC, SNS..C, SNS..LC	KBH 5501 IS1	16
	65	SNR..C, SNR..LC, SNS..C, SNS..LC	KBH 6501 IS1	21
	85	SNR..LC, SNS..LC	KWH 8501 IS1	37
NR, NRS	25	NR..XA, NR..XLA, NR..XB, NR..XLB, NRS..XA, NRS..XLA, NRS..XB, NRS..XLB	✆	✆
	30	NR..A, NR..LA, NR..B, NR..LB, NRS..A, NRS..LA, NRS..B, NRS..LB	✆	✆
	35	NR..A, NR..LA, NR..B, NR..LB, NRS..A, NRS..LA, NRS..B, NRS..LB	KBH 3501 BS1	4
	45	NR..A, NR..LA, NR..B, NR..LB, NRS..A, NRS..LA, NRS..B, NRS..LB	KBH 4501 BS1	10
	55	NR..A, NR..LA, NR..B, NR..LB, NRS..A, NRS..LA, NRS..B, NRS..LB	KBH 5501 BS1	16
	65	NR..A, NR..LA, NR..B, NR..LB, NRS..A, NRS..LA, NRS..B, NRS..LB	KBH 6501 BS1	21
	85	NR..A, NR..LA, NR..B, NR..LB, NRS..A, NRS..LA, NRS..B, NRS..LB	✆	✆
	100	NR..A, NR..LA, NR..B, NR..LB, NRS..A, NRS..LA, NRS..B, NRS..LB	KWH 10001 BS1	34
SRG	25	SRG..C, SRG..LC	KBH 2501 ES1	2
	30	SRG..C, SRG..LC	KBH 3001 ES1	3
	35	SRG..C, SRG..LC	KBH 3501 ES1	8
		SRG..L, SRG..LR	KBH 3501 ES3	29
	45	SRG..C, SRG..LC	KBH 4501 ES1*[2]	14
	55	SRG..C, SRG..LC	KBH 5501 ES1	19
	65	SRG..LC	KBH 6501 ES1	25
	85	SRG..LC	KWH 8501 ES1	35
	100	SRG..LC	KWH 10001 ES1	36

Schienenhersteller Rexroth Bosch Group

R1605, R1606, R1607, R1608, R1645, R1647, R2045, R2047	25	R1631, R1651, R1653, R1661, R1665, R2001, R2002, R2000	KBH 2505 AS1	1
		R1622, R1623 , R1632, R1662, R1666 , R2011, R2012, R2010	✆	✆
		R1621, R1624	✆	✆
	30	R1631, R1651, R1653, R1661, R1665, R2001, R2002, R2000	✆	✆
		R1622, R1623 , R1632, R1662, R1666, R2011, R2012, R2010	✆	✆
		R1621, R1624	✆	✆
	35	R1631, R1651, R1653, R1661, R1665, R2001, R2002, R2000	KBH 3505 AS1	6
		R1622, R1623 , R1632, R1662, R1666, R2011, R2012, R2010	✆	✆
		R1621, R1624	✆	✆
	45	R1651, R1653	KBH 4505 AS1	12
		R1622, R1623	✆	✆
		R1621, R1624	✆	✆
	55	R1651, R1653	KBH 5505 AS1	18
		R1622,R1623	✆	✆
		R1621, R1624	✆	✆
	65	R1651, R1653	KBH 6505 AS1	24
		R1622, R1623	KBH 6505 AS2	26
R1805, R1806 R1807, R1845 R1846, R1847	25	R1851, R1853	KBH 2505 BS1	1
		R1821, R1824	✆	✆
	35	R1851, R1853	KBH 3505 BS1	5
		R1821, R1824	KBH 3505 BS3	9
	45	R1851, R1853	KBH 4505 BS1	11
		R1821, R1824	KBH 4505 BS3	15
	55	R1851, R1853	KBH 5505 BS1	17
		R1821, R1824	KBH 5505 BS3	20
	65	R1851, R1853	KBH 6505 BS1	22
		R1824	✆	✆

*[2] Nur ohne Abdeckband einsetzbar

Nummerschlüssel-Erklärung siehe Seite 11

Schienentyp	Schienengröße	Wagentyp	Artikelnummer	Maßtabelle [Seite 118 und 119]
R1875, R1873	55	R1872	✆	✆
	65	R1872	KBH 6505 BS4	28
	85	R1872	✆	✆
	100	R1872	✆	✆
R1835, R1865	100	R1861, R1863	KWH 10005 BS1*2	36
	125	R1861, R1863	KWH 12505 BS1	38

Schienenhersteller
Rexroth
Bosch Group

MRS	25	MRW..A, MRW..B	✆	✆
	35	MRW..A, MRW..B	KBH 3503 AS1	7
		MRW..C, MRW..D	KBH 3503 AS3	30
	45	MRW..A, MRW..B	KBH 4503 AS1	13
		MRW..C, MRW..D	KBH 4503 AS3	31
	55	MRW..A, MRW..B	KBH 5503 AS1	27
		MRW..C, MRW..D	KBH 5503 AS3	32
	65	MRW..B	KBH 6503 AS1	23
		MRW..D	KBH 6503 AS3	33
	100	MRW..B	KWH 10003 AS1	36

Schienenhersteller
SCHNEEBERGER
LINEAR TECHNOLOGY

LWH	25	LWH..B, LWH..SL, LWH..M, LWHG, LWHT..B, LWHT..SL, LWHT..M, LWHTG	✆	✆
	30	LWH..B, LWH..SL, LWH..M, LWHG, LWHT..B, LWHT..SL, LWHT..M, LWHTG	✆	✆
	35	LWH..B, LWH..M, LWHG, LWHT..B, LWHT..M, LWHTG	KBH 3510 AS1	8
	45	LWH..B, LWH..M, LWHG, LWHT..B, LWHT..M, LWHTG	KBH 4510 AS1	14
	55	LWH..B, LWHG, LWHT..B, LWHTG	✆	✆
	65	LWH..B, LWHG, LWHT..B, LWHTG	✆	✆
	85	LWHG, LWHTG	✆	✆
MH	25	MH, MHG, MHT, MHTG	✆	✆
	30	MH, MHG, MHT, MHTG	✆	✆
	35	MH, MHG, MHT, MHTG	KBH 3510 AS1	8
	45	MH, MHG, MHT, MHTG	KBH 4510 AS1	14
LRX	25	LRXC, LRX, LRXG	KBH 2510 BS1	2
	30	LRXC, LRX, LRXG	KBH 3010 BS1	3
	35	LRXC, LRX, LRXG	KBH 3510 BS1	8
		LRXDC, LRXD, LRXDG	KBH 3510 BS3	30
	45	LRXC, LRX, LRXG	KBH 4510 BS1	14
	55	LRXC, LRX, LRXG	KBH 5510 BS1	19
		LRXDC, LRXD, LRXDG	KBH 5510 BS3	39
	65	LRXC, LRX, LRXG	KBH 6510 BS1	25
		LRXDC, LRXD, LRXDG	KBH 6510 BS3	26
	85	LRX, LRXG	✆	✆
	100	LRXG	✆	✆
MX	25	MXC, MX, MXG, MXL	KBH 2510 BS1	2
	30	MXC, MX, MXG, MXL	KBH 3010 BS1	3
	35	MXC, MX, MXG, MXL	KBH 3510 BS1	8
	45	MXC, MX, MXG, MXL	KBH 4510 BS1*2	14
	55	MXC, MX, MXG	KBH 5510 BS1	19
	65	MXC, MX, MXG	KBH 6510 BS1	25
LWE	25	LWE..Q, LWET..Q, LWEC, LWEC..SL, LWE, LWE..SL, LWEG, LWEG..SL, LWETC, LWETC..SL, LWET, LWET..SL, LWETG, LWETG..SL	✆	✆
	30	LWE..Q, LWET..Q, LWEC, LWEC..SL, LWE, LWE..SL, LWEG, LWEG..SL, LWETC, LWETC..SL, LWET, LWET..SL, LWETG, LWETG..SL	✆	✆
	35	LWE..Q, LWET..Q, LWEC, LWE, LWETC, LWET	✆	✆
	45	LWE, LWET	✆	✆
ME	25	MH, MHG, MHT, MHTG	✆	✆
		MEC, MEC..SL, ME, ME..SL, MEG, MEG..SL, METC, METC..SL, MET, MET..SL, METG, METG..SL	✆	✆
	30	MEC, MEC..SL, ME, ME..SL, MEG, MEG..SL, METC, METC..SL, MET, MET..SL, METG, METG..SL, MH, MHG, MHT, MHTG	✆	✆
	35	MEC, ME, METC, MET, MH, MHG, MHTG	✆	✆
	45	ME, MET, MH, MHG, MHT, MHTG	✆	✆

Schienenhersteller
IKO

*2 Nur ohne Abdeckband einsetzbar

Nummerschlüssel-Erklärung siehe Seite 11

© Copyright

Schienenhersteller

Schienentyp	Schienengröße	Wagentyp	Artikelnummer	Maßtabelle [Seite 118 und 119]
TKD (KUE)	25	KWE	✆	✆
	30	KWE	✆	✆
	35	KWE	✆	✆
TKVD (KUVE)	25	KWVE..-B, KWVE..-B-L, KWVE..-B-EC, KWVE..-B-HS, KWVE..-BS-HS	✆	✆
	30	KWVE..-B, KWVE..-B-EC, KWVE..-B-L	✆	✆
	35	KWVE..-B, KWVE..-B-EC, KWVE..-B-L	KBH 3502 BS1	7
	45	KWVE..-B, KWVE..-B-EC, KWVE..-B-L	KBH 4502 BS1	13
	55	KWVE..-B, KWVE..-B-L	✆	✆
TKSD (KUSE)	25	KWSE, KWSE..-L	✆	✆
	30	KWSE, KWSE..-L	✆	✆
	35	KWSE, KWSE..-L	KBH 3502 AS1	7
	45	KWSE, KWSE..-L	KBH 4502 AS1	13
	55	KWSE, KWSE..-L	✆	✆
TSX..E (RUE)	25	RWU..-D-FE, RWU..-D-OE, RWU..-D-L-FE, RWU..-D-L-OE	X	X
	35	RWU..-E, RWU..-E-L	X	X
	45	RWU..-E, RWU..-E-L	KBH 4502 DS1	13
	55	RWU..-E, RWU..-E-L	KBH 5502 DS1	27
	65	RWU..-E, RWU..-E-L	KBH 6502 DS1	23
	100	RWU..-E-L	KWH 10002 DS1	36

Schienenhersteller

LH	25	LAH..EMZ, LAH..GMZ	✆	✆
	30	LAH..EMZ, LAH..GMZ	✆	✆
	35	LAH..EMZ, LAH..GMZ	KBH 3504 BS1	8
	45	LAH..EMZ, LAH..GMZ	KBH 4504 BS1	14
	55	LAH..EMZ, LAH..GMZ	KBH 5504 BS1	19
	65	LAH..EMZ, LAH..GMZ	KBH 6504 BS1	25
SH	25	SAH..EMZ, SAH..GMZ	✆	✆
	30	SAH..EMZ, SAH..GMZ	✆	✆
	35	SAH..EMZ, SAH..GMZ	KBH 3504 BS1	8
LS	25	LAS.. JMZ, LAS..EMZ	✆	✆
	30	LAS.. JMZ, LAS..EMZ	✆	✆
	35	LAS.. JMZ, LAS..EMZ	KBH 3504 AS1	8
SS	25	SAS..JMZ, SAS..EMZ	✆	✆
	30	SAS..JMZ, SAS..EMZ	✆	✆
	35	SAS..JMZ, SAS..EMZ	KBH 3504 AS1	8
RA	25	RA..EM, RA..GM	✆	✆
	30	RA..EM, RA..GM	✆	✆
	35	RA..EM, RA..GM	KBH 3504 FS1	8
		RA..AN, RA..BN	KBH 3504 FS3	30
	45	RA..EM, RA..GM	✆	✆
	55	RA..EM, RA..GM	KBH 5504 FS1	19
	65	RA..EM, RA..GM	✆	✆

Schienenhersteller

HGR..R, HGR..T	25	HGW..CC, HGW..HC, QHW..CC, QHW..HC	KBH 2512 ES1	40
	30	HGW..CC, HGW..HC, QHW..CC, QHW..HC	✆	✆
	35	HGW..CC, HGW..HC, QHW..CC, QHW..HC	✆	✆
	45	HGW..CC, HGW..HC, QHW..CC, QHW..HC	✆	✆
	55	HGW..CC, HGW..HC	✆	✆
	65	HGW..CC, HGW..HC	✆	✆
EGR..R, EGR..U, EGR..T	25	EGW...SC, EGW...CC, QEW..SC, QEW..CC	X	X
	30	EGW...SC, EGW...CC, QEW..SC, QEW..CC	KBH 3012 CS1	3
	35	EGW...SC, EGW...CC	✆	✆
RG..T	25	RGW..CC, RGW..HC	✆	✆
	30	RGW..CC, RGW..HC	✆	✆
	35	RGW..CC, RGW..HC	KBH 3512 FS1*2	7
	45	RGW..CC, RGW..HC	KBH 4512 FS1*2	13
		RGH..CA, RGH..HA	✆	✆
	55	RGW..CC, RGW..HC	KBH 5512 FS1*2	18
	65	RGW..CC, RGW..HC	KBH 6512 FS1*2	23

X: nicht realisierbar

*2 Nur ohne Abdeckband einsetzbar

Nummerschlüssel-Erklärung siehe Seite 11

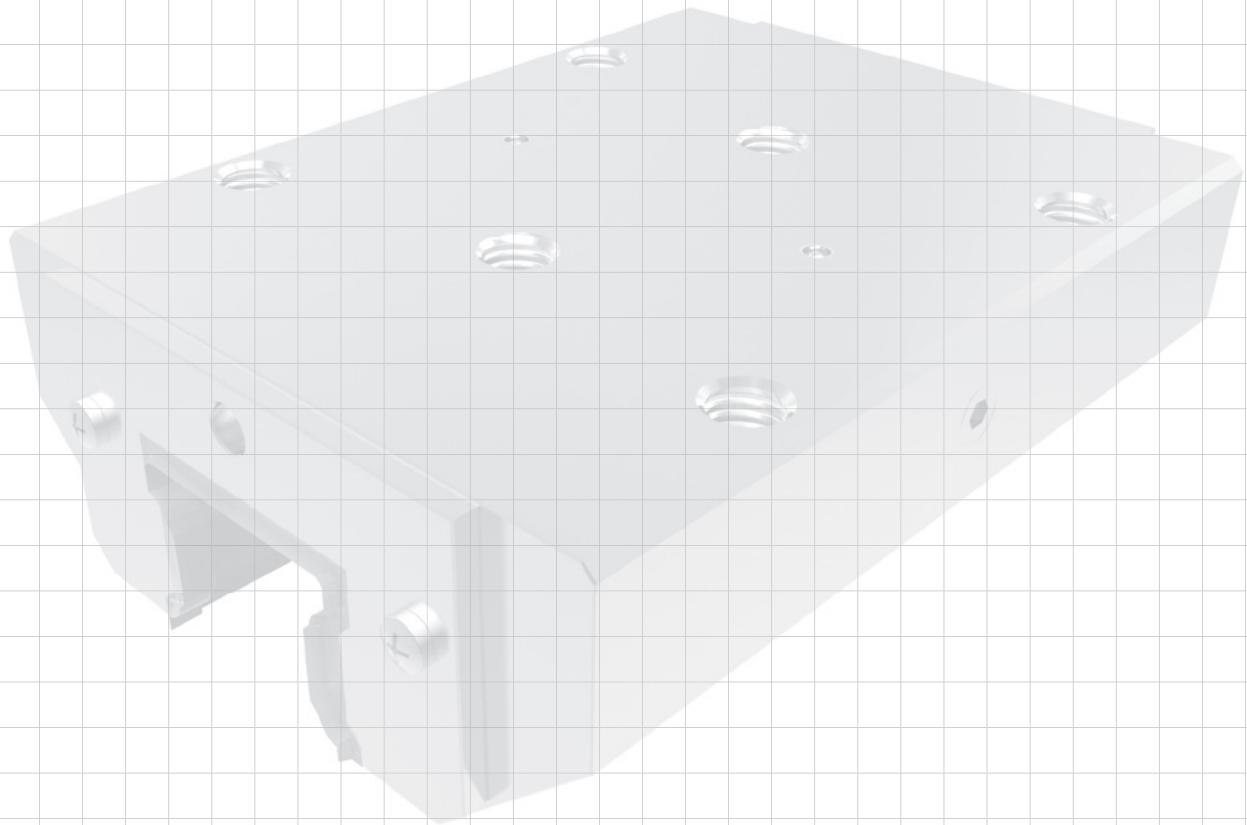

© Copyright

KBH

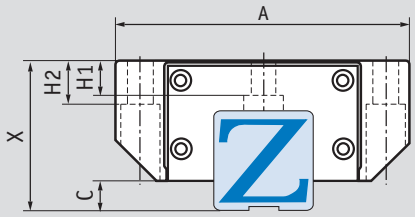

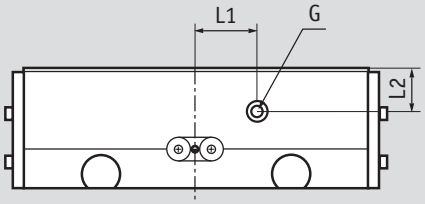

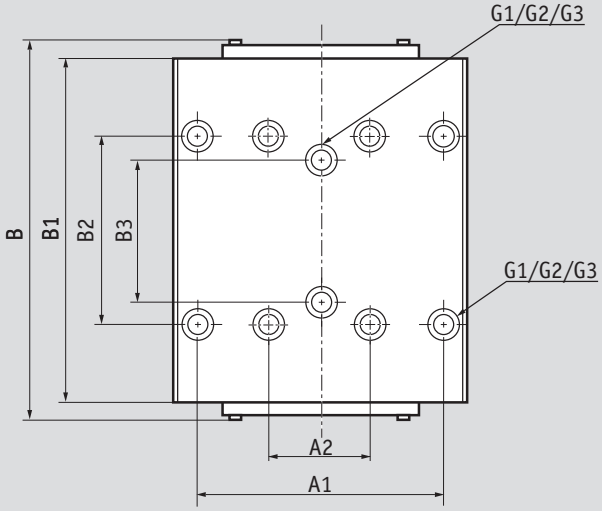

Achtung: C-Maß beachten/Störkontur möglich!

Bemerkung:

G: Der Hydraulikanschluss
ist beidseitig verfügbar

Für die Druckbeaufschlagung ist nur ein Anschluss nötig.
Rücklaufdruck der Tankleitung kleiner 1,5bar.

Maßtabelle	Haltekraft [N] KBH	max. Betriebsdruck [bar]	A [mm]	A1/A2 [mm]	B max. [mm]	B1 [mm]	B2 [mm]	B3 [mm]	C [mm]	X [mm]	G	G1	G2 [mm]	G3	H1 [mm]	H2 [mm]	L1 [mm]	L2 [mm]
1	2200	100	70	57	109	98	45	40	6,5	36	1/8“	M8	6,8	M6	7	9	0	8
2	2200	100	70	57	108	98	45	45	6,5	36	1/8“	M8	6,8	M6	5,8	9	10	9
3	3000	100	90	72	120	111,5	52	52	7	42	1/8“	M10	8,6	M8	7	10	0	10,5
4	4300	150	100	82	137	128,5	62	62	8	44	1/8“	M10	8,6	M8	7	12	0	12
5	5700	150	100	82	137	128,5	62	52	7	48	1/8“	M10	8,6	M8	11	12	0	12
6	5700	150	100	82	141	128,5	62	52	8	48	1/8“	M10	8,6	M8	10,2	12	0	12
7	5700	150	100	82	148	128,5	62	52	8	48	1/8“	M10	8,6	M8	6,4	12	0	12
8	5700	150	100	82	145	128,5	62	62	8	48	1/8“	M10	8,6	M8	6,4	12	0	12
9	3500	100	70	50	137	128,5	72	72	7	55	1/8“	M8	-	-	13	13	0	18
10	7400	150	120	100	176	163	80	80	10	52	1/8“	M12	10,5	M10	10,4	15	0	12
11	9900	150	120	100	175	163	80	60	9	60	1/8“	M12	10,5	M10	12,4	15	0	15
12	9900	150	120	100	170	163	80	60	10	60	1/8“	M12	10,5	M10	12,4	15	0	15
13	9900	150	120	100	185	163	80	60	10	60	1/8“	M12	10,5	M10	11,9	15	0	15
14	9900	150	120	100	176	163	80	80	10	60	1/8“	M12	10,5	M10	11,9	15	0	15
15	7400	100	86	60	171	163	80	80	9	70	1/8“	M10	-	-	18	18	0	24
16	10200	150	140	116	202	192	95	95	12	63	1/8“	M14	12,5	M12	13,7	16	0	16
17	13700	150	140	116	205	192	95	70	12	70	1/8“	M14	12,5	M12	13,7	18	0	16
18	13700	150	140	116	209	192	95	70	13	70	1/8“	M14	12,5	M12	13,5	18	0	16
19	13700	150	140	116	209	192	95	95	13	70	1/8“	M14	12,5	M12	13,5	18	0	16
20	13700	150	100	75	205	192	95	95	12	80	1/8“	M12	-	-	19	19	0	26
21	17000	150	170	142	219	208	110	110	11	75	1/4“	M16	14,5	M14	21	25	0	20
22	22700	150	170	142	246	235	110	82	14	90	1/4“	M16	14,5	M14	21,5	23	0	20
23	22700	150	170	142	258	235	110	82	14	90	1/4“	M16	14,5	M14	14,5	22	0	20
24	22700	150	170	142	264	235	110	82	14	90	1/4“	M16	14,5	M14	14	23	0	20
25	22700	150	170	142	250	235	110	110	14	90	1/4“	M16	14,5	M14	14,5	22	0	20
26	22700	150	126	76	264	235	120	120	14	90	1/4“	M16	-	-	21	21	0	20
27	13700	150	140	116	215	192	95	70	13	70	1/8“	M14	12,5	M12	13,5	18	0	16
28	22700	150	200	172/50	250	235	110	110	14	100	1/4“	M14	20	M12	20	20	0	20
29	3500	100	70	50	139	128,5	72	72	6	55	1/8“	M8	-	-	13	13	0	18
30	3500	100	70	50	150	128,5	72	72	8	55	1/8“	M8	-	-	13	13	0	18
31	7400	100	86	60	185	163	80	80	10	70	1/8“	M10	-	-	18	18	0	24
32	13700	150	100	75	215	192	95	95	13	80	1/8“	M12	-	-	19	19	0	26
33	22700	150	126	76	258	235	120	120	14	90	1/4“	M16	-	-	21	21	0	20
34	34000	150	250	200	226	208	150	150	7	105	1/4“	M20	17,5	M16	24	30	0	20
35	27400	150	215	185	210	192	140	140	16	110	1/4“	M20	17,5	M16	19,8	35	0	20
36	34000	150	250	200	231	208	150	150	15	120	1/4“	M20	17,5	M16	17,5	30	0	20
37	13700	150	165	140/40	200	192	95	95	12	80	1/4“	M12	-	-	19	19	0	16
38	46000	150	320	270	245	227	102,5	102,5	25	160	1/4“	M27	24	M24	29	45	0	50
39	13700	150	100	75	203	192	95	95	9	80	1/8“	M12	-	-	19	19	0	26
40	2200	100	70	57	108	98	45	40	6,5	36	1/8“	M8	6,8	M6	5,8	9	10	9

© Copyright
✆ +49.7844.9138-0
www.zimmer-gmbh.com

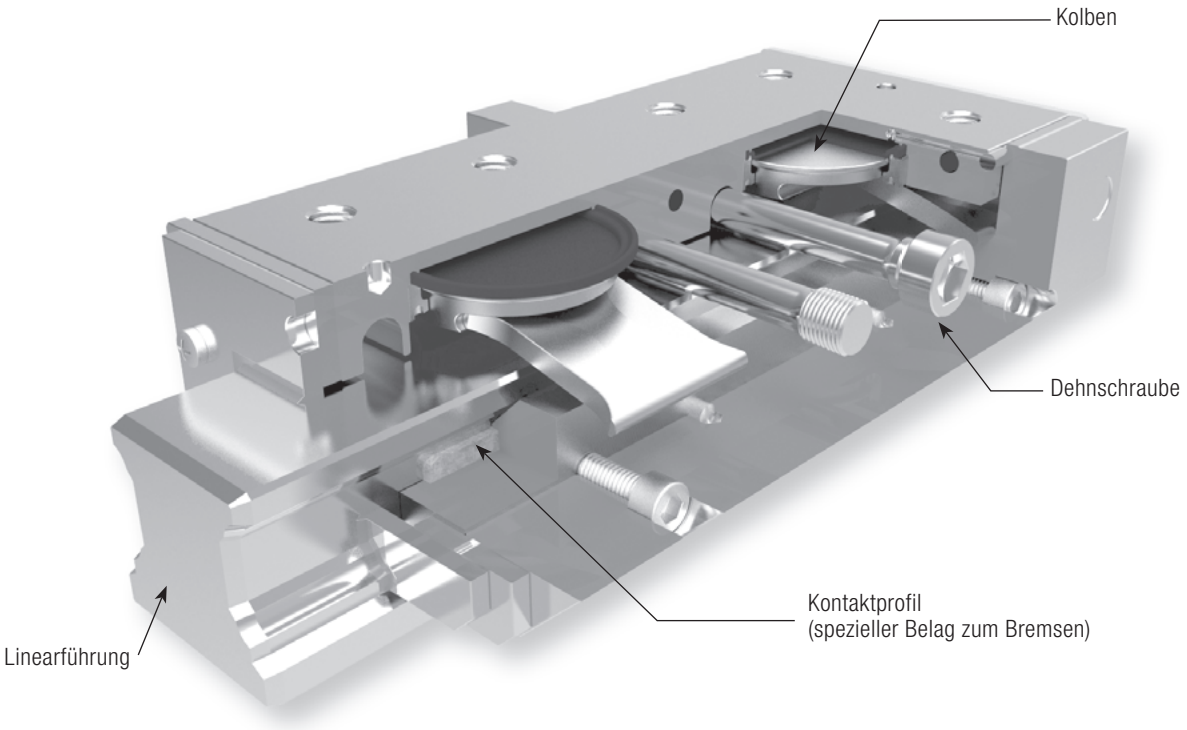

Hydraulische Schwerlastbremse:

Das Klemm- und Bremselement mit Federenergiespeicher **KBHS**

Die KBHS-Baureihe ist eine hydraulisch betätigte Schwerlastbremse mit Federenergiespeicher.
Die Funktion beruht auf dem Kniehebelprinzip. Mittels vorgespannten Dehnschrauben wird bei Druckabfall die Haltekraft erzeugt. Hierbei werden die großflächigen Kontaktprofile, ausgestattet mit einem speziellen Bremsbelag, direkt an die Freiflächen der Profilschiene gepresst.
Bei einem hydraulischen Öffnungsdruck von 150 bar werden Haltekräfte von bis zu 25 000 N erreicht. Die KBHS-Baureihe besitzt eine kompakte Bauform und ist ab Schienengröße 35 bis 125 einsetzbar.

Die Baureihe KBHS ist zum Bremsen und Klemmen auf Linearführungen konzipiert. Aufgrund der Materialpaarung Linearführung/Kontaktprofil ist eine Verletzung der Linearführung durch das Kontaktprofil ausgeschlossen. Um Verletzungen durch Späne zwischen Kontaktprofil und Linearführung zu vermeiden, sind die Elemente mit den Orginalabstreifern des jeweiligen Linearführungsherstellers und Längsabstreifern als Zubehör ausgestattet. Um die Lebensdauer der Abstreifer zu gewährleisten, sind die entsprechenden Hinweise des jeweiligen Linearführungshersteller zu beachten.
Auslegung bezüglich des zu erwartenden Bremsweges erhalten sie durch unsere technische Beratung. Die Berechnungen stützen sich auf Versuchsreihen sowie Erfahrungen aus der Industrie.

Baureihe KBHS

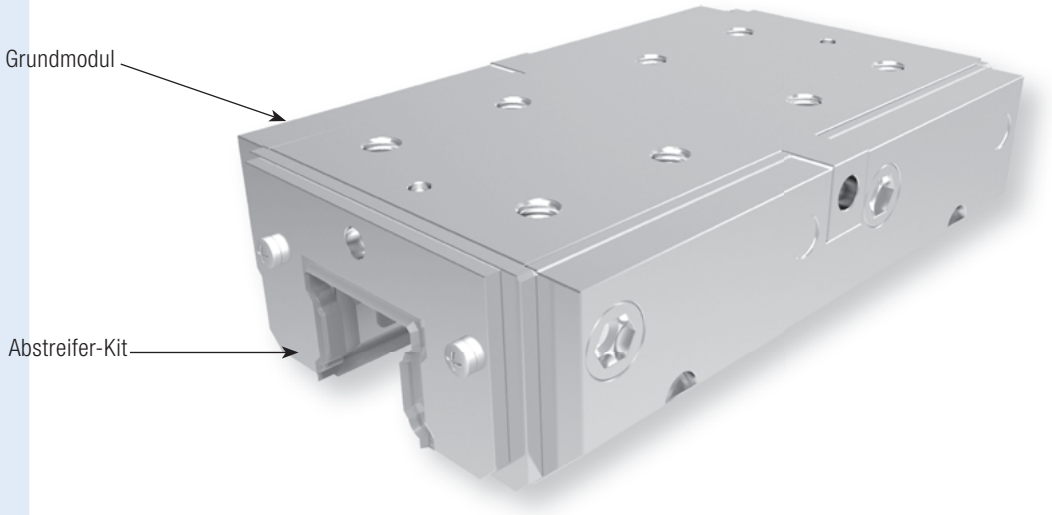

Technische Daten Baureihe KBHS:

Schienengöße	35–125
Haltekräfte	7 500 N–25 000 N
minimaler Betriebsdruck	150 bar
maximal zulässiger Spitzendruck	160 bar
Federenergiespeicher	√
PLUS-Anschluss	-
Klemmzyklen	500 000 (B10d-Wert)
Bremszyklen	2 000

Einsatzmöglichkeiten KBHS:
- Maschinentischklemmung von schwer zerspanenden Bearbeitungszentren
- Klemmen und Bremsen von schweren Handhabungssystemen
- Bremsen in Notaus Situationen
- Klemmen bei Druckabfall

Anschlussmöglichkeiten KBHS:
Bei der KBHS-Baureihe ist der Hydraulikanschluss beidseitig möglich.

Abstreifer KBHS:
Die KBHS-Baureihe wird nur mit Abstreifer-Kit ausgeliefert.

© Copyright

KBHS

Schienenhersteller	Schienentyp	Schienengröße	Wagentyp	Artikelnummer	Maßtabelle [Seite 124]
THK The Mark of Linear Motion	HSR	35	HSR..A, HSR..AM, HSR..LA, HSR..LAM, HSR..B, HSR..BM, HSR..LB, HSR..LBM, HSR..C, HSR..CA, HSR..CAM, HSR..HA, HSR..HAM, HSR..CB, HSR..CBM, HSR..HB, HSR..HBM	KBHS 3501 AS1A	1
		45	HSR..A, HSR..LA, HSR..B, HSR..LB, HSR..CA, HSR..HA, HSR..CB, HSR..HB	KBHS 4501 AS1A	2
		55	HSR..A, HSR..LA, HSR..B, HSR..LB, HSR..CA, HSR..HA, HSR..CB, HSR..HB	KBHS 5501 AS1A	4
		65	HSR..A, HSR..LA, HSR..B, HSR..LB, HSR..CA, HSR..HA, HSR..CB, HSR..HB	KBHS 6501 AS1A	3
	SHS	35	SHS..C, SHS..LC	KBHS 3501 CS1A	1
		45	SHS..C, SHS..LC	KBHS 4501 CS1A	2
		55	SHS..C, SHS..LC	KBHS 5501 CS1A	4
		65	SHS..C, SHS..LC	KBHS 6501 CS1A	3
	SRG	35	SRG..C, SRG..LC	KBHS 3501 ES1A	1
		45	SRG..C, SRG..LC	KBHS 4501 ES1A	2
		55	SRG..C, SRG..LC	KBHS 5501 ES1A	4
		65	SRG..LC	KBHS 6501 ES1A	3
Rexroth Bosch Group	R1605, R1606, R1607, R1608, R1645, R1647, R2045, R2047	35	R1631, R1651, R1653, R1661, R1665, R2001, R2002, R2000	KBHS 3505 AS1A	1
		45	R1651, R1653	KBHS 4505 AS1A	2
		55	R1651, R1653	✆	✆
		65	R1651, R1653	KBHS 6505 AS1A	3
	R1805, R1806, R1807, R1845, R1846, R1847	35	R1851, R1853	KBHS 3505 BS1A	1
		45	R1851, R1853	KBHS 4505 BS1A	2
		55	R1851, R1853	KBHS 5505 BS1A	4
		65	R1851, R1853	KBHS 6505 BS1A	3
	R1835, R1865	100	R1861, R1863	✆	✆
		125	R1861, R1863	KBHS 12505 BS1A	6
SCHNEEBERGER	MRS	35	MRW..A, MRW..B	KBHS 3503 AS1A	1
		45	MRW..A, MRW..B	KBHS 4503 AS1A	2
		55	MRW..A, MRW..B	X	X
		65	MRW..B	KBHS 6503 AS1A	3
IKO	LWH	35	LWH..B, LWH..M, LWHG, LWHT..B, LWHT..M, LWHTG	✆	✆
		45	LWH..B, LWH..M, LWHG, LWHT..B, LWHT..M, LWHTG	✆	✆
		55	LWH..B, LWHG, LWHT..B, LWHTG	✆	✆
		65	LWH..B, LWHG, LWHT..B, LWHTG	✆	✆
	MH	35	MH, MHG, MHT, MHTG	✆	✆
		45	MH, MHG, MHT, MHTG	✆	✆
	LRX	35	LRXC, LRX, LRXG	KBHS 3510 BS1A	1
		45	LRXC, LRX, LRXG	KBHS 4510 BS1A	2
		55	LRXC, LRX, LRXG	KBHS 5510 BS1A	5
		65	LRXC, LRX, LRXG	KBHS 6510 BS1A	3
	MX	35	MXC, MX, MXG, MXL	KBHS 3510 BS1A	1
		45	MXC, MX, MXG, MXL	KBHS 4510 BS1A	2
		55	MXC, MX, MXG	KBHS 5510 BS1A	5
		65	MXC, MX, MXG	KBHS 6510 BS1A	3
	LWE	35	LWE..Q, LWET..Q, LWEC, LWE, LWETC, LWET	✆	✆
		45	LWE, LWET	✆	✆
	ME	35	MEC, ME, METC, MET, MH, MHG, MHTG	✆	✆
		45	ME, MET, MH, MHG, MHT, MHTG	✆	✆

X: nicht realisierbar

*[1] Dient zur Erweiterung der Maßtabelle sowie des Datenblattes

Nummerschlüssel-Erklärung siehe Seite 11

Schienentyp	Schienengröße	Wagentyp	Artikelnummer	Maßtabelle [Seite 124]
TKVD (KUVE)	35	KWVE..-B, KWVE..-B-EC, KWVE..-B-L	KBHS 3502 BS1A	1
	45	KWVE..-B, KWVE..-B-EC, KWVE..-B-L	KBHS 4502 BS1A	2
	55	KWVE..-B, KWVE..-B-L	✆	✆
TKSD (KUSE)	35	KWSE, KWSE..-L	KBHS 3502 AS1A	1
	45	KWSE, KWSE..-L	KBHS 4502 AS1A	2
	55	KWSE, KWSE..-L	✆	✆
TSX -E (RUE)	35	RWU..-E, RWU..-E-L	KBHS 3502 DS1A	1
	45	RWU..-E, RWU..-E-L	KBHS 4502 DS1A	2
	55	RWU..-E, RWU..-E-L	KBHS 5502 DS1A	4
	65	RWU..-E, RWU..-E-L	KBHS 6502 DS1A	3

Schienenhersteller

INA

LH	35	LAH..EMZ, LAH..GMZ	KBHS 3504 BS1A	1
	45	LAH..EMZ, LAH..GMZ	KBHS 4504 BS1A	2
	55	LAH..EMZ, LAH..GMZ	✆	✆
	65	LAH..EMZ, LAH..GMZ	✆	✆
SH	35	SAH..EMZ, SAH..GMZ	KBHS 3504 BS1A	1
LS	35	LAS..JMZ, LAS..EMZ	KBHS 3504 AS1A	1
SS	35	SAS..JMZ, SAS..EMZ	KBHS 3504 AS1A	1
RA	35	RA..EM, RA..GM	KBHS 3504 FS1A	1
	45	RA..EM, RA..GM	KBHS 4504 FS1A	2
	55	RA..EM, RA..GM	✆	✆
	65	RA..EM, RA..GM	KBHS 6504 FS1A	3

NSK

HGR..R, HGR..T	35	HGW..CC, HGW..HC, QHW..CC, QHW..HC	KBHS 3512 ES1A*4	1
	45	HGW..CC, HGW..HC, QHW..CC, QHW..HC	KBHS 4512 ES1A*4	2
	55	HGW..CC, HGW..HC	✆	✆
	65	HGW..CC, HGW..HC	✆	✆
RG..T	35	RGW..CC, RGW..HC	✆	
	45	RGW..CC, RGW..HC	KBHS 4512 FS1A	2
	55	RGW..CC, RGW..HC	KBHS 5512 FS1A	4
	65	RGW..CC, RGW..HC	KBHS 6512 FS1A	3

Schienenhersteller

HIWIN Lineartechnologie

*4 Linearführung muß im Klemmbereich geschliffen sein!

Nummerschlüssel-Erklärung siehe Seite 11

© Copyright

KBHS

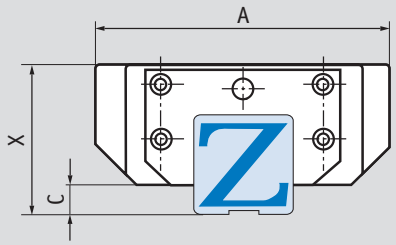

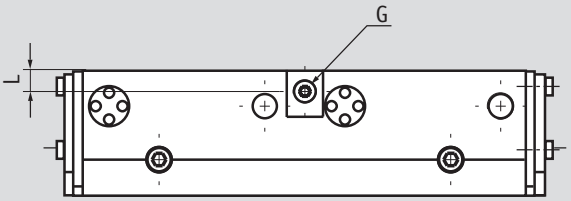

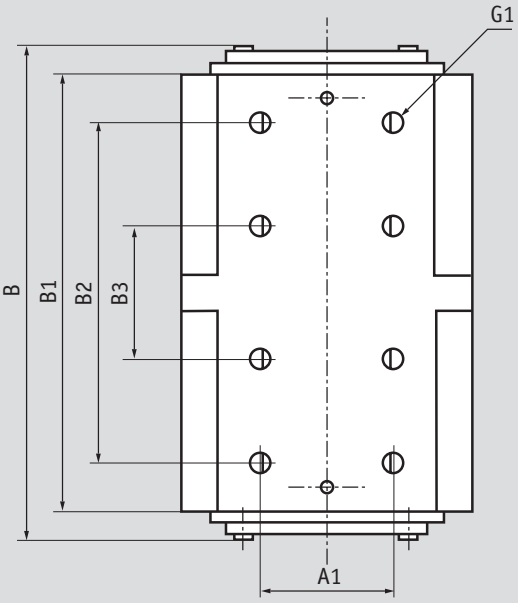

Achtung: C-Maß beachten/Störkontur möglich!

Bemerkung:

G: Der Hydraulikanschluss
ist beidseitig verfügbar

Für die Druckbeaufschlagung ist nur ein Anschluss nötig.
Rücklaufdruck der Tankleitung kleiner 1,5bar.

Maßtabelle	Haltekraft [N] KBHS	max. Betriebsdruck [bar]	A [mm]	A1 [mm]	B max. [mm]	B1 [mm]	B2 [mm]	B3 [mm]	C [mm]	X [mm]	G	G1	L [mm]
1	7500	150	100	41	184	155	122	46	6	48	1/8“	M8/15	9
2	9000	150	120	55	210	180	140	55	8	60	1/8“	M10/19,3	9
3	16000	150	170	70	301	270	205	80	11,5	90	1/4“	M16/29,3	11
4	11500	160	140	60	236	214	165	65	10	70	1/8“	M12/21,3	8
5	11500	160	140	60	233	214	165	65	9	70	1/8“	M12/21,3	8
6	25000	160	240	100	340	300	240	76	26	160	1/8“	M16/25	11

© Copyright

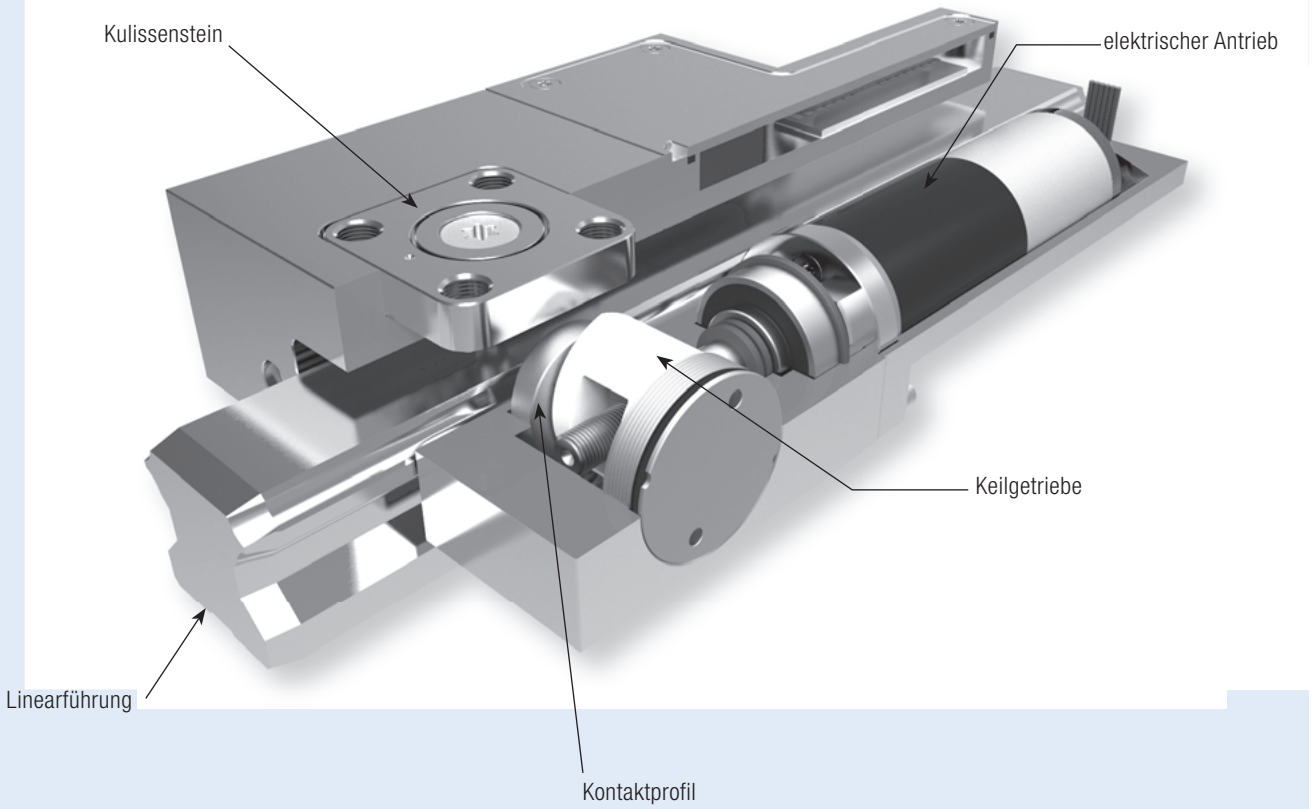

Hohe Haltekräfte – elektrischer Antrieb:
Das elektrische Klemmelement **LCE**

Die LCE ist eine Weiterentwicklung der MKE-Baureihe.*
Gegenüber der MKE besitzt die LCE eine abgesetzte Anschlussbuchse. Die dadurch erreichte kompaktere Bauweise gegenüber der MKE, ermöglicht einen direkten Austausch.
Die Klemmkraft wird klassisch durch ein Keilgetriebe erzeugt.
Die LCE zeichnet sich durch eine schwimmende Lagerung aus, somit treten beim Klemmvorgang keine Querkräfte in der Anschlusskonstruktion auf.
Durch das verbesserte Funktionsprinzip erreicht die LCE-Baureihe sehr hohe Zyklenzahlen und schnellere Taktzeiten als die MKE-Baureihe.

Die Elektronikbaugruppe setzt sich aus zwei Teilen zusammen, ein in das Klemmelement intergriertem Teil und einer Ansteuerelektronik.
Durch die elektronische Überwachung des Stromes wird die geforderte Klemmkraft gezielt erreicht.
Das selbsthemmende Funktionsprinzip ermöglicht stromloses bzw. spannungsfreies Klemmen, d. h. im gelösten oder geklemmten Zustand liegt nur die Steuerspannung an.

* MKE Vorgänger-Baureihe der LCE

Baureihe LCE

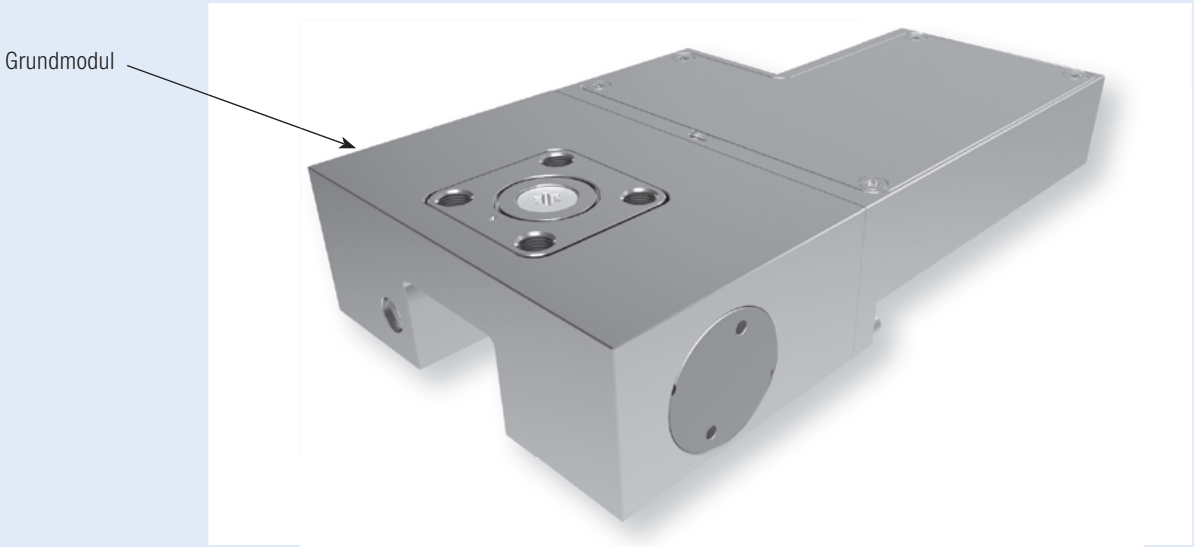

Technische Daten Baureihe LCE:

Schienengöße	15–35
Haltekräfte	550 N–2 000 N
Federenergiespeicher	-
PLUS-Anschluss	-
Klemmzyklen	5 Mio. (Bd10d-Wert)
Bremszyklen	nicht geeignet
Schutzart	IP 65

Externe Elektronikbaugruppe LCE:

Versorgungsspannung	24V DC
Stromaufnahme	Einschaltstrom größenabhägig (siehe Datenblatt)
Absicherung	Elektronikbaugruppe mit separater Sicherung ausgerüstet
Abmessungen	L=100 mm, B=22,5 mm T=115 mm
Befestigung	Auf Hutschiene aufrastbar
Steuereingänge	Direction (auf/zu) 24 V DC
Steuerausgänge	Pos. 0 (geöffnet) PNP 24 V, 500 mA kurzschlussfest Pos. 1 (geschlossen) PNP 24 V, 500 mA kurzschlussfest
Verbindungsleitung	Stecker 12x1, Stecker auf Klemmungsseite, Steckerleitung 8-polig geschirmt (als Zubehör erhältlich) oder Klemmung mit fest angeschlossener Leitung (3 m)
Klemmenbelegung	Abrufbar unter www.zimmer-gmbh.com

Einsatzmöglichkeiten LCE:

- Achse mit elektrischer Positionierung
- Tischtraversen in der Medizintechnik
- Positionierung von Hubwerken
- Elektrische Klemmung von Maschinentischen

Anschlussmöglichkeiten LCE:

Die LCE wird mit einer externen Steuerung und einer 8-poligen Steckerleitung, die als Zubehör erhältlich ist, ausgeliefert. Bitte bei der Bestellung angeben!

Zubehör Adapterplatte LCE:

Je nach Höhe des Führungswagens (Maß D) ist zusätzlich eine Adapterplatte zu bestellen (siehe Tabelle ab Seite 128).

Zubehör Steckerleitung LCE:

8-polige Steckerleitung mit Schraubverschluss (M12x1 **gerade** oder **90° Winkel**) und angespitztem Kabel (hochflexibel, ölbeständig)

Artikelnummer Steckerleitung:

CSTE00-10	**gerade**	10 m
CSTE90-10	**90° Winkel**	10 m

LCE

Schienenhersteller

THK The Mark of Linear Motion

Schienentyp	Schienengröße	Wagentyp	Artikelnummer	Adapterplatte [für Höhenausgleich]	Maß D [mm] *1	Maßtabelle [Seite 130]
SR / SSR	15	SR..W, SR..WM, SR..V, SR..VM, SR..TB, SR..TBM, SR..SB, SR..SBM, SSR..XW, SSR..XWM, SSR..XV, SSR..XVM, SSR..XTB	LCE 1501 AS1		24	1
	20	SR..W, SR..WM, SR..V, SR..VM, SR..TB, SR..TBM, SR..SB, SR..SBM, SSR..XW, SSR..XWM, SSR..XV, SSR..XVM, SSR..XTB	LCE 2001 AS1		28	2
	25	SR..W, SR..WM, SR..V, SR..VM, SR..TB, SR..TBM, SR..SB, SR..SBM, SSR..XW, SSR..XWM, SSR..XV, SSR..XVM, SSR..XTB	LCE 2501 AS1	PMK 25-2	33	3
	30	SR..W, SR..WM, SR..V, SR..VM, SR..TB, SR..TBM, SR..SB, SR..SBM, SSR..XW, SSR..XWM	LCE 3001 AS1		42	9
	35	SR..W, SR..WM, SR..V, SR..VM, SR..TB, SR..TBM, SR..SB, SR..SBM, SSR..XW	✆		48	✆
HSR	15	HSR..A, HSR..AM, HSR..B, HSR..BM, HSR..C	LCE 1501 AS1		24	1
		HSR..R, HSR..RM, HSR..YR, HSR..YRM	LCE 1501 AS1	PMK 15-4	28	
	20	HSR..A, HSR..AM, HSR..LA, HSR..LAM, HSR..B, HSR..BM, HSR..LB, HSR..LBM, HSR..C, HSR..R, HSR..RM, HSR..LR, HSR..LRM, HSR..YR, HSR..YRM, HSR..CA, HSR..CAM, HSR..HA, HSR..HAM, HSR..CB, HSR..CBM, HSR..HB, HSR..HBM	LCE 2001 AS1	PMK 20-2	30	2
	25	HSR..A, HSR..AM, HSR..LA, HSR..LAM, HSR..B, HSR..BM, HSR..LB, HSR..LBM, HSR..C, HSR..CA, HSR..CAM, HSR..HA,HSR..HAM, HSR..CB, HSR..CBM, HSR..HB, HSR..HBM	LCE 2501 AS1	PMK 25-2	36	5
		HSR..R, HSR..RM, HSR..LR, HSR..LRM, HSR..YR, HSR..YRM	LCE 2501 AS1	PMK 25-6	40	
	30	HSR..A, HSR..AM, HSR..LA, HSR..LAM, HSR..B, HSR..BM, HSR..LB, HSR..LBM, HSR..C, HSR..CA, HSR..CAM, HSR..HA, HSR..HAM, HSR..CB, HSR..CBM, HSR..HB, HSR..HBM	LCE 3001 AS1		42	9
		HSR..R, HSR..RM, HSR..LR, HSR..LRM, HSR..YR, HSR..YRM	LCE 3001 AS1	PMK 30-3	45	
	35	HSR..A, HSR..AM, HSR..LA, HSR..LAM, HSR..B, HSR..BM, HSR..LB, HSR..LBM, HSR..C, HSR..CA, HSR..CAM, HSR..HA, HSR..HAM, HSR..CB, HSR..CBM, HSR..HB, HSR..HBM	✆		48	✆
		HSR..R, HSR..RM, HSR..LR, HSR..LRM, HSR..YR, HSR..YRM	✆		55	✆
SHS	15	SHS..C, SHS..LC, SHS..V, SHS..LV	LCE 1501 AS1	PMK 15-2	24	7
		SHS..R	LCE 1501 AS1	PMK 15-6	28	
	20	SHS..C, SHS..LC, SHS..V, SHS..LV	LCE 2001 AS1	PMK 20-2	30	2
	25	SHS..C, SHS..LC, SHS..V, SHS..LV	LCE 2501 AS1	PMK 25-4	36	3
		SHS..R, SHS..LR	LCE 2501 AS1	PMK 25-8	40	
	30	SHS..C, SHS..LC, SHS..V, SHS..LV	LCE 3001 AS1	PMK 30-2	42	10
		SHS..R, SHS..LR	LCE 3001 AS1	PMK 30-5	45	
	35	SHS..C, SHS..LC, SHS..V, SHS..LV	✆		48	✆
		SHS..R, SHS..LR	✆		55	✆
SNR / SNS	25	SNR..R, SNR..LR, SNR..C, SNR..LC, SNS..R, SNS..LR, SNS..C, SNS..LC	✆		31	✆
	30	SNR..R, SNR..LR, SNR..C, SNR..LC, SNS..R, SNS..LR, SNS..C, SNS..LC	LCE 3001 AS1		38	11
	35	SNR..R, SNR..LR, SNR..C, SNR..LC, SNS..R, SNS..LR, SNS..C, SNS..LC	✆		44	✆
		SNR..CH, SNR..LCH, SNS..CH, SNS..LCH	✆		48	✆
		SNR..RH, SNR..LRH, SNS..RH, SNS..LRH	✆		55	✆
NR / NRS	25	NR..XR, NR..XLR, NR..XA, NR..XLA, NR..XB, NR..XLB, NRS..XR, NR S..XLR, NRS..XA, NRS..XLA, NRS..XB, NRS..XLB	✆		31	✆
	30	NR..R, NR..LR, NR..A, NR..LA, NR..B, NR..LB, NRS..R, NRS..LR, NRS..A, NRS..LA, NRS..B, NRS..LB	LCE 3001 AS1		38	11
	35	NR..R, NR..LR, NR..A, NR..LA, NR..B, NR..LB, NRS..R, NRS..LR, NRS..A, NRS..LA, NRS..B, NRS..LB	✆		44	✆
SRG	15	SRG..A, SRG..V	LCE 1501 ES1		24	1
	20	SRG..A, SRG..LA, SRG..V, SRG..LV	LCE 2001 ES1		30	6
	25	SRG..C, SRG..LC	LCE 2501 ES1		36	4
		SRG..R, SRG..LR	LCE 2501 ES1	PMK 25-4	40	
	30	SRG..C, SRG..LC	LCE 3001 ES1		42	8
		SRG..R, SRG..LR	LCE 3001 ES1	PMK 30-3	45	
	35	SRG..C, SRG..LC	✆		48	✆
		SRG..R, SRG..LR	✆		55	

*1 Dient zur Erweiterung der Maßtabelle sowie des Datenblattes

Nummerschlüssel-Erklärung siehe Seite 11

Schienentyp	Schienengröße	Wagentyp	Artikelnummer	Adapterplatte [für Höhenausgleich]	Maß D [mm] *1	Maßtabelle [Seite 130]
R1605, R1606, R1607, R1608, R1645, R1647, R2045, R2047	15	R1622, R1623, R1631, R1632, R1651, R1653, R1661, R1662, R1665, R1666, R2001, R2002, R2011, R2012, R2000, R2010	LCE 1505 AS1		24	1
		R1621	LCE 1505 AS1	PMK 15-4	28	
	20	R1622, R1623, R1631, R1632, R1651, R1653, R1661, R1662, R1665, R1666, R2001, R2002, R2011, R2012, R2000, R2010	LCE 2005 AS1		30	6
	25	R1622, R1623, R1631, R1632, R1651, R1653, R1661, R1662, R1665, R1666, R2001, R2002, R2011, R2012, R2000, R2010	LCE 2505 AS1		36	4
		R1621, R1624	LCE 2505 AS1	PMK 25-4	40	
	30	R1622, R1623, R1631, R1632, R1651, R1653, R1661, R1662, R1665, R1666, R2001, R2002, R2011, R2012, R2000, R2010	LCE 3005 AS1		42	8
		R1621, R1624	LCE 3005 AS1	PMK 30-3	45	
	35	R1622, R1623, R1631, R1632, R1651, R1653, R1661, R1662, R1665, R1666, R2001, R2002, R2011, R2012, R2000, R2010	✆		48	✆
		R1621, R1624	✆		55	
R1805, R1806, R1807, R1808, R1845, R1846, R1847	25	R1851, R1853	LCE 2505 BS1		36	4
		R1821, R1824	LCE 2505 BS1	PMK 25-4	40	
	35	R1851, R1853	✆		48	✆
		R1821, R1824	✆		55	

Schienenhersteller

Rexroth
Bosch Group

MRS	25	MRW..A, MRW..B	LCE 2503 AS1		36	4
		MRW..C, MRW..D, MRW..E	LCE 2503 AS1	PMK 25-4	40	
	35	MRW..A, MRW..B	✆		48	✆
		MRW..C, MRW..D, MRW..E	✆		55	
BMS	15	BMW..A, BMW..F, BMW..K	✆		24	✆
		BMW..C	✆		28	
	20	BMW..A, BMW..B, BMW..C, BMW..D	✆		30	✆
	25	BMW..A ,BMW..B, BMW..F, BMW..G	✆		36	✆
		BMW..C, BMW..D, BMW..E	✆		40	
	30	BMW..A ,BMW..B, BMW..F, BMW..G	✆		42	✆
		BMW..C, BMW..D, BMW..E	✆		45	
	35	BMW..A ,BMW..B, BMW..F, BMW..G	✆		48	✆
		BMW..C, BMW..D, BMW..E	✆		55	

Schienenhersteller

SCHNEEBERGER

LWH	15	LWH..B, LWH..SL, LWH..M, LWHT..B, LWHT..SL, LWHT..M, LWHS..B, LWHS..SL, LWHS..M	✆		24	✆
		LWHD..B, LWHD..M, LWHY	✆		28	
	20	LWH..B, LWH..SL, LWH..M, LWHG, LWHT..B, LWHT..SL, LWHT..M, LWHTG, LWHS..B, LWHS..SL, LWHS..M, LWHSG, LWHY	✆		30	✆
	25	LWH..B, LWH..SL, LWH..M, LWHG, LWHT..B, LWHT..SL, LWHT..M, LWHTG, LWHS..B, LWHS..SL, LWHS..M, LWHSG	✆		36	✆
		LWHD..B, LWHD..M, LWHDG, LWHY			40	
	30	LWH..B, LWH..SL, LWH..M, LWHG, LWHT..B, LWHT..SL, LWHT..M, LWHTG, LWHS..B, LWHS..SL, LWHS..M, LWHSG	✆		42	✆
		LWHD..B, LWHD..M, LWHDG, LWHY	✆		45	
	35	LWH..B, LWH..M, LWHG, LWHT..B, LWHT..M, LWHTG	✆		48	✆
		LWHD..B, LWHD..M, LWHDG, LWHY	✆		55	
MH	15	MH, MHT, MHS	✆		24	✆
		MHD	✆		28	
	20	MH, MHG, MHT, MHTG, MHS, MHSG	✆		30	✆
	25	MH, MHG, MHT, MHTG, MHS, MHSG	✆		36	✆
		MHD, MHDG	✆		40	
	30	MH, MHG, MHT, MHTG, MHS, MHSG	✆		42	✆
		MHD, MHDG	✆		45	
	35	MH, MHG, MHT, MHTG	✆		48	✆
		MHD, MHDG	✆		55	

Schienenhersteller

IKO

*1 Dient zur Erweiterung der Maßtabelle sowie des Datenblattes

Nummerschlüssel-Erklärung siehe Seite 11

© Copyright

LCE

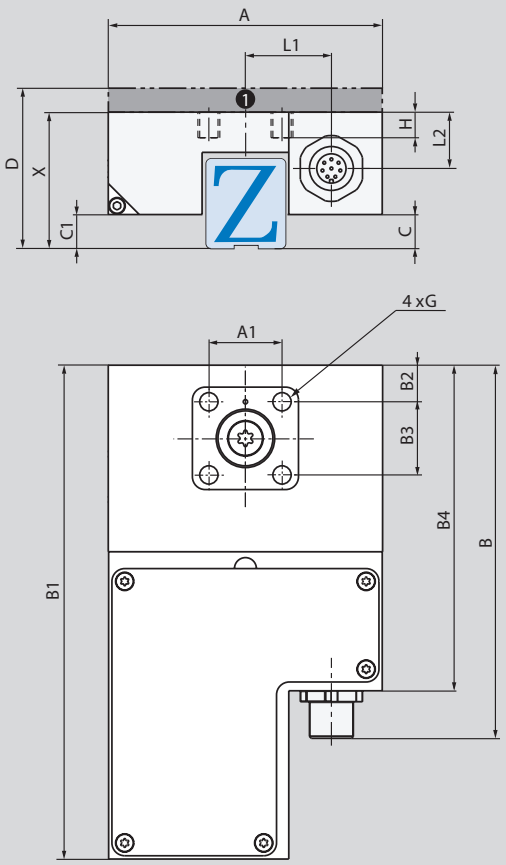

Achtung: C-Maß beachten/Störkontur möglich!

❶ Adapterplatte PMK (Zubehör)

Maßtabelle	Haltekraft [N] LCE	A [mm]	A1 [mm]	B [mm]	B1 [mm]	B2 [mm]	B3 [mm]	B4 [mm]	C [mm]	C1 [mm]	X [mm]	G [mm]	L1 [mm]	L2 [mm]	H [mm]
1	550	55	15	93	115	8,5	15	80	4,75	2,85	24	M4	17,5	10,7	4,5
2	800	62,8	20	103	115	6	20	90	7,05	4,05	28	M5	21	11	5,5
3	1200	75	20	107	135	10	20	94	4	4	32	M6	23,5	15,4	6
4	1200	75	20	107	135	10	20	94	8	3,5	36	M6	23,5	15,4	6
5	1200	75	20	107	135	10	20	94	6	6	34	M6	23,5	15,4	6
6	800	62,8	20	103	115	6	20	90	9,05	3,05	30	M5	21	11	5,5
7	550	55	15	93	115	8,5	15	80	2,75	0,85	22	M4	17,5	10,7	4,5
8	2000	90	22	110	153,5	9	22	97	10	3,5	42	M8	29	20	8
9	2000	90	22	110	153,5	9	22	97	10	7	42	M8	29	20	8
10	2000	90	22	110	153,5	9	22	97	8	5	40	M8	29	20	8
11	2000	90	22	110	153,5	9	22	97	6	3	38	M8	29	20	8

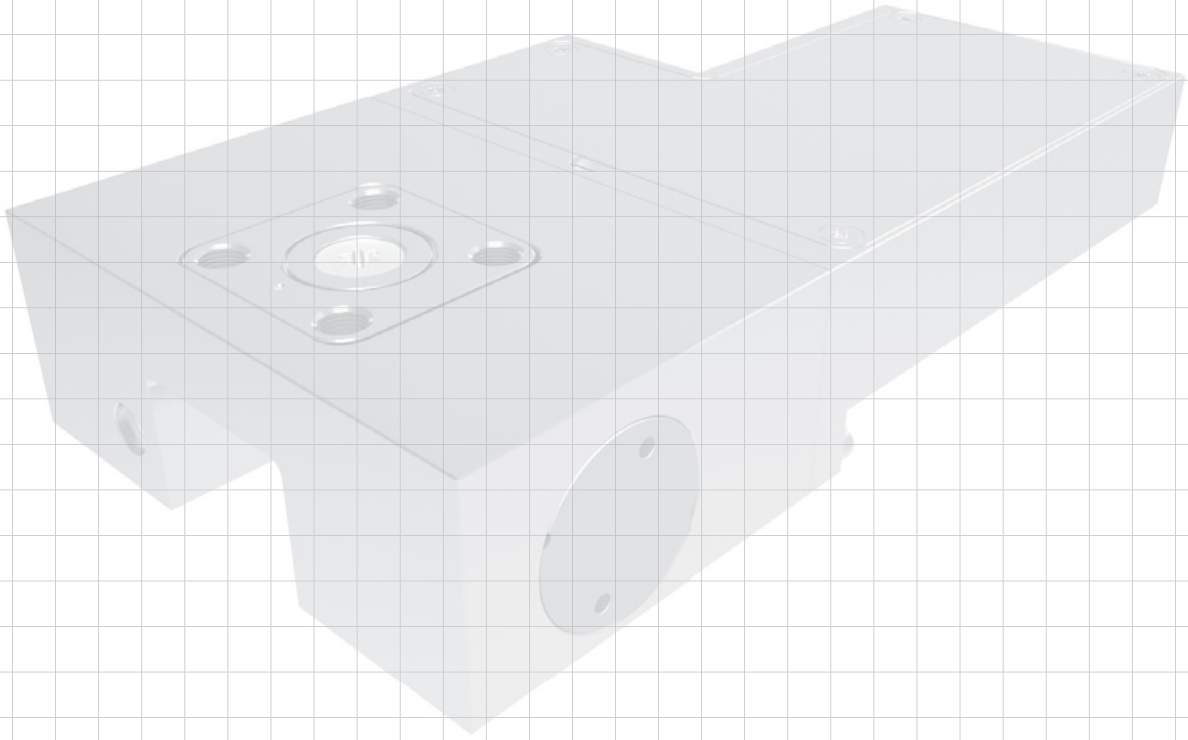

© Copyright
✆ +49.7844.9138-0
www.zimmer-gmbh.com

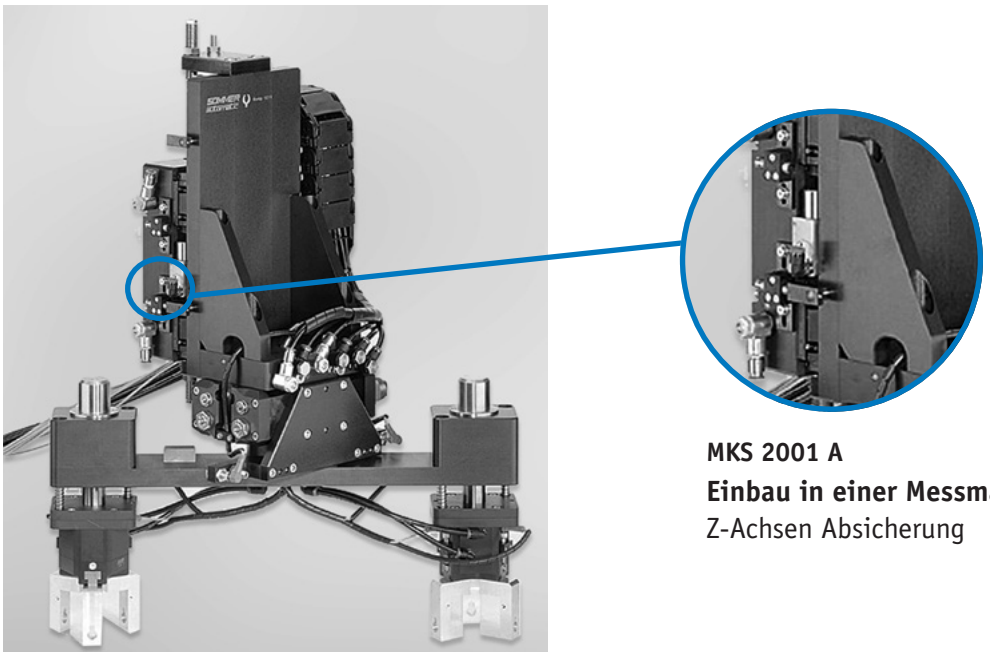

MKS 2001 A
Einbau in einer Messmaschinenbestückung:
Z-Achsen Absicherung

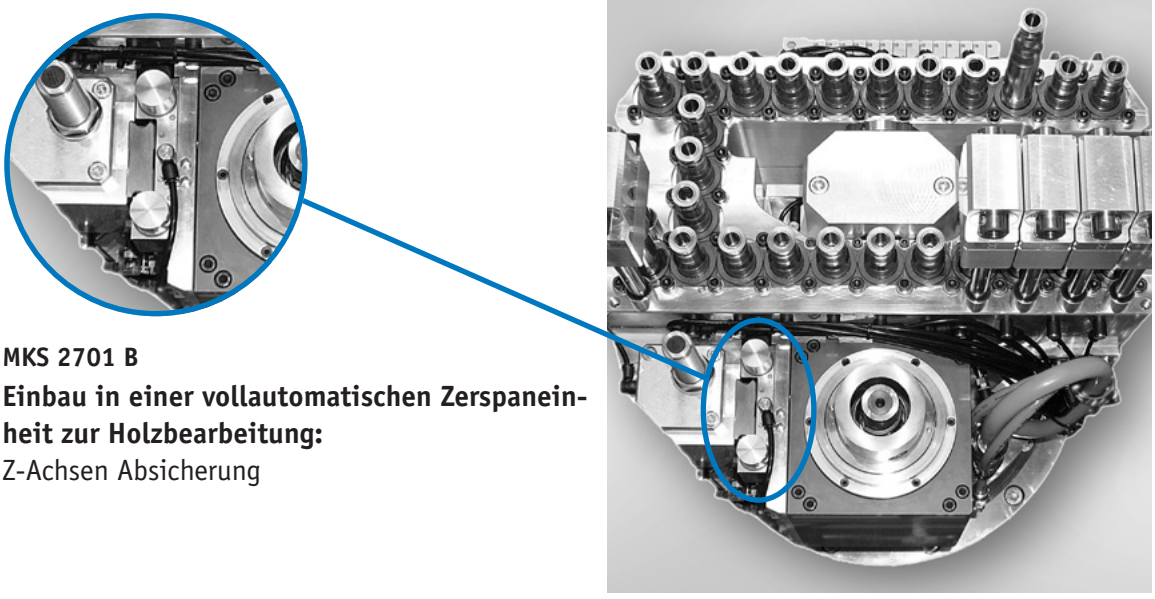

MKS 2701 B
Einbau in einer vollautomatischen Zerspaneinheit zur Holzbearbeitung:
Z-Achsen Absicherung

© Copyright

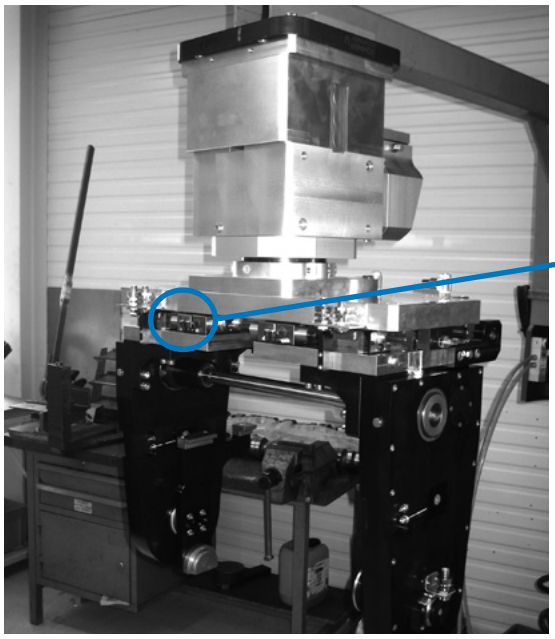

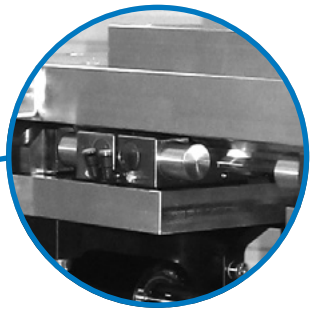

MKRS 2502 R/01
Kurbelgehäuse Handling:
Sonderanfertigung mit **4 bar** Öffnungsdruck

MKS 2501 A:
Einbau in ein Felgenhandling

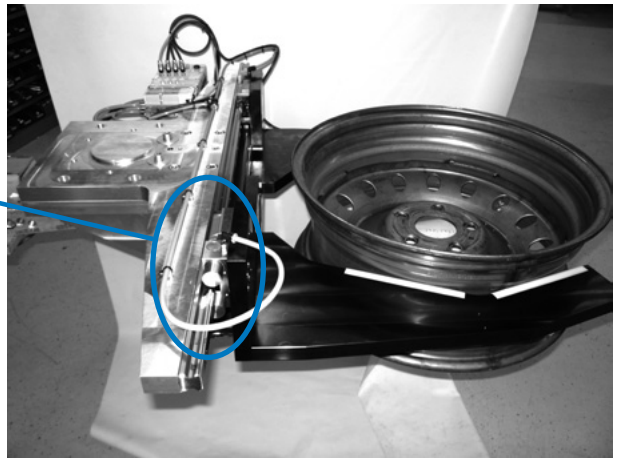

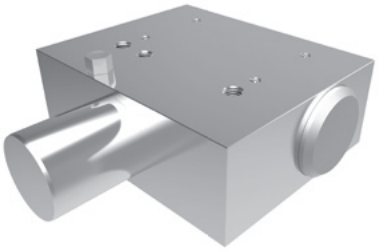

Pneumatisches Klemmelement
für U-Profil, z. B. MKUS

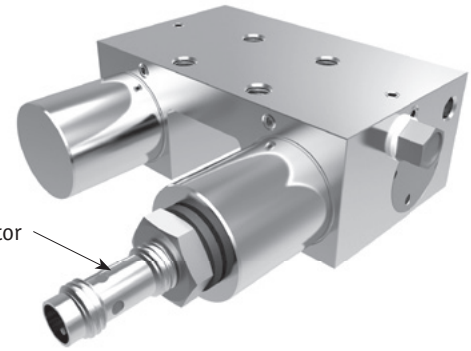

Pneumatisches Klemmelement mit Abfrage
(Initiator), z. B. MKS

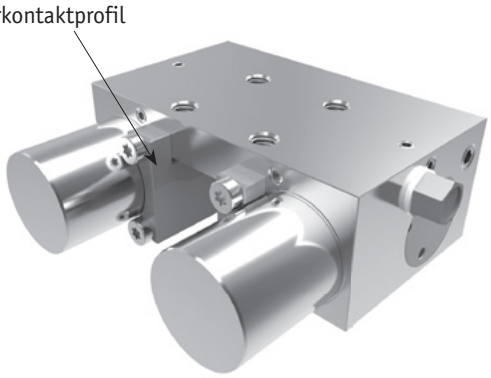

Pneumatisches Klemmelement mit
Sonderkontaktprofilen, z. B. MKS

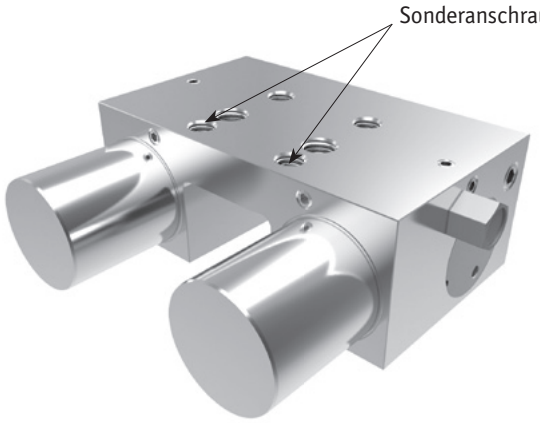

Pneumatisches Klemmelement mit Sonderanschraubung
und **4 bar** Öffnungsdruck, z. B. MKS

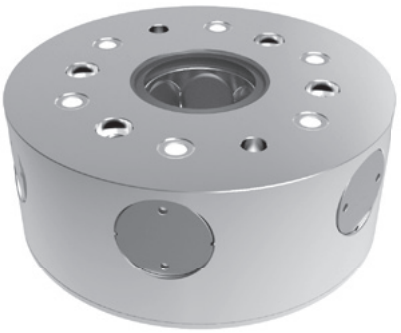

Pneumatisches Klemmelement im
Stangenbereich, z. B. MKR

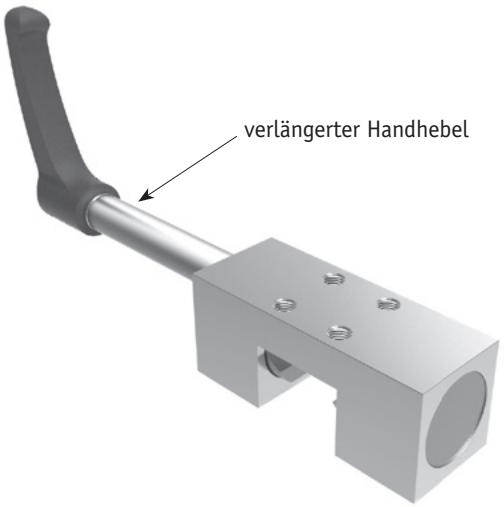

Manuelles Klemmelment mit verlängertem
Handhebel, z. B. HK

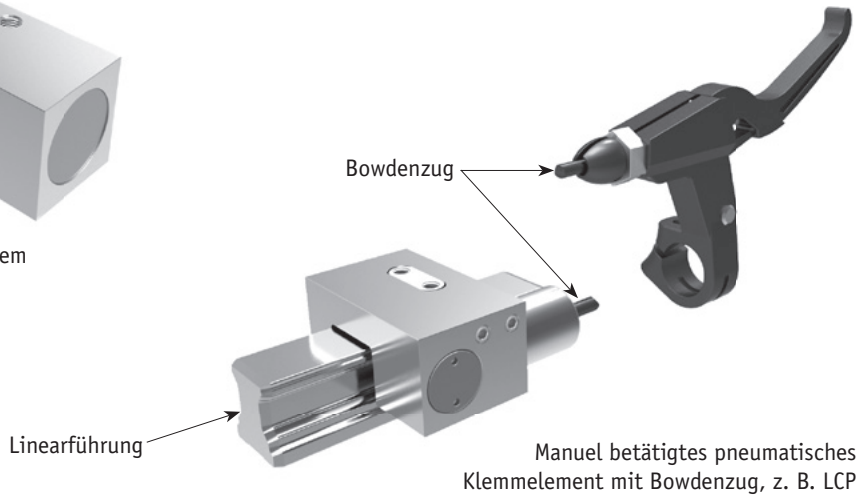

Manuel betätigtes pneumatisches
Klemmelement mit Bowdenzug, z. B. LCP

ZIMMER GmbH Technische Werkstätten
Im Salmenkopf 5
DE-77866 Rheinau
Tel.: +49 7844 9138-0 | Fax: +49 7844 9138-80
info@zimmer-gmbh.com | www.zimmer-gmbh.com

Internationale Vertretungen:

Belgien
ZVS Techniek BV
Grotiuslaan 3
NL-8024 XM Zwolle
Tel.: +31 3 8454 1017
Fax: +31 3 8452 6777
info@zvstechniek.nl
www.zvstechniek.nl

Frankreich
Sommer-automatic Sàrl
3, Allee de Stockholm
FR-67014 Strasbourg CedexRi
Tel.: +33 3 88 83 38 96
Fax: +33 388 83 39 75
info@sommer-automatic.fr
www.sommer-automatic.fr

Frankreich
Huber Automation
Zone Industrielle No. 1
F-67490 Dettwiller
Tel.: +33 3 88 71 98 00
Fax: +33 3 88 91 45 09
pashub@aol.com

Italien
Sommer-automatic Italia s.r.l.
Viale Montegrappa 7
IT-27100 Pavia
Tel.: +39 3 8257 1442
Fax: +39 3 8257 1473
info@sommer-automatic.it
www.sommer-automatic.it

Niederlande
ZVS Techniek BV
Langenakker 131
NL-5731 KB Mierlo
Tel.: +31 4 9266 5176
Fax: +31 4 9266 6379
info@zvstechniek.nl
www.zvstechniek.nl

Schweiz/Liechtenstein
Sommer automatic GmbH & Co.KG
Niederlassung Schweiz
Westbahnhofstraße 2
CH-4500 Solothurn
Tel.: +41 32 621 5152
Fax: +41 32 621 5153
info@sommer-automatic.ch
www.sommer-automatic.ch

Slowak./Tschech. Republik
Sommer - Automatik Slowakai s.r.o.
M. R. Stefanika 157/45
SK - 01701 Povazská - Bystrica
Tel.: +42 142 433 1788
Fax: +42 142 433 1266
info@sommer-automatic.sk
www.sommer-automatic.sk

Spanien
Sommer Automatic Spanien, S.L.
C./Dámaso Alonso 22
ES-28806 Alcalá de Henares/Madrid
Tel.: +34 91 882 2623
Fax: +34 91 882 8201
info@sommer-automatic.es
www.sommer-automatic.es

UK
Linear Motion Systems LTD
Unit 5/90, Berry Lane,
GB-Longridge. PR3 3WH
Tel.: +44 17 7278 0200
Fax: +44 17 7278 0909
sales@linearmotionsystems.co.uk
www.linearmotionsystems.co.uk

Kanada
Advanced Motion & Controls LTD.
26 Saunders Road
CA-Barrie, ON L4N 9A8
Tel.: +1 705 726 2260
Fax: +1 705 726 5829
sales@advancedmotion.com
www.advancedmotion.com

USA
INTERCON Automation Parts Inc.
26 Saunders Road,
CA-Barrie ON L4N 9A8, Canada
Tel.: +1 705 727 7801
Fax: +1 705 726 2917
sales@interconap.com
www.interconautomotionparts.com

China
NBK - Nabeya Bi-Tech (Suzhou) Co. Ltd.
76, Huangpujiang Road Changshu
Southeast Economic Development Zone
CN-Jiangsu 215500
Tel.: +86 512 5290 1560
Fax: +86 512 5290 5130
info@nbk1560-chn.com.cn
www.nbk1560-chn.com.cn

Indien
Amcats PVT. LTD.
C-111A, Punit Industrial Estate
D-10/11, Thane Belepur Road
IN-Turbhe, Navi Mumbai - 400 705
Tel.: +91 22 2763 5005
Fax: +91 22 2763 5007
sales@amcats.com
www.amcats.com

Israel
G-G Yarom
Rolling and Conveying LTD
6 Hamaktesh Street
IL-58810 Holon
Tel.: +97 23 557 0115
Fax: +97 23 559 3246
gginfo@gg.co.il
www.gg.co.il

Japan
NBK - Nabeya Bi-tech Kaisha
Seki City, Toko-taichi
JP-501 3939 Gifu
Tel.: +81 575 23 1162
Fax: +81 575 23 1129
info@nbk1560.com
www.nbk1560.com

Südkorea
SPC Technology
1301 Byucksan digital valley 5
60-73 Gansan-dong
KR-Keumcheon-gu, SEOUL
Tel.: +82 22 082 5858
Fax: +82 22 082 5880
seolimtrade@unitel.co.kr
www.spctech.co.kr

© Kartographie: cartogis, Berlin

Taiwan
Al Charm Enterprise Co. Ltd.
6F-1, No 888, Ching Kuo Road
TW-Taoyuan, Taiwan 33051
Tel.: +8 86 33 17 1155
Fax: +8 86 33 17 6348
sales@mail.ace-bearing.com.tw
www.ace-bearing.com.tw

Thailand
Autoflexible Engineering, Co., Ltd
115 Soi.Sukhumvit 62/1 Sukhumvit Rd. Bangjak
TH-Phakanong Bangkok 10250
Tel.: +66 02 332 5555
Fax: +66 02 332 7900
sales@autoflexible.com
www.autoflexible.com

ZIMMER GmbH
Technische Werkstätten
Im Salmenkopf 5
DE-77866 Rheinau
Tel.: +49 7844 9138-0
Fax: +49 7844 9138-80
info@zimmer-gmbh.com
www.zimmer-gmbh.com

EIN UNTERNEHMEN DER ZIMMER GROUP