ACTUATOREN/VÉRINS ÉLECTRIQUES

Leantechnik AG combineert op een innovatieve en unieke manier het beste van verschillende werelden. Zij hebben systemen ontwikkeld welke een combinatie zijn van een tandwielkast met een profielgeleiding of as met geïntegreerde tandheugel. Deze systemen bestaan in verschillende bouwgroottes en zijn eenvoudig met elkaar te combineren. De combinaties voor aandrijving zijn eindeloos en vinden vooral hun toepassing in de automotive.

Onderstaande afbeeldingen geven een beeld van de mogelijkheden.

Leantechnik AG combine de manière innovante et unique le meilleur de différents mondes. Ils développent des systèmes qui combinent une boîte d'engrenages avec un guidage à billes ou un arbre avec crémaillère intégrée. Ces systèmes sont conçus en différentes dimensions et se combinent facilement entre eux. Les mécanismes d'entraînement se combinent à l'infini et trouvent principalement leur application dans l'automobile.

Les images ci-dessous donnent un aperçu des possibilités.

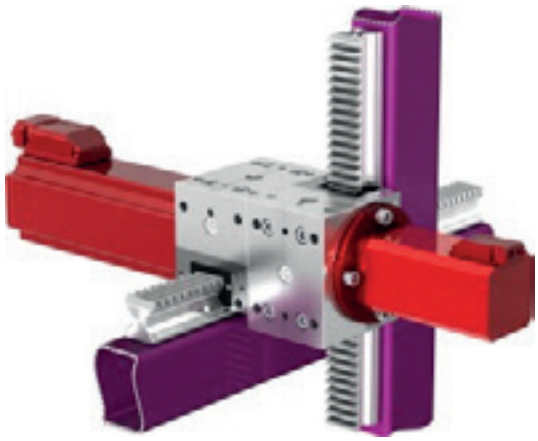

ACTUATOR VANSICHEN SPECIAL/ VÉRIN ÉLECTRIQUE VANSICHEN SPECIAL

Vansichen Linear Technology heeft een eigen actuator ontworpen ter vervanging van een persluchtcilinder of lineaire actuator voor dynamische toepassingen.

Kenmerken van afgebeelde actuator:

- Tandheugel + rail met lengte van 500 mm
- HIWIN-bouwgrootte 20
- Tandheugel module 3
- SEW motorreductor (CMP50M)

Andere bouwgroottes op aanvraag.

Vansichen Linear Technology a conçu son propre vérin electrique pour remplacer un vérin à air comprimé ou un vérin électrique linéaire dans les applications dynamiques.

Caractéristiques du vérin electrique illustré:

- Crémaillère + rail d'une longueur de 500 mm
- HIWIN taille 20
- Crémaillère module 3
- Motoréducteur SEW (CMP50M)

Autres tailles sur demande.

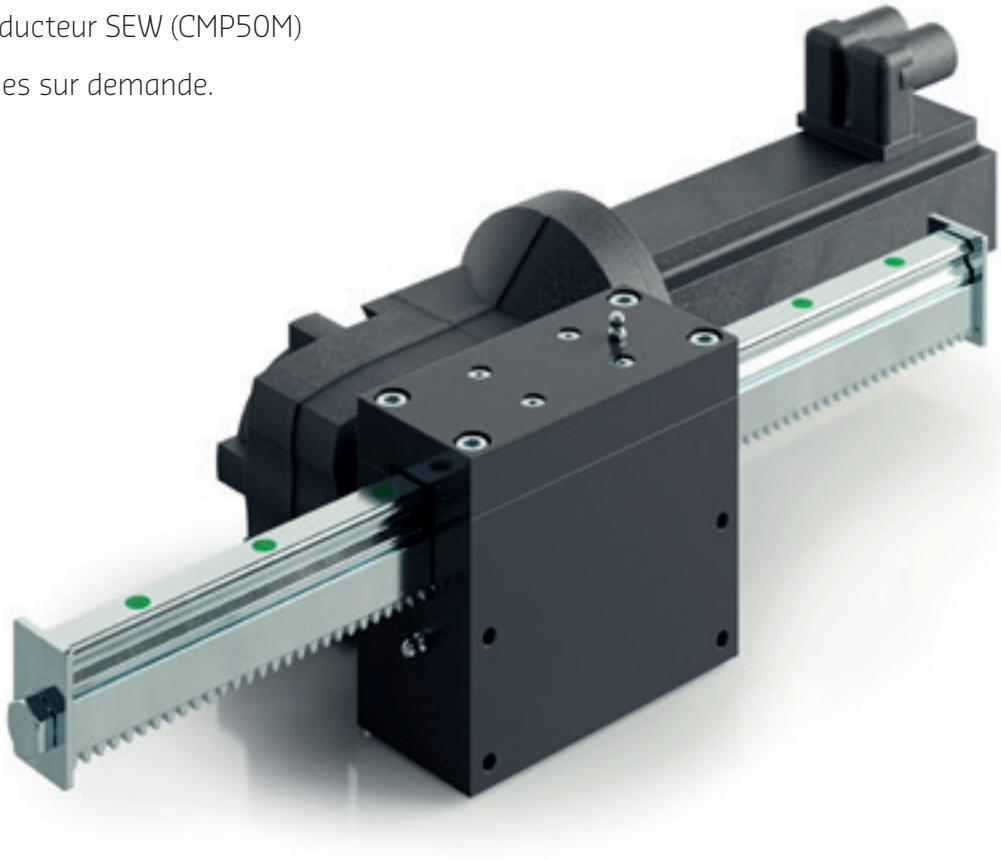

ACTUATOREN/VÉRINS ÉLECTRIQUES

Specificaties/Spécification

Buiten het gamma van Leantechnik en een eigen ontworpen actuator bieden we ook oplossingen aan van S+R, HIWIN en Atlanta. Elk met hun eigen specialiteit.

En plus de la gamme Leantechnik et de notre propre actionneur, nous proposons également des solutions de S+R, HIWIN et Atlanta. Chacune de ces marques ayant sa propre spécialité.

- Kogelspindel of trapeziumspindel/Vis à billes ou trapézoïdale
- Bevestiging met kogelgewricht en draaivoeten/Fixation par rotule et bride pivotante
- Krachten tot 500 kN/Charge jusque 500 kN
- Snelheiden tot 500 mm/s /Vitesse jusque 500 mm/s
- Slaglengte tot 3000 mm/Course jusque 3000 mm
- Inschakelduur tot 100%/Temps de fonctionnement à 100%
- Beschermingsklasse IP54 of hoger/Protection IP54 et plus
- Opties: motor, encoders, eindschakelaars, regelaars, EX-uitvoeringen, RVS-uitvoeringen/ Options: moteur, encodeur, fin de course, régulateur, finition anti explosion, exécution inox

Hiwin Actuatoren/Vérins électriques Hiwin

- Voor lage belastingen en korte inschakelduur/
  Pour des charges faibles et un cycle de travail court
- In uitvoering met kogel- of trapeziumspindel/
  Version avec coulisseau à billes ou tige filetée trapézoïdalel
- Lichte toepassingen/Applications légères
- 24 v motor/Moteur 24 v
- Optimale prijs-prestatie verhouding/Rapport qualité-prix optimal
- Geluidsarme motoren/Moteurs silencieux
- Op maat mogelijk/Sur mesure possible

Type	Belasting/ Charge	Beschermingsklasse/ Classe de protection	Standaard slaglengte/ Longueur de course standard
LAS1	0,6 - 12 kN	IP54	50 - 250 mm
LAS3	0,6 - 12 kN	IP54	50 - 250 mm
LAN5	3 - 8 kN	IP 65	100 - 300 mm

S+R Actuatoren/Vérins électriques S+R

- Maatwerk / Personnalisation
- Gemiddelde tot hoge belasting (5kN tot 50kN) / Charge moyenne à élevée (5kN à 50kN)
- 3 verschillende types / 3 types différents:
  - o Bouwvorm A / Forme A
  - o Bouwvorm S / Forme S
  - o Bouwvorm X / Forme X

Ook compactseries van S+R zijn verkrrijgbaar /
Les séries compactes de S+R sont disponibles également

Bouwvorm A/Forme A

Bouwvorm S/Forme S

Bouwvorm X/Forme X

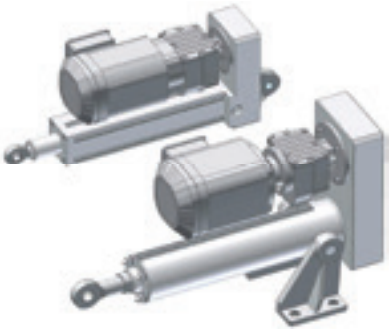

Atlanta Actuatoren/Vérins électriques Atlanta

- Voor een gemiddelde belasting / Pour une charge moyenne
- Voor een hoge nauwkeurigheid / Pour une grande précision
- Voor hoge snelheden / Pour vitesses élevées
- 100% inschakelduur / Cycle de travail : 100 %
- 4 types: HS10, HS25, SH50 en/et HS100

Type	Maximum snelheid/ Limitation de vitesse	Spindel/ Broche	Spindelmaat/ Taille de la broche	Belasting/ Charge
HS10	555 mm/s	Kogelomloopspindel/ Vis à billes	Tot/Jusqu'à 32 x 20 mm	10 kN
HS25	555 mm/s	Kogelomloopspindel/ Vis à billes	Tot/Jusqu'à 32 x 20 mm	25 kN
HS50	440 mm/s	Kogelomloopspindel/ Vis à billes	Tot/Jusqu'à 32 x 20 mm	50 kN
HS100	330 mm/s	Kogelomloopspindel/ Vis à billes	Tot/Jusqu'à 32 x 20 mm	100 kN